rzut fundamamentów i palowania

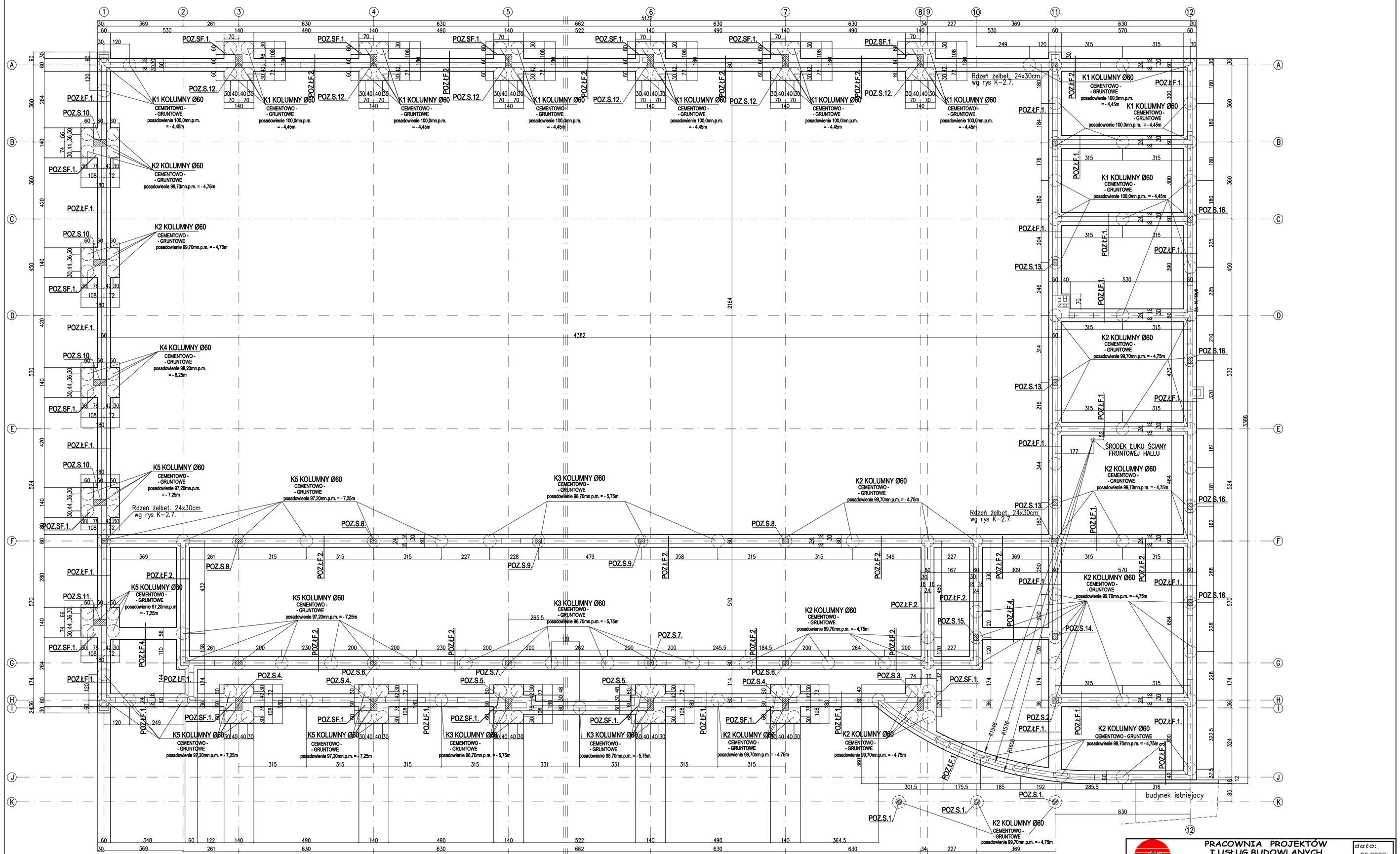

UWAGA:

1. PRZED PRZYSTĄPIENIEM DO ROBÓT ZIEMNYCH NALEŻY SZCZEGÓŁOWO ZAPOZNAĆ SIĘ Z OPERATEM GEOTECHNICZNYM WYKONANYM DLA TERENU PRZEWIDZIANEGO POD BUDOWĘ
2. ZE WZGLĘDU NA WYSTĘPUJĄCE W PODŁOŻU GRUNTY ORGANICZNE I SŁABONOŚNE ORAZ WYSOKI POZIOM WÓD GRUNTOWYCH ZAPROJEKTOWANO POSADOWIENIE POŚREDNIE – STOPY FUNDAMENTOWE I BELKI PODWALINOWE PODPARTE PUNKTOWO NA PALACH (KOLUMNACH) CEMENTOWO – GRUNTOWYCH np. TYPU DSM
3. W ZWIĄZKU Z MOŻLIWYMI DUŻYMI WAHANIAMI POZIOMU WÓD GRUNTOWYCH I ZNACZNYM ZRÓŻNICOWANIEM WARSTW GEOTECHNICZNYCH BEZPOŚREDNIO PRZED PRZYSTĄPIENIEM DO REALIZACJI PALOWANIA ZALECA SIĘ WYKONANIE DODATKOWYCH UZUPEŁNIAJĄCYCH BADAŃ GEOTECHNICZNYCH
4. PRACE ZWIĄZANE Z FUNDAMENTOWANIEM BUDYNKU WYKONYWAĆ POD STAŁYM NADZOREM UPRAWNIONEGO GEOLOGA
5. W TRAKCIE PROWADZENIA ROBÓT ZIEMNYCH NALEŻY NA BIEŻĄCO ANALIZOWAĆ STAN I RODZAJ GRUNTÓW ZNAJDUJĄCYCH SIĘ W PODŁOŻU, W RAZIE POJAWIENIA SIĘ ROZBIEŻNOŚCI W STOSUNKU DO ZAŁOŻEŃ PRZYJĘTYCH DO PROJEKTOWANIA NALEŻY SKONTAKTOWAĆ SIĘ Z PROJEKTANTEM
6. WYSTĘPUJĄCE POWIERZCHNIOWO GRUNTY NASYPOWE I NIENOŚNE BEZWZGLĘDNIE USUNĄĆ
PRZYJĘTY POZIOM PLATFORMY ROBOCZEJ DLA PROWADZENIA PALOWANIA WYNOSI –1,00m = 103,45mn.p.m. I ZNAJDUJE SIE POWYZEJ POZIOMU WODY GRUNTOWEJ
7. STOPY FUNDAMENTOWE I BELKI PODWALINOWE ZAPROJEKTOWANO JAKO ELEMENTY ŻELBETOWE PODPARTE NA GŁOWICACH KOLUMN CEMENTOWO GRUNTOWYCH – W GÓRNEJ CZĘŚCI KOLUMN OSADZIĆ NALEŻY KOSZE ZBROJENIOWE (WG PROJ. WYKONAWCZEGO) DLA POWIĄZANIA Z FUNDAMENTAMI I PRZENIESIENIA SIĘ POZIOMYCH I WYRYWAJĄCYCH
8. POD WSZYSTKIMI FUNDAMENTAMI NALEŻY UŁOŻYĆ WARSTWĘ CHUDEGO BETONU B 10 O GRUBOŚCI MINIMUM 10cm
9. STOPY I BELKI PODWALINOWE WYKONAĆ WG SZCZEGÓŁOWYCH RYSUNKÓW KONSTRUKCYJNYCH DOKUMENTACJI WYKONAWCZEJ
10. OTULENIE ZBROJENIA ELEMENTÓW ŻELBETOWYCH STYKAJĄCYCH SIĘ Z GRUNTEM MIN. 7 cm
11. ŁAWY I STOPY FUNDAMENTOWE IZOLOWAĆ PRZECIWWILGOCIOWO I ANTYKOROZYJNIE ABIZOLEM R I ABIZOLEM G; IZOLACJA ŚCIAN I POSADZEK WG PROJEKTU ARCHITEKTURY
12. ŚCIANY FUNDAMENTOWE DO POZIOMU IZOLACJI POZIOMEJ WYKONAĆ Z BLOCZKÓW BETONOWYCH Z BETONU B15, NA ZAPRAWIE CEMENTOWEJ MARKI 5; – RDZENIE I SŁUPY ŻELBETOWE W ŚCIANCH WG RYSUNKU – ROZMIESZCZENIE WG RYSUNKU
13. ROZPATRYWAĆ ŁĄCZNIE Z PROJEKTEM ARCHITEKTURY I PROJEKTAMI BRANŻOWYMI
14. WSZYSTKIE OTWORY WERYFIKOWAĆ Z PROJEKTEM ARCHITEKTURY I PROJEKTAMI BRANŻOWYMI
15. W TRAKCIE WYKONYWANIA FUNDAMENTÓW OSADZIĆ NALEŻY WYTYKI (PRĘTY STARTOWE) DLA SŁUPÓW I RDZENI ŻELBETOWYCH.

BETON STÓP I PODWALIN: B25
STAL: -ZBROJENIE GŁÓWNE: A-IIIN
-STRZEMIONA: A-IIIN

Uwaga:

1. Dokładność wykonania kolumn DSM:	pod stopami	± 8 cm
	pod ławami	± 4 cm
2. Dokładność lokalizacji zbrojenia kolumn	± 1 cm	
3. Materiał kolumn (cementogrunt)	$R_{b,ref}$	3,0 MPa

PRACOWNIA PROJEKTÓW I USŁUG BUDOWLANYCH
mgr inż. Mirosława Witczak
Krotoszyn, ul. Rynek 1
tel.(0-62) 722-82-17, tel.kom. 0 505 097 622

data:	06.2008r
rys.nr	K-0.1.
skala:	1:100

HALA ŚRODOWISKOWO-SPORTOWA
KOBYLIN, ul. 3 Maja 9, dz. nr 2238

RZUT FUNDAMENTÓW I PALOWANIA

INWESTOR	GMINA KOBYLIN ul. Rynek Marszałka J.Piłsudskiego 1		
BRANŻA	KONSTRUKCJA	STADIUM	P.WYK.
PROJEKTOWAŁ:	mgr inż. Ireneusz Osajda 7131 / 62 / P / 2002		
SPRAWDZIŁ:	inż. Danuta Kmiecik-Bartkowiak 84/81/Pw		

PDF stworzony przez wersję demonstracyjną pdfFactory Pro www.pdffactory.pl/

Rzut konstrukcji stropu nad przyziemiem

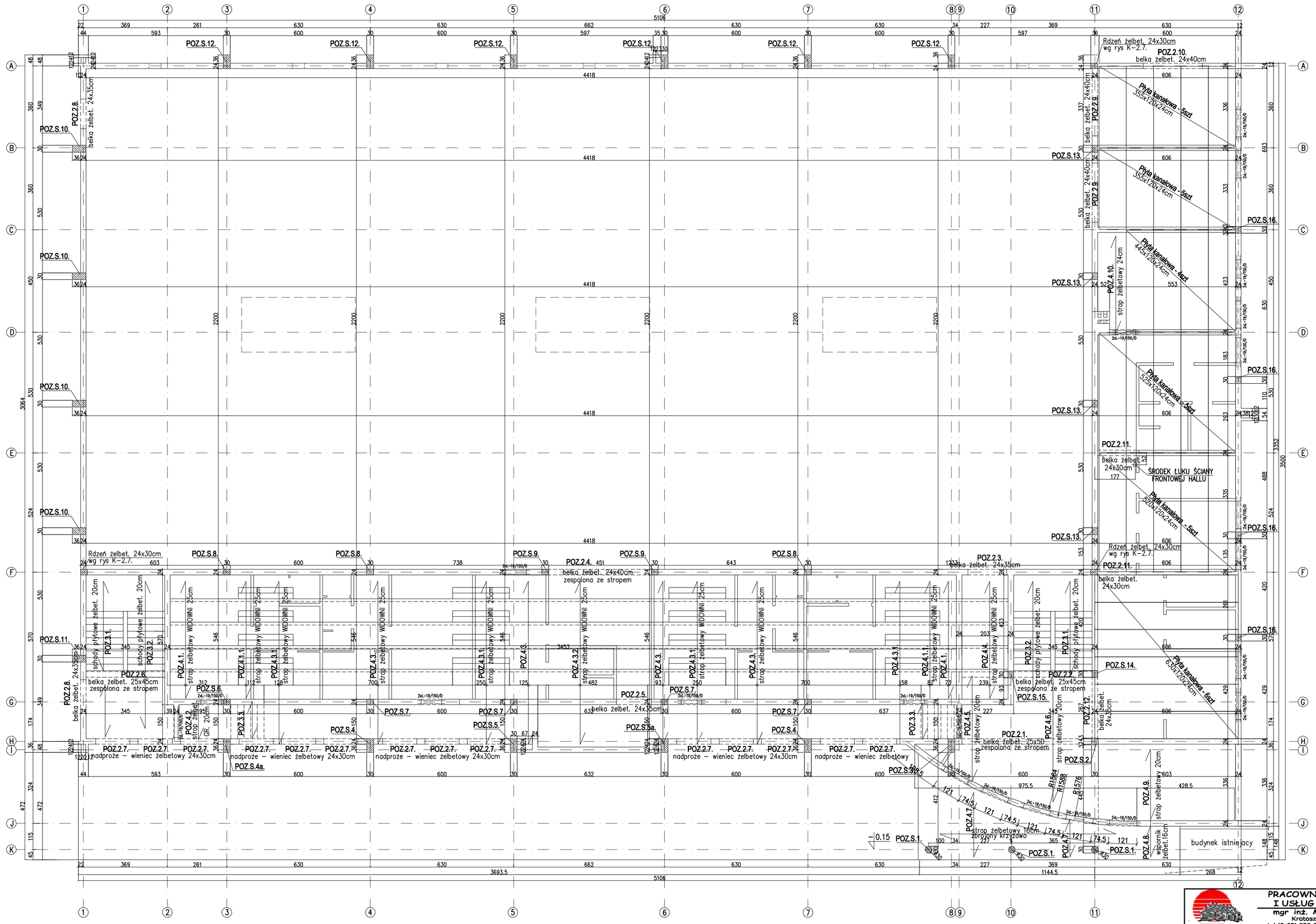

ZESTAWIENIE NADPROŻY PREFABRYKOWANYCH

NR	TYP BELKI	ILOŚĆ [szt.]
1	L-19/150/D	40
2	L-19/120/D	4

ZESTAWIENIE PŁYT KANAŁOWYCH

NR	TYP BELKI	DŁUGOŚĆ [cm]	ILOŚĆ [szt.]
1	PŁYTA KANAŁOWA 24/120	630	6
2	PŁYTA KANAŁOWA 24/120	525	5
3	PŁYTA KANAŁOWA 24/120	520	5
4	PŁYTA KANAŁOWA 24/120	445	4
5	PŁYTA KANAŁOWA 24/120	355	10

UWAGA:

1. ROZPATRYWAĆ ŁĄCZNIE Z PROJEKTEM ARCHITEKTURY I PROJEKTAMI BRANŻOWYMI
2. WSZYSTKIE OTWORY WERYFIKOWAĆ Z PROJEKTEM ARCHITEKTURY I PROJEKTAMI BRANŻOWYMI
3. PODSTAWĄ DO REALIZACJI OBIEKTU JEST KOMPLETNA WIELOBRANŻOWA DOKUMENTACJA WYKONAWCZA

BETON WIEŃCA I ELEMENTÓW STROPU: B30
STAL: -ZBROJENIE GŁÓWNE: A-IIIN
-PRĘTY POMOCNICZE I MONTAZOWE: A-I (StOS)
-STAL PROFILOWA: St3S
PŁYTY KANAŁOWE STROPU TYPOWE O NOŚNOŚCI 7,5kN/m²

PRACOWNIA PROJEKTÓW I USŁUG BUDOWLANYCH
mgr inż. Mirosława Witczak
Krotoszyn, ul. Rynek 1
tel.(0-62) 722-82-17, tel.kom. 0 505 097 622

HALA ŚRODOWISKOWO-SPORTOWA
KOBYLIN. ul. 3 Maja 9, dz. nr 2238

RZUT KONSTRUKCJI STROPU NAD PRZYZIEMIEM

data: 06.2008r			
rys.nr K-0.2.			
skala: 1:100			
INWESTOR	GMINA KOBYLIN ul. Rynek Marszałka J.Piłsudskiego 1		
BRANŻA	KONSTRUKCJA	STADIUM	P.WYK.
PROJEKTOWAŁ:	mgr inż. Ireneusz Osajda 7131 / 62 / P / 2002		
SPRAWDZIŁ:	inż. Danuta Kmiecik-Bartkowiak 84/81/Pw		

PDF stworzony przez wersję demonstracyjną pdfFactory Pro www.pdffactory.pl/

Rzut konstrukcji dachu i stropodachu

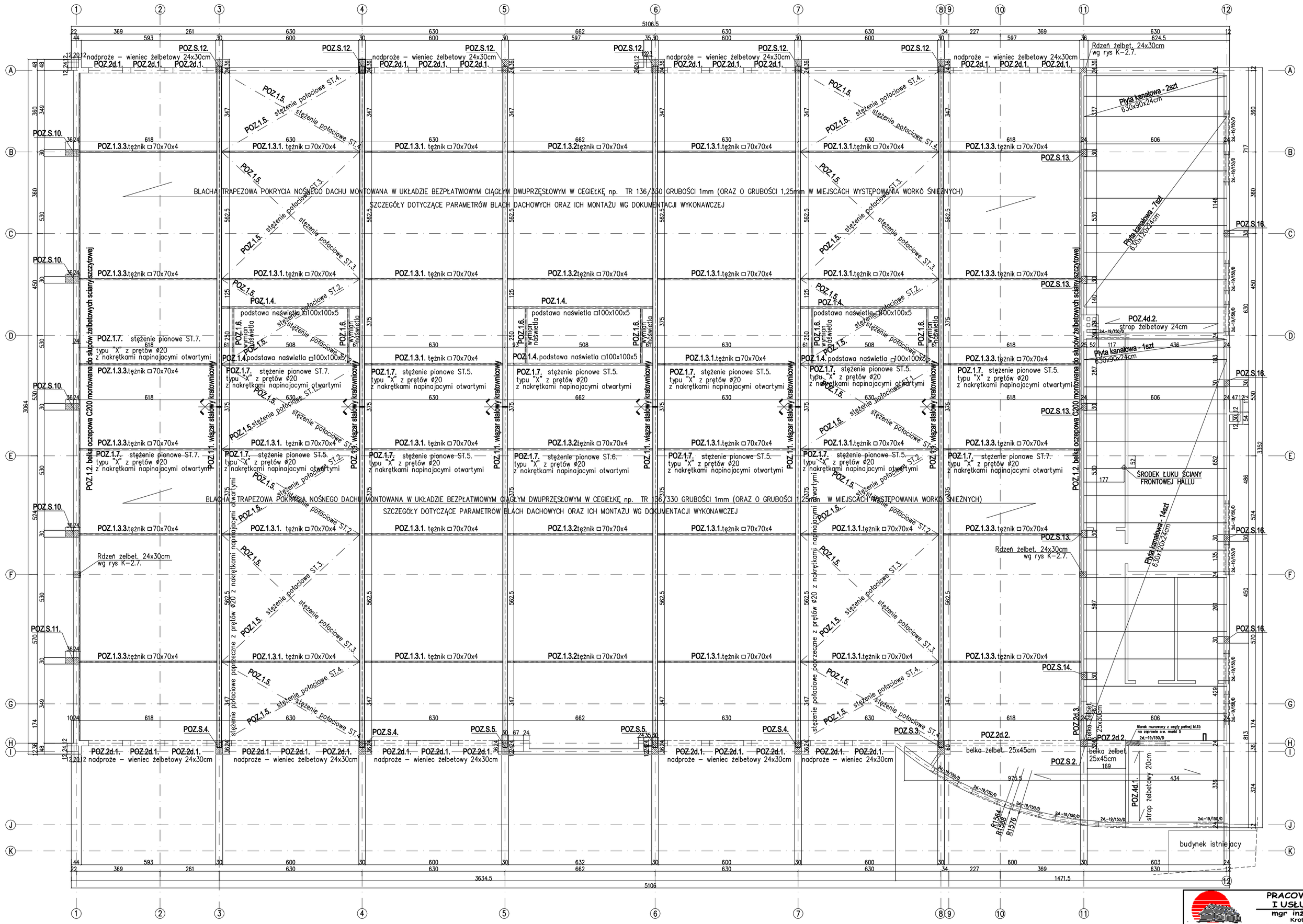

ZESTAWIENIE NADPROŻY PREFABRYKOWANYCH

NR	TYP BELKI	ILOŚĆ [szt.]
1	L-19/150/D	32

ZESTAWIENIE PŁYT KANAŁOWYCH

NR	TYP BELKI	DŁUGOŚĆ [cm]	ILOŚĆ [szt.]
1	PŁYTA KANAŁOWA 24/90	630	3
2	PŁYTA KANAŁOWA 24/120	630	21

UWAGA:

1. ROZPATRYWAĆ ŁĄCZNIE Z PROJEKTEM ARCHITEKTURY I PROJEKTAMI BRANŻOWYMI
2. WSZYSTKIE OTWORY WERYFIKOWAĆ Z PROJEKTEM ARCHITEKTURY I PROJEKTAMI BRANŻOWYMI
3. PODSTAWĄ DO REALIZACJI OBIEKTU JEST KOMPLETNA WIELOBRANŻOWA DOKUMENTACJA WYKONAWCZA

BETON WIEŃCA I ELEMENTÓW STROPU: B30
STAL: -ZBROJENIE GŁÓWNE: A-III N
-PRĘTY POMOCNICZE I MONTAŻOWE: A-I (StOS)
-STAL PROFILOWA: St3S
PŁYTY KANAŁOWE STROPODACHU TYPOWE O NOŚNOŚCI 5,0 kN/m²

PRACOWNIA PROJEKTÓW I USŁUG BUDOWLANYCH
mgr inż. Mirosława Witczak
Krotoszyn, ul. Rynek 1
tel.(0-62) 722-82-17, tel.kom. 0 505 097 622

data: 06.2008r
rys.nr K-0.3.
skala: 1:100

HALA ŚRODOWISKOWO-SPORTOWA
KOBYLIN, ul. 3 Maja 9, dz. nr 2238

RZUT KONSTRUKCJI DACHU I STROPODACHU

INWESTOR	GMINA KOBYLIN ul. Rynek Marszałka J.Piłsudskiego 1		
BRANŻA	KONSTRUKCJA	STADIUM	P.WYK.
PROJEKTOWAŁ:	mgr inż. Ireneusz Osajda 7131 / 62 / P / 2002		
SPRAWDZIŁ:	inż. Danuta Kmiecik-Bartkowiak 84/81/Pw		

PDF stworzony przez wersję demonstracyjną pdfFactory Pro www.pdffactory.pl/

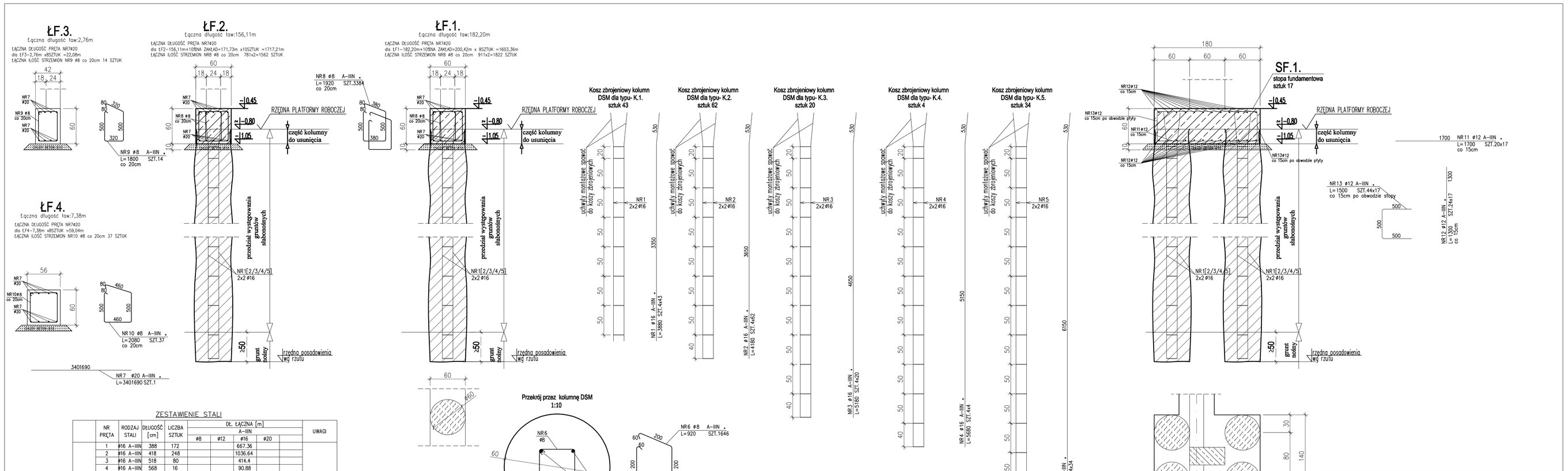

NR PRĘTA	RODZAJ STALI	DŁUGOŚĆ [cm]	LICZBA SZTUK	DŁ. ŁĄCZNA [m] #8	#12	A-IIIN #16	#20	UWAGI
1	#16 A-IIIN	388	172			667.36		
2	#16 A-IIIN	418	248			1036.64		
3	#16 A-IIIN	518	80			414.4		
4	#16 A-IIIN	568	16			90.88		
5	#16 A-IIIN	668	136			908.48		
6	#8 A-IIIN	92	1646	1514.32				
7	#20 A-IIIN	340169	1				3401.69	
8	#8 A-IIIN	192	3384	6497.28				
9	#8 A-IIIN	180	14	25.2				
10	#8 A-IIIN	208	37	76.96				
11	#12 A-IIIN	170	340		578			
12	#12 A-IIIN	130	408		530.4			
13	#12 A-IIIN	150	748		1122			
DŁUGOŚĆ RAZEM [m]				8113.76	2230.4	3117.76	3401.69	
MASA JEDNOSTKOWA [kg/m]				0.395	0.888	1.578	2.466	
MASA [kg]				3204.94	1980.6	4919.83	8388.57	
MASA OGÓŁEM [kg]				18493.94				
WYKONAĆ: x 1				18493.94				

UWAGA : Wszystkie wymiary prętów podawane są w osiach prętów.

PDF stworzony przez wersję demonstracyjną pdfFactory Pro www.pdffactory.pl/

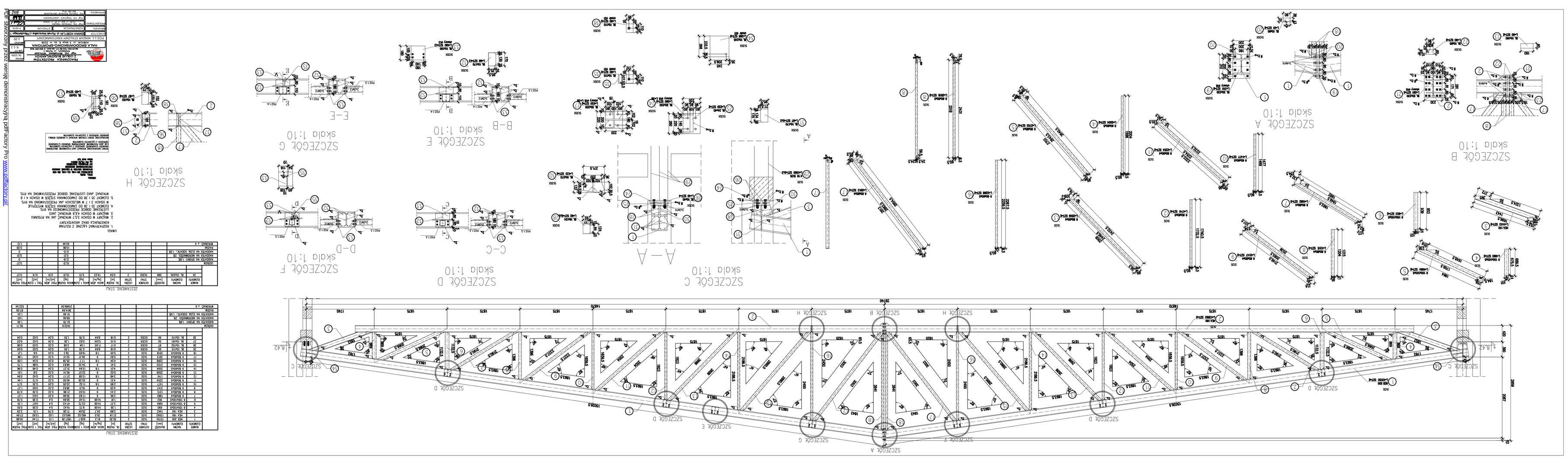
SZCZEGÓŁ A
skala 1:10
SZCZEGÓŁ B
skala 1:10
SZCZEGÓŁ C
skala 1:10
SZCZEGÓŁ D
skala 1:10
SZCZEGÓŁ E
skala 1:10
SZCZEGÓŁ F
skala 1:10
SZCZEGÓŁ G
skala 1:10
SZCZEGÓŁ H
skala 1:10
A–A
B–B
C–C
D–D
E–E
20140
3000
1300
4,42

| | | |

SZCZEGÓŁ D
skala 1:10

C–C

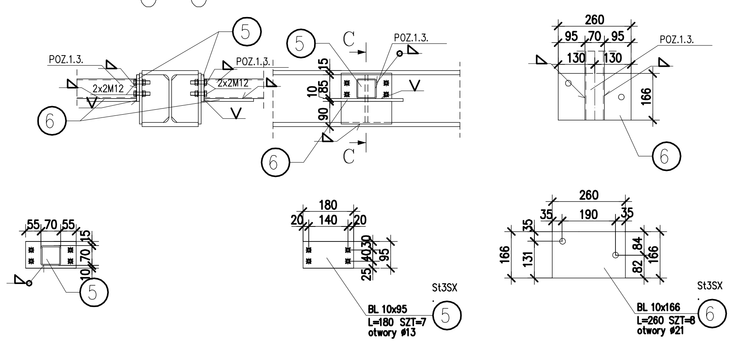

SZCZEGÓŁ E
skala 1:10

B–B

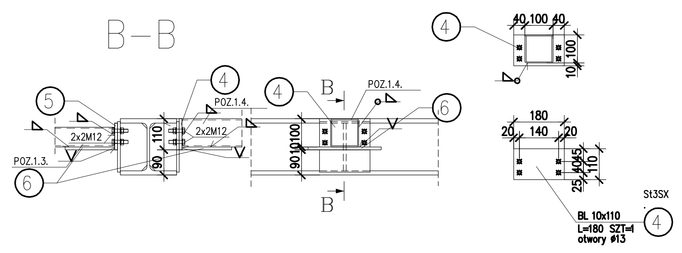

SZCZEGÓŁ F
skala 1:10

D–D

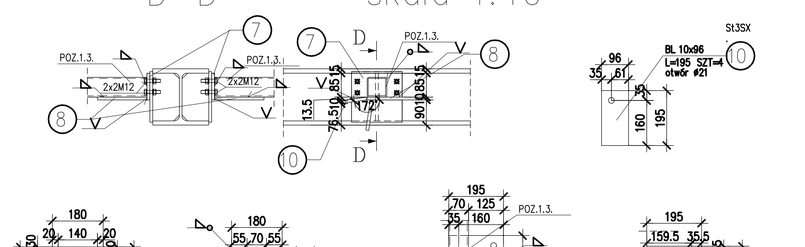

SZCZEGÓŁ G
skala 1:10

E–E

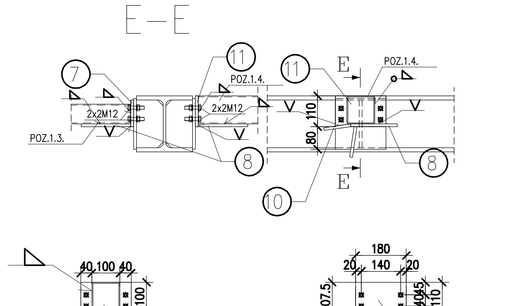

POZ.1.3.1. tężnik □70x70x4
SZT.24

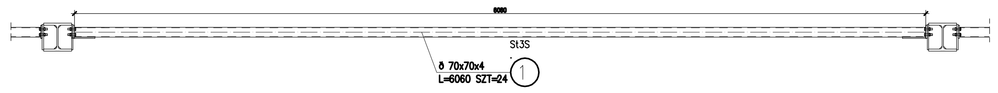

ZESTAWIENIE STALI

	NUMER ELEMENTU	NAZWA ELEMENTU	DŁUGOŚĆ [mm]	GATUNEK STALI	LICZBA SZTUK	DŁ. RAZEM [m]	MASA JEDN [kg/m]	MASA 1 ELEM [kg]	MASA RAZEM [kg]	POLE JEDN [m2/m]	POLE 1 ELEM [m2]	POLE RAZEM [m2]
	1	δ 70x70x4	6060	St3S	24	145.44	7.74	46.91	1125.72	0.28	1.7	40.72
	2	δ 70x70x4	6380	St3S	6	38.28	7.74	49.38	296.29	0.28	1.79	10.72
	3	δ 70x70x4	5965	St3S	12	71.58	7.74	46.17	554.04	0.28	1.67	20.04
	12	BL 10x180	180	St3SX	6	1.08	14.13	2.54	15.26	0.38	0.07	0.41
	13	BL 10x95	180	St3SX	6	1.08	7.46	1.34	8.05	0.21	0.04	0.23
	14	BL 10x183	66	St3SX	6	0.40	14.37	0.95	5.69	0.39	0.03	0.15
OGÓŁEM									2005.05			72.27
NADDATEK NA SPONY: 1.8%									36.09			1.3
NADDATEK NA NIERÓWNOŚCI: 2%									40.1			1.45
NADDATEK NA ELEM. DODATK.: 1.5%									30.08			1.08
RAZEM:									2111.32			76.1
WYKONAĆ: x 1									2111.32			76.1

POZ.1.3.2. tężnik □ 70x70x4
SZT.6

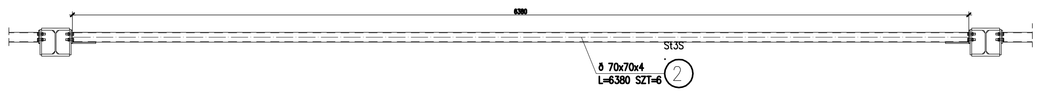

ZESTAWIENIE STALI

	NUMER ELEMENTU	NAZWA ELEMENTU	DŁUGOŚĆ [mm]	GATUNEK STALI	LICZBA SZTUK	DŁ. RAZEM [m]	MASA JEDN [kg/m]	MASA 1 ELEM [kg]	MASA RAZEM [kg]	POLE JEDN [m2/m]	POLE 1 ELEM [m2]	POLE RAZEM [m2]
	4	BL 10x110	180	St3SX	1	0.18	8.64	1.55	1.55	0.24	0.04	0.04
	5	BL 10x95	180	St3SX	7	1.26	7.46	1.34	9.4	0.21	0.04	0.26
	6	BL 10x166	260	St3SX	8	2.08	13.03	3.39	27.1	0.35	0.09	0.73
	7	BL 10x95	180	St3SX	4	0.72	7.46	1.34	5.37	0.21	0.04	0.15
	8	BL 10x192	195	St3SX	4	0.78	15.07	2.94	11.76	0.4	0.08	0.32
	10	BL 10x96	195	St3SX	4	0.78	7.54	1.47	5.88	0.21	0.04	0.17
	11	BL 10x110	180	St3SX	1	0.18	8.64	1.55	1.55	0.24	0.04	0.04
OGÓŁEM									62.61			1.71
NADDATEK NA SPONY: 1.8%									1.13			0.03
NADDATEK NA NIERÓWNOŚCI: 2%									1.25			0.03
NADDATEK NA ELEM. DODATK.: 1.5%									0.94			0.03
RAZEM:									65.93			1.8
WYKONAĆ: x 6									395.58			10.8

POZ.1.3.3. tężnik □ 70x70x4
SZT.12

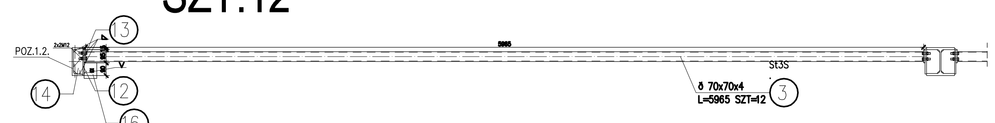

skala 1:10

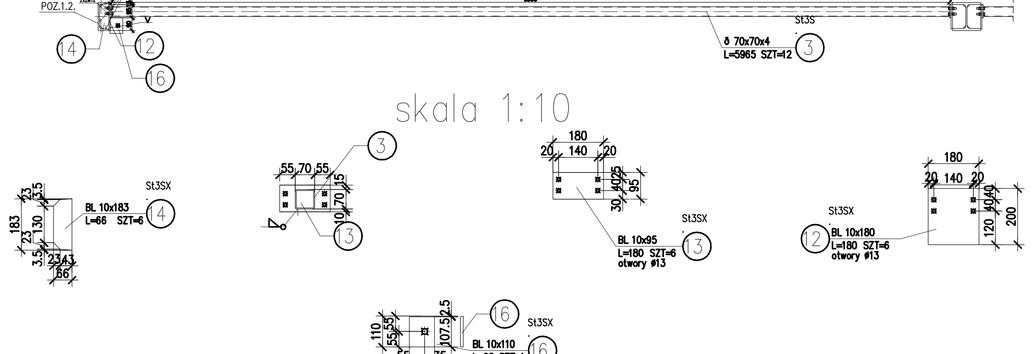

ZESTAWIENIE STALI

	NUMER ELEMENTU	NAZWA ELEMENTU	DŁUGOŚĆ [mm]	GATUNEK STALI	LICZBA SZTUK	DŁ. RAZEM [m]	MASA JEDN [kg/m]	MASA 1 ELEM [kg]	MASA RAZEM [kg]	POLE JEDN [m2/m]	POLE 1 ELEM [m2]	POLE RAZEM [m2]
	16	BL 10x110	90	St3SX	1	0.09	8.64	0.78	0.78	0.24	0.02	0.02
OGÓŁEM									0.78			0.02
NADDATEK NA SPONY: 1.8%									0.01			0
NADDATEK NA NIERÓWNOŚCI: 2%									0.02			0
NADDATEK NA ELEM. DODATK.: 1.5%									0.01			0
RAZEM:									0.82			0.02
WYKONAĆ: x 2									1.64			0.04

UWAGI:
1. ROZPATRYWAĆ ŁĄCZNIE Z RZUTAMI KONSTRUKCJI ORAZ ARCHITEKTURY
2. OZNACZENIE SZCZEGÓŁÓW ZGODNIE Z RYS.K.1.1.

UWAGA:
STAL: St3S.
ELEKTRODA EB-146; EA-146; EB-150
SPAWANIE DRUTEM W OSŁONIE ARGONU
PRZYGOTOWANIE BRZEGÓW
DO SPAWANIA EUROMEDO
wg PN-70/A-69014
klasa śrub 5,6

SPONY NIEOZNACZONE WYKONAĆ JAKO PACHWINOWE DBUSTRONNE GRUBOŚCI 0,7GRUBOŚCI ŁĄCZONYCH ELEMENTÓW.
LUB JAKO PACHWINOWE JEDNOSTRONNE GRUBOŚCI 0,7GRUBOŚCI OIERSZEGO Z ŁĄCZONYCH ELEMENTÓW.

NIEOZNACZONE SPONY CZOŁOWE WYKONAĆ O GRUBOŚCI RÓWNEJ GRUBOŚCI OIERSZEGO Z ŁĄCZONYCH ELEMENTÓW.

PRACOWNIA PROJEKTÓW I USŁUG BUDOWLANYCH mgr inż. Mirosława Witczak Krosiewsk., ul. Rynek 1 tel.(0-62) 722-82-17, tel.kom. 0 501 097 622		DATA: 06.2009	
HALA ŚRODOWISKOWO-SPORTOWA KOBYLIN, ul. 3 Maja 9, dz. nr 2238		ARKUSZ: K-1.2	
POZ.1.3.1.-1.3.3.,POZ.1.4. TĘŻNIKI STALOWE		SKALA: 1:20	
INWESTOR	GMINA KOBYLIN ul. Rynek Marszałka J.Piłsudskiego 1		
BRANŻA	KONSTRUKCJA	STADIUM	P.WYK.
PROJEKTOWAŁ:	mgr inż. Janusz Wrzosek 73-1 / E2 / B / 2002		
	mgr inż. Dagmara Lewandowska		
SPRAWDZIŁ:	inż. Witold Kmiecik-Bartkowiak 8-2/81 / Kr.		

PDF Skorzystaj z przez wersję demonstracyjną. pdfFactory Pro www.pdffactory.pl

STĘŻENIE POŁACIOWE ST.1. SZTUK 4

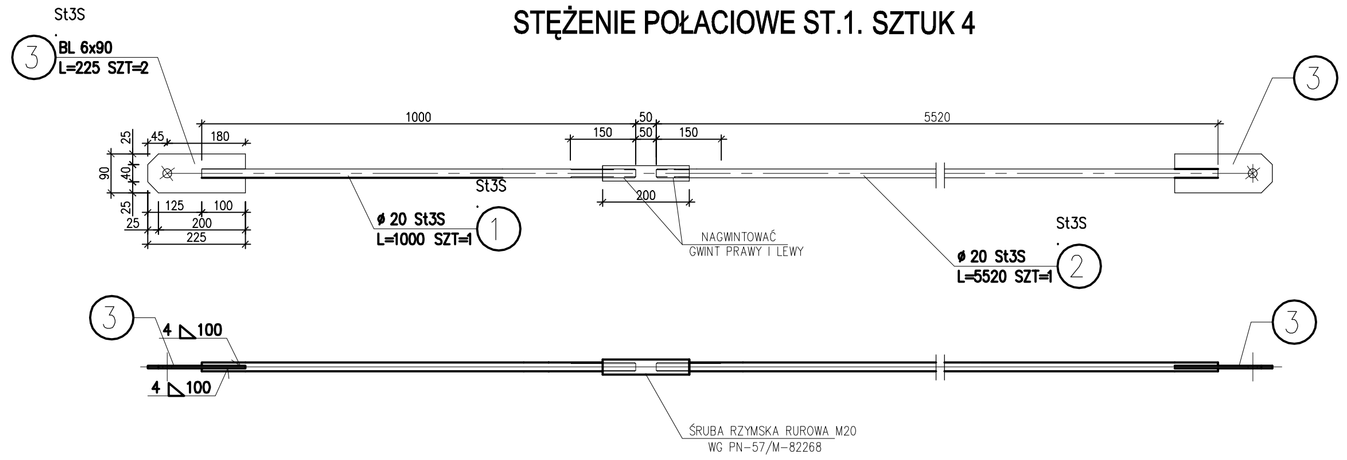

ZESTAWIENIE STALI

	NUMER ELEMENTU	NAZWA ELEMENTU	DŁUGOŚĆ [mm]	GATUNEK STALI	LICZBA SZTUK	DŁ. RAZEM [m]	MASA JEDN [kg/m]	MASA 1 ELEM [kg]	MASA RAZEM [kg]	POLE JEDN [m2/m]	POLE 1 ELEM [m2]	POLE RAZEM [m2]
	1	ø 20 St3S	1000	St3S	1	1.00	2.47	2.47	2.47	0.06	0.06	0.06
	2	ø 20 St3S	5520	St3S	1	5.52	2.47	13.61	13.61	0.06	0.35	0.35
	3	BL 6x90	225	St3S	2	0.45	4.24	0.95	1.91	0.19	0.04	0.09
OGÓŁEM									17.99			0.5
NADDATEK NA SPOINY: 1.8%									0.32			0.01
NADDATEK NA NIERÓWNOŚCI: 2%									0.36			0.01
NADDATEK NA ELEM. DODATK.: 1.5%									0.27			0.01
RAZEM:									18.94			0.53
WYKONAĆ: x 4									75.76			2.12

STĘŻENIE POŁACIOWE ST.2. SZTUK 8

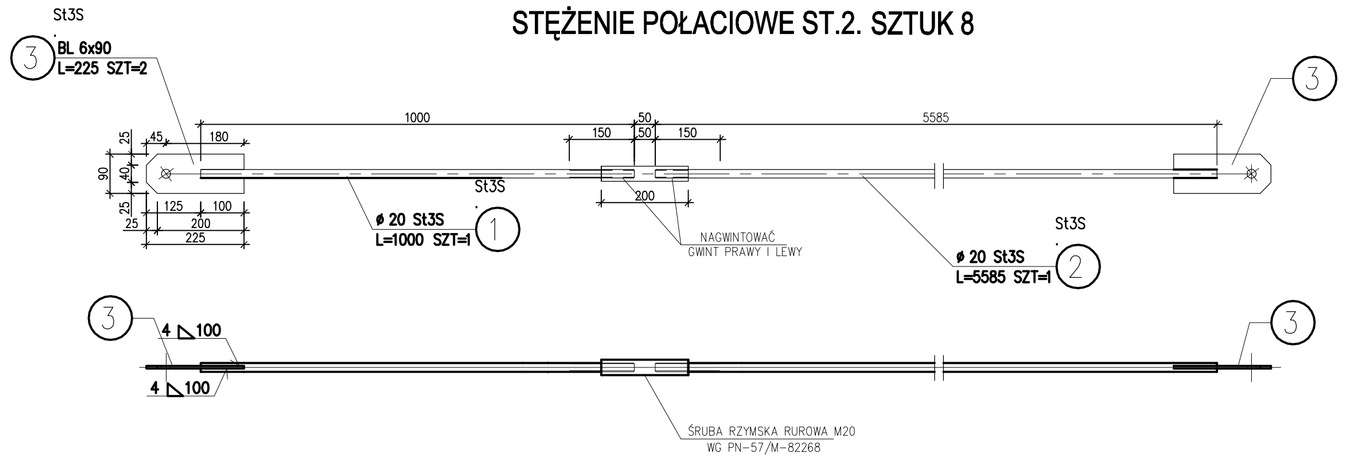

ZESTAWIENIE STALI

	NUMER ELEMENTU	NAZWA ELEMENTU	DŁUGOŚĆ [mm]	GATUNEK STALI	LICZBA SZTUK	DŁ. RAZEM [m]	MASA JEDN [kg/m]	MASA 1 ELEM [kg]	MASA RAZEM [kg]	POLE JEDN [m2/m]	POLE 1 ELEM [m2]	POLE RAZEM [m2]
	1	ø 20 St3S	1000	St3S	1	1.00	2.47	2.47	2.47	0.06	0.06	0.06
	2	ø 20 St3S	5585	St3S	1	5.59	2.47	13.77	13.77	0.06	0.35	0.35
	3	BL 6x90	225	St3S	2	0.45	4.24	0.95	1.91	0.19	0.04	0.09
OGÓŁEM									18.15			0.5
NADDATEK NA SPOINY: 1.8%									0.33			0.01
NADDATEK NA NIERÓWNOŚCI: 2%									0.36			0.01
NADDATEK NA ELEM. DODATK.: 1.5%									0.27			0.01
RAZEM:									19.11			0.53
WYKONAĆ: x 8									152.88			4.24

STĘŻENIE POŁACIOWE ST.3. SZTUK 8

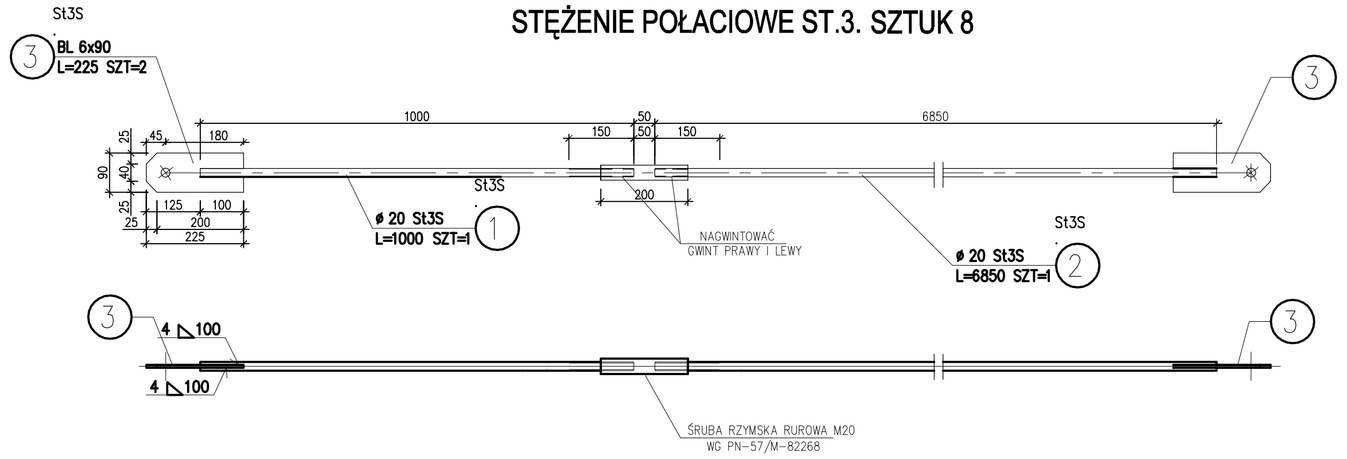

ZESTAWIENIE STALI

	NUMER ELEMENTU	NAZWA ELEMENTU	DŁUGOŚĆ [mm]	GATUNEK STALI	LICZBA SZTUK	DŁ. RAZEM [m]	MASA JEDN [kg/m]	MASA 1 ELEM [kg]	MASA RAZEM [kg]	POLE JEDN [m2/m]	POLE 1 ELEM [m2]	POLE RAZEM [m2]
	1	ø 20 St3S	1000	St3S	1	1.00	2.47	2.47	2.47	0.06	0.06	0.06
	2	ø 20 St3S	6850	St3S	1	6.85	2.47	16.89	16.89	0.06	0.43	0.43
	3	BL 6x90	225	St3S	2	0.45	4.24	0.95	1.91	0.19	0.04	0.09
OGÓŁEM									21.27			0.58
NADDATEK NA SPOINY: 1.8%									0.38			0.01
NADDATEK NA NIERÓWNOŚCI: 2%									0.43			0.01
NADDATEK NA ELEM. DODATK.: 1.5%									0.32			0.01
RAZEM:									22.4			0.61
WYKONAĆ: x 8									179.2			4.88

STĘŻENIE POŁACIOWE ST.4. SZTUK 8

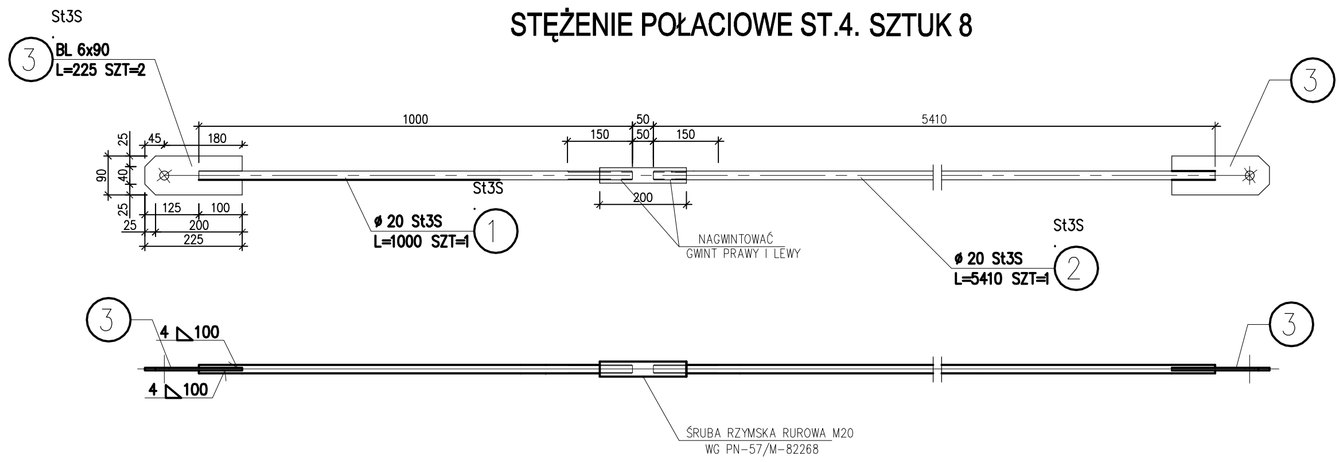

ZESTAWIENIE STALI

	NUMER ELEMENTU	NAZWA ELEMENTU	DŁUGOŚĆ [mm]	GATUNEK STALI	LICZBA SZTUK	DŁ. RAZEM [m]	MASA JEDN [kg/m]	MASA 1 ELEM [kg]	MASA RAZEM [kg]	POLE JEDN [m2/m]	POLE 1 ELEM [m2]	POLE RAZEM [m2]
	1	ø 20 St3S	1000	St3S	1	1.00	2.47	2.47	2.47	0.06	0.06	0.06
	2	ø 20 St3S	5410	St3S	1	5.41	2.47	13.34	13.34	0.06	0.34	0.34
	3	BL 6x90	225	St3S	2	0.45	4.24	0.95	1.91	0.19	0.04	0.09
OGÓŁEM									17.72			0.49
NADDATEK NA SPOINY: 1.8%									0.32			0.01
NADDATEK NA NIERÓWNOŚCI: 2%									0.35			0.01
NADDATEK NA ELEM. DODATK.: 1.5%									0.27			0.01
RAZEM:									18.66			0.52
WYKONAĆ: x 8									149.28			4.16

UWAGI:
1. ROZPATRYWAĆ ŁĄCZNIE Z RZUTAMI KONSTRUKCJI ORAZ ARCHITEKTURY

UWAGA:
STAL: St3S;
ELEKTRODA ER-146; EA-146; EB-150
SPAWANIE DRUTEM W OSŁONIE ARGONU
PRZYGOTOWANIE BRZEGÓW
DO SPAWANIA ŁUKOWEGO
wg PN-75/M-69014
klasa śrub 5,6

SPOINY NIEOZNACZONE WYKONAĆ JAKO PACHWINOWE OBUSTRONNE GRUBOŚCI 0,5xGRUBOŚĆ CIEŃSZEGO Z ŁĄCZONYCH ELEMENTÓW LUB JAKO PACHWINOWE JEDNOSTRONNE GRUBOŚCI 0,7xGRUBOŚĆ CIEŃSZEGO Z ŁĄCZONYCH ELEMENTÓW.

NIEOZNACZONE SPOINY CZOŁOWE WYKONAĆ O GRUBOŚCI RÓWNEJ GRUBOŚCI CIEŃSZEGO Z ŁĄCZONYCH ELEMENTÓW.

PRACOWNIA PROJEKTÓW I USŁUG BUDOWLANYCH
mgr inż. Mirosława Witczak
Krotoszyn, ul. Rynek 1
tel.(0-62) 722-82-17, tel.kom. 0 505 097 622

data: 06.2008r
rys.nr K-1.3
skala: 1:10

HALA ŚRODOWISKOWO-SPORTOWA
KOBYLIN. ul. 3 Maja 9, dz. nr 2238

POZ.1.5. STĘŻENIA POŁACIOWE

INWESTOR	GMINA KOBYLIN ul. Rynek Marszałka J.Piłsudskiego 1		
BRANŻA	KONSTRUKCJA	STADIUM	P.WYK.
PROJEKTOWAŁ:	mgr inż. Ireneusz Osajda 7131 / 62 / P / 2002		
	mgr inż. Dagmara Lewandowska		
SPRAWDZIŁ:	inż. Danuta Kmiecik-Bartkowiak 84/81/Pw		

PDF stworzony przez wersję demonstracyjną pdfFactory Pro www.pdffactory.pl/

POZ.1.6.
SZT.6

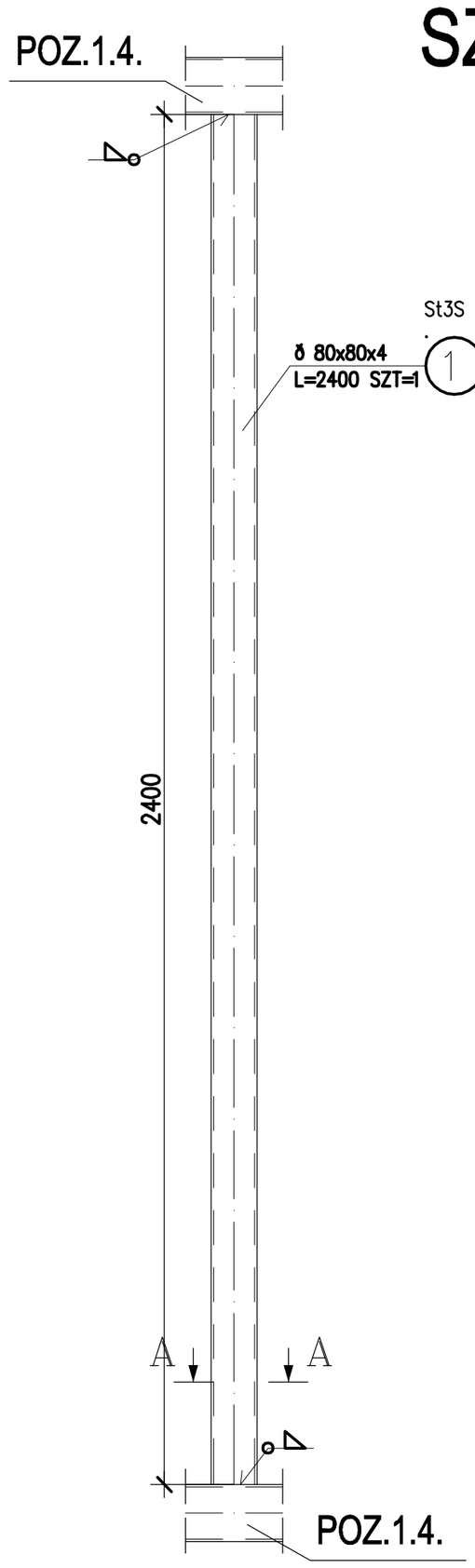

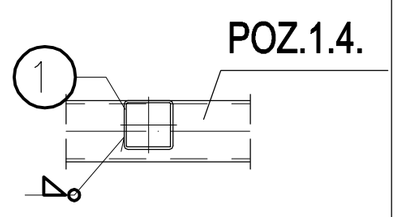

ZESTAWIENIE STALI

	NUMER ELEMENTU	NAZWA ELEMENTU	DŁUGOŚĆ [mm]	GATUNEK STALI	LICZBA SZTUK	DŁ. RAZEM [m]	MASA JEDN [kg/m]	MASA 1 ELEM [kg]	MASA RAZEM [kg]	POLE JEDN [m2/m]	POLE 1 ELEM [m2]	POLE RAZEM [m2]
	1	ð 80x80x4	2400	St3S	1	2.40	9	21.59	21.59	0.32	0.77	0.77
OGÓŁEM									21.59			0.77
NADDATEK NA SPOINY: 1.8%									0.39			0.01
NADDATEK NA NIERÓWNOŚCI: 2%									0.43			0.02
NADDATEK NA ELEM. DODATK.: 1.5%									0.32			0.01
RAZEM:									22.73			0.81
WYKONAĆ: x 6									136.38			4.86

UWAGI:

1. ROZPATRYWAĆ ŁĄCZNIE Z RZUTAMI KONSTRUKCJI ORAZ ARCHITEKTURY

UWAGA:

STAL: St3S;
ELEKTRODA ER-146; EA-146; EB-150
SPAWANIE DRUTEM W OSŁONIE ARGONU
PRZYGOTOWANIE BRZEGÓW
DO SPAWANIA ŁUKOWEGO
wg PN-75/M-69014

klasa śrub 5,6

SPOINY NIEOZNACZONE WYKONAĆ JAKO PACHWINOWE OBUSTRONNE GRUBOŚCI 0,5xGRUBOŚĆ CIENSZEGO Z ŁĄCZONYCH ELEMENTÓW LUB JAKO PACHWINOWE JEDNOSTRONNE GRUBOŚCI 0,7xGRUBOŚĆ CIEŃSZEGO Z ŁĄCZONYCH ELEMENTÓW.

NIEOZNACZONE SPOINY CZOŁOWE WYKONAĆ O GRUBOŚCI RÓWNEJ GRUBOŚCI CIEŃSZEGO Z ŁĄCZONYCH ELEMENTÓW.

PRACOWNIA PROJEKTÓW I USŁUG BUDOWLANYCH
mgr inż. Mirosława Witczak
Krotoszyn, ul. Rynek 1
tel.(0-62) 722-82-17, tel.kom. 0 505 097 622

data: 06.2008r

rys.nr K-1.4

skala: 1:10

HALA ŚRODOWISKOWO-SPORTOWA
KOBYLIN. ul. 3 Maja 9, dz. nr 2238

POZ.1.6. WYMIAN NAŚWIETLA

INWESTOR	GMINA KOBYLIN ul. Rynek Marszałka J.Piłsudskiego 1		
BRANŻA	KONSTRUKCJA	STADIUM	P.WYK.
PROJEKTOWAŁ:	mgr inż. Ireneusz Osajda 7131 / 62 / P / 2002		
	mgr inż. Dagmara Lewandowska		
SPRAWDZIŁ:	inż. Danuta Kmiecik-Bartkowiak 84/81/Pw		

PDF stworzony przez wersję demonstracyjną pdfFactory Pro www.pdffactory.pl/

STĘŻENIE PIONOWE ST.5. SZTUK 8

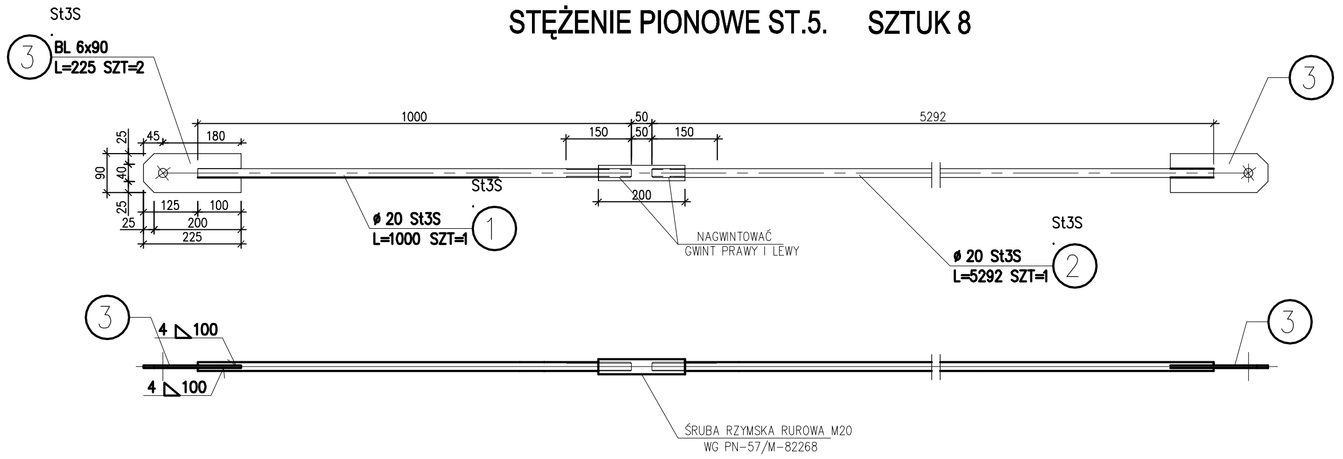

ZESTAWIENIE STALI

	NUMER ELEMENTU	NAZWA ELEMENTU	DŁUGOŚĆ [mm]	GATUNEK STALI	LICZBA SZTUK	DŁ. RAZEM [m]	MASA JEDN [kg/m]	MASA 1 ELEM [kg]	MASA RAZEM [kg]	POLE JEDN [m2/m]	POLE 1 ELEM [m2]	POLE RAZEM [m2]
	1	ø 20 St3S	1000	St3S	1	1.00	2.47	2.47	2.47	0.06	0.06	0.06
	2	ø 20 St3S	5292	St3S	1	5.29	2.47	13.05	13.05	0.06	0.33	0.33
	3	BL 6x90	225	St3S	2	0.45	4.24	0.95	1.91	0.19	0.04	0.09
OGÓŁEM									17.43			0.48
NADDATEK NA SPOINY: 1.8%									0.31			0.01
NADDATEK NA NIERÓWNOŚCI: 2%									0.35			0.01
NADDATEK NA ELEM. DODATK.: 1.5%									0.26			0.01
RAZEM:									18.35			0.51
WYKONAĆ: x 8									146.8			4.08

STĘŻENIE PIONOWE ST.6. SZTUK 2

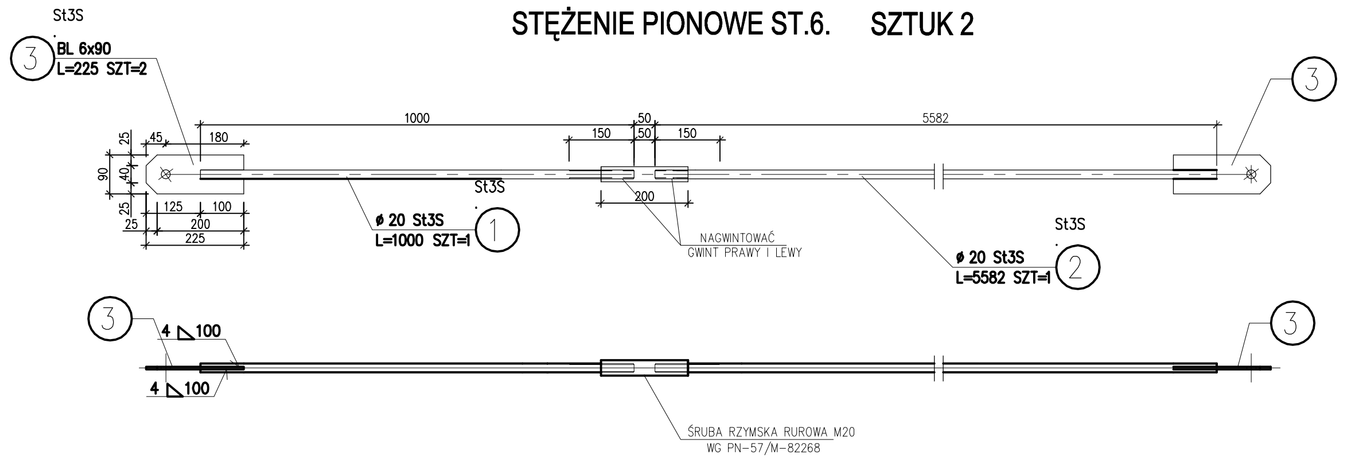

ZESTAWIENIE STALI

	NUMER ELEMENTU	NAZWA ELEMENTU	DŁUGOŚĆ [mm]	GATUNEK STALI	LICZBA SZTUK	DŁ. RAZEM [m]	MASA JEDN [kg/m]	MASA 1 ELEM [kg]	MASA RAZEM [kg]	POLE JEDN [m2/m]	POLE 1 ELEM [m2]	POLE RAZEM [m2]
	1	ø 20 St3S	1000	St3S	1	1.00	2.47	2.47	2.47	0.06	0.06	0.06
	2	ø 20 St3S	5582	St3S	1	5.58	2.47	13.77	13.77	0.06	0.35	0.35
	3	BL 6x90	225	St3S	2	0.45	4.24	0.95	1.91	0.19	0.04	0.09
OGÓŁEM									18.15			0.5
NADDATEK NA SPOINY: 1.8%									0.33			0.01
NADDATEK NA NIERÓWNOŚCI: 2%									0.36			0.01
NADDATEK NA ELEM. DODATK.: 1.5%									0.27			0.01
RAZEM:									19.11			0.53
WYKONAĆ: x 2									38.22			1.06

STĘŻENIE PIONOWE ST.7. SZTUK 4

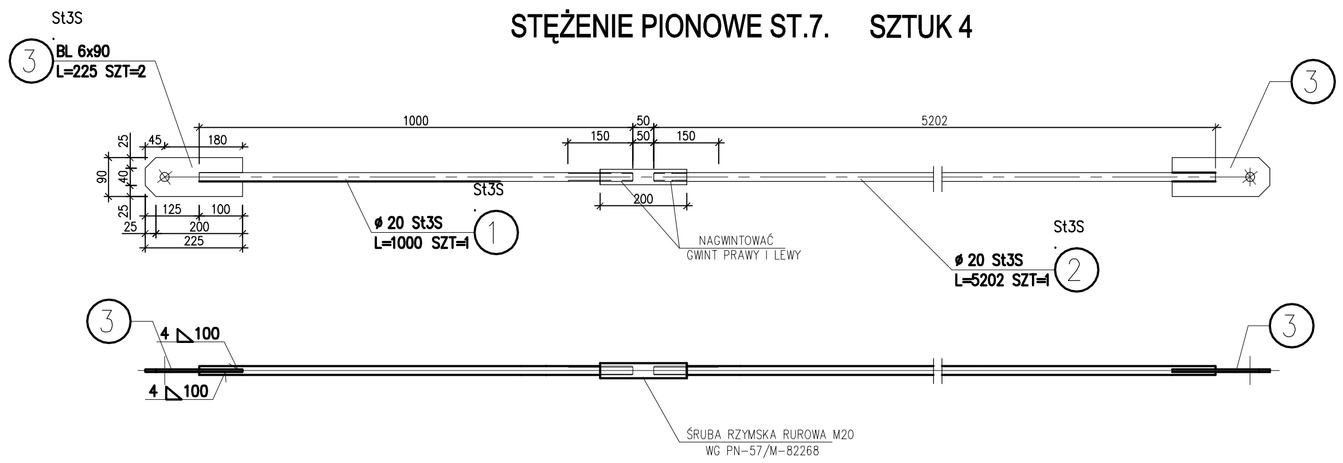

ZESTAWIENIE STALI

	NUMER ELEMENTU	NAZWA ELEMENTU	DŁUGOŚĆ [mm]	GATUNEK STALI	LICZBA SZTUK	DŁ. RAZEM [m]	MASA JEDN [kg/m]	MASA 1 ELEM [kg]	MASA RAZEM [kg]	POLE JEDN [m2/m]	POLE 1 ELEM [m2]	POLE RAZEM [m2]
	1	ø 20 St3S	1000	St3S	1	1.00	2.47	2.47	2.47	0.06	0.06	0.06
	2	ø 20 St3S	5202	St3S	1	5.20	2.47	12.83	12.83	0.06	0.33	0.33
	3	BL 6x90	225	St3S	2	0.45	4.24	0.95	1.91	0.19	0.04	0.09
OGÓŁEM									17.21			0.48
NADDATEK NA SPOINY: 1.8%									0.31			0.01
NADDATEK NA NIERÓWNOŚCI: 2%									0.34			0.01
NADDATEK NA ELEM. DODATK.: 1.5%									0.26			0.01
RAZEM:									18.12			0.51
WYKONAĆ: x 4									72.48			2.04

UWAGI:

1. ROZPATRYWAĆ ŁĄCZNIE Z RZUTAMI KONSTRUKCJI ORAZ ARCHITEKTURY

UWAGA:

STAL: St3S;
ELEKTRODA ER-146; EA-146; EB-150
SPAWANIE DRUTEM W OSŁONIE ARGONU
PRZYGOTOWANIE BRZEGÓW
DO SPAWANIA ŁUKOWEGO
wg PN-75/M-69014

klasa śrub 5,6

SPOINY NIEOZNACZONE WYKONAĆ JAKO PACHWINOWE OBUSTRONNE GRUBOŚCI 0,5xGRUBOŚĆ CIEŃSZEGO Z ŁĄCZONYCH ELEMENTÓW LUB JAKO PACHWINOWE JEDNOSTRONNE GRUBOŚCI 0,7xGRUBOŚĆ CIEŃSZEGO Z ŁĄCZONYCH ELEMENTÓW.

NIEOZNACZONE SPOINY CZOŁOWE WYKONAĆ O GRUBOŚCI RÓWNEJ GRUBOŚCI CIEŃSZEGO Z ŁĄCZONYCH ELEMENTÓW.

PRACOWNIA PROJEKTÓW I USŁUG BUDOWLANYCH
mgr inż. Mirosława Witczak
Krotoszyn, ul. Rynek 1
tel.(0-62) 722-82-17, tel.kom. 0 505 097 622

data: 06.2008r

rys.nr K-1.5

skala: 1:10

HALA ŚRODOWISKOWO-SPORTOWA
KOBYLIN, ul. 3 Maja 9, dz. nr 2238

POZ.1.7. STĘŻENIA PIONOWE

INWESTOR	GMINA KOBYLIN ul. Rynek Marszałka J.Piłsudskiego 1		
BRANŻA	KONSTRUKCJA	STADIUM	P.WYK.
PROJEKTOWAŁ:	mgr inż. Ireneusz Osajda 7131 / 62 / P / 2002		
	mgr inż. Dagmara Lewandowska		
SPRAWDZIŁ:	inż. Danuta Kmiecik-Bartkowiak 84/81/Pw		

PDF stworzony przez wersję demonstracyjną pdfFactory Pro www.pdffactory.pl/

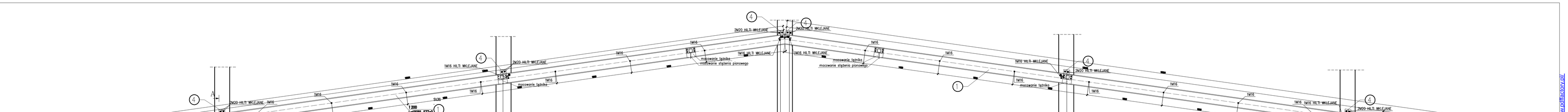

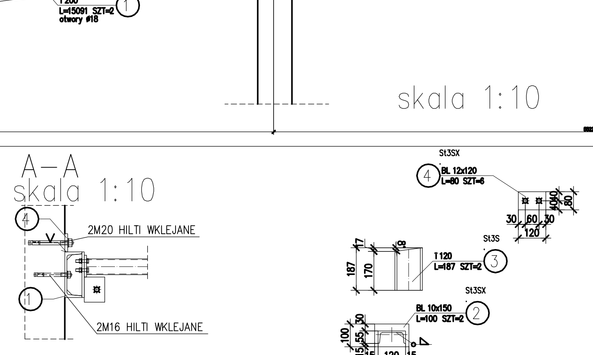

ZESTAWIENIE STALI

NUMER ELEMENTU	NAZWA ELEMENTU	DŁUGOŚĆ [mm]	GATUNEK STALI	LICZBA SZTUK	DŁ. RAZEM [m]	MASA JEDN [kg/m]	MASA 1 ELEM [kg]	MASA RAZEM [kg]	POLE JEDN [m2/m]	POLE 1 ELEM [m2]	POLE RAZEM [m2]
1	I 200	15091	SI35	2	30.18	25.3	381.8	763.6	0.66	9.96	19.91
2	BL 10x150	100	SI35X	2	0.20	11.78	1.18	2.36	0.32	0.03	0.06
3	I 120	187	SI35	2	0.37	13.4	2.51	5.01	0.43	0.08	0.16
4	BL 12x120	80	SI35X	6	0.48	11.3	0.9	5.43	0.26	0.02	0.13
OGÓŁEM								776.4			20.26
NADDATEK NA SPONY: 1.8%								13.98			0.36
NADDATEK NA NIERÓWNOŚĆ: 2%								15.53			0.41
NADDATEK NA ELEM. DODATK.: 1.5%								11.65			0.3
RAZEM:								817.56			21.33
WYKONAĆ: x 2								1635.12			42.66

UWAGI:

1. ROZPATRYWAĆ ŁĄCZNIE Z RZUTAMI KONSTRUKCJI ORAZ ARCHITEKTURY
2. SZCZEGÓŁ MOCOWANIA TĘŻNIKÓW ZGODNIE Z RYS.K.1.2.
3. SZCZEGÓŁ MOCOWANIA BLACHY MONTAŻOWEJ STĘŻEŃ PIONOWYCH ZGODNIE Z RYS.K.1.2.
4. ROZSTAW ŚRUB M16 MECHANICZNYCH CO 1,5M

UWAGA:
STAL: SI35:
ELEKTRODA ED-14B, EA-14B, ED-150
SPAWANIE GRUBYM W OSLONIE ARGONU
PRZYGOTOWANIE BRZEGÓW
WG PN-EN ISO 9692-1:2003
Wymaz ocb. kl.

SPONY WIELOKROTNIE WYKONAĆ JAKO PADROWNE OBUSTRONNE LUB JAKO PADROWNE JEDNOSTRONNE, PRZYCINAĆ DRUGIEGO GERÓDZIO Z ŁĄCZONYCH ELEMENTÓW.
WIELOKROTNIE SPONY CZĘSTNE WYKONAĆ O GRUBOŚCI NOWEJ DRUGIEGO GERÓDZIO Z ŁĄCZONYCH ELEMENTÓW.

PRACOWNIA PROJEKTÓW I USŁUG BUDOWLANYCH Mirosław Kowalczyk, Andrzej Wojtasik Grzegorzewice, ul. Parkowa 1 NIP:811-102-72-19 / REGON: 000097832			data: 06.2009
HALA ŚRODOWISKOWO-SPORTOWA KOBYLIN, ul. 3 Maja 9, dz. nr 2236			skala: K-1.6
POZ.1.2. BELKA OCZEPOWA			skala: 1:20
INWESTOR	GMINA KOBYLIN ul. Rynek Marszałka J.Piłsudskiego 1		
BRANŻA	KONSTRUKCJA	STADIUM	P.WYK.
PROJEKTOWAŁ	mgr inż. Andrzej Wojtasik nr ew. 81/91 P.I.B. 2002		
	mgr inż. Dagmara Lewandowska		
SPRAWDZIŁ	inż. Dariusz Kowalik-Bartkowiak nr ew. 41/89 P.I.B.		

PDF Stworzony przez wersję demonstracyjną pdfFactory Pro www.pdffactory.pl.

POZ.2.1. Belka żelbetowa 25x50cm

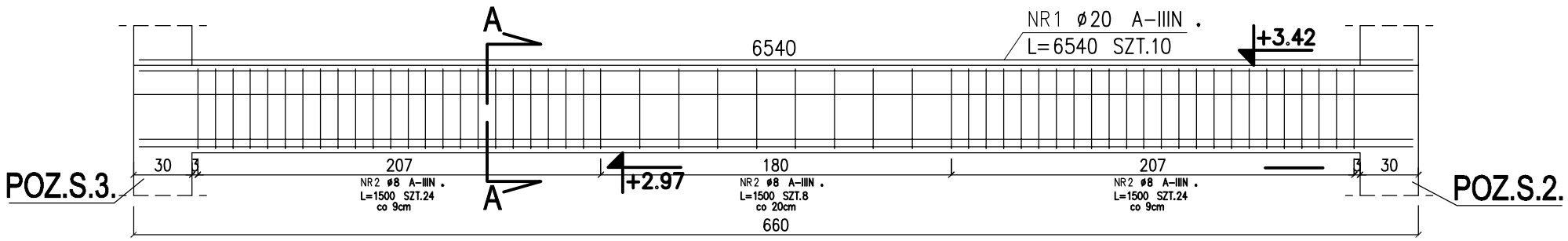

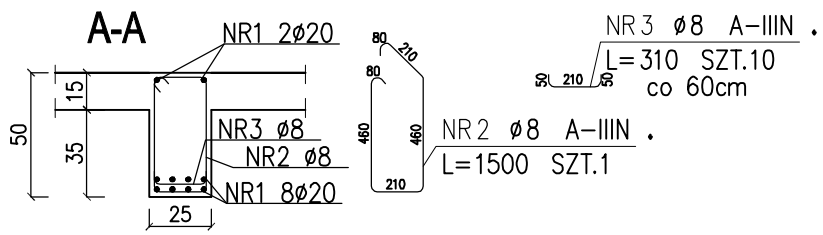

ZESTAWIENIE STALI

POZ.	NR PRĘTA	RODZAJ STALI	DŁUGOŚĆ [cm]	LICZBA SZTUK	DŁ. ŁĄCZNA [m]		
					A-IIIN		
					ø8	ø20	
2.1.	1	ø20 A-IIIN	654	10		65.4	
	2	ø8 A-IIIN	150	57	85.5		
	3	ø8 A-IIIN	31	10	3.1		
DŁUGOŚĆ RAZEM [m]					88.6	65.4	
MASA JEDNOSTKOWA [kg/m]					0.395	2.466	
MASA [kg]					35	161.28	
MASA OGÓŁEM [kg]					196.28		
WYKONAĆ: x 1					196.28		

UWAGA : Wszystkie wymiary prętów podawane są w osiach prętów.

UWAGA:

1. ROZPATRYWAĆ ŁĄCZNIE Z PROJEKTEM ARCHITEKTURY, PROJEKTAMI BRANŻOWYMI ORAZ RYSUNKAMI ELEMENTÓW PRZYLEGŁYCH
2. UŁOŻONY BETON ZAWIBROWAĆ

BETON:	B30 (W6)
KRUSZYWO:	<16mm
ROZFORMOWANIE:	22 MPa
OTULINA:	2,0cm
STAL ZBROJENIOWA:	BST500

PRACOWNIA PROJEKTÓW I USŁUG BUDOWLANYCH
mgr inż. Mirosława Witczak
Krotoszyn, ul. Rynek 1
tel.(0-62) 722-82-17, tel.kom. 0 505 097 622

data: 06.2008r

rys.nr K-2.1.

skala: 1:30

HALA ŚRODOWISKOWO-SPORTOWA
KOBYLIN. ul. 3 Maja 9, dz. nr 2238

POZ.2.1. BELKA ŻELBETOWA

INWESTOR	GMINA KOBYLIN ul. Rynek Marszałka J.Piłsudskiego 1		
BRANŻA	KONSTRUKCJA	STADIUM	P.WYK.
PROJEKTOWAŁ:	mgr inż. Ireneusz Osajda 7131 / 62 / P / 2002		
OPRACOWAŁ:	mgr inż. Łukasz Idziak		
SPRAWDZIŁ:	inż. Danuta Kmiecik-Bartkowiak 84/81/Pw		

PDF stworzony przez wersję demonstracyjną pdfFactory Pro www.pdffactory.pl/

POZ.2.2.

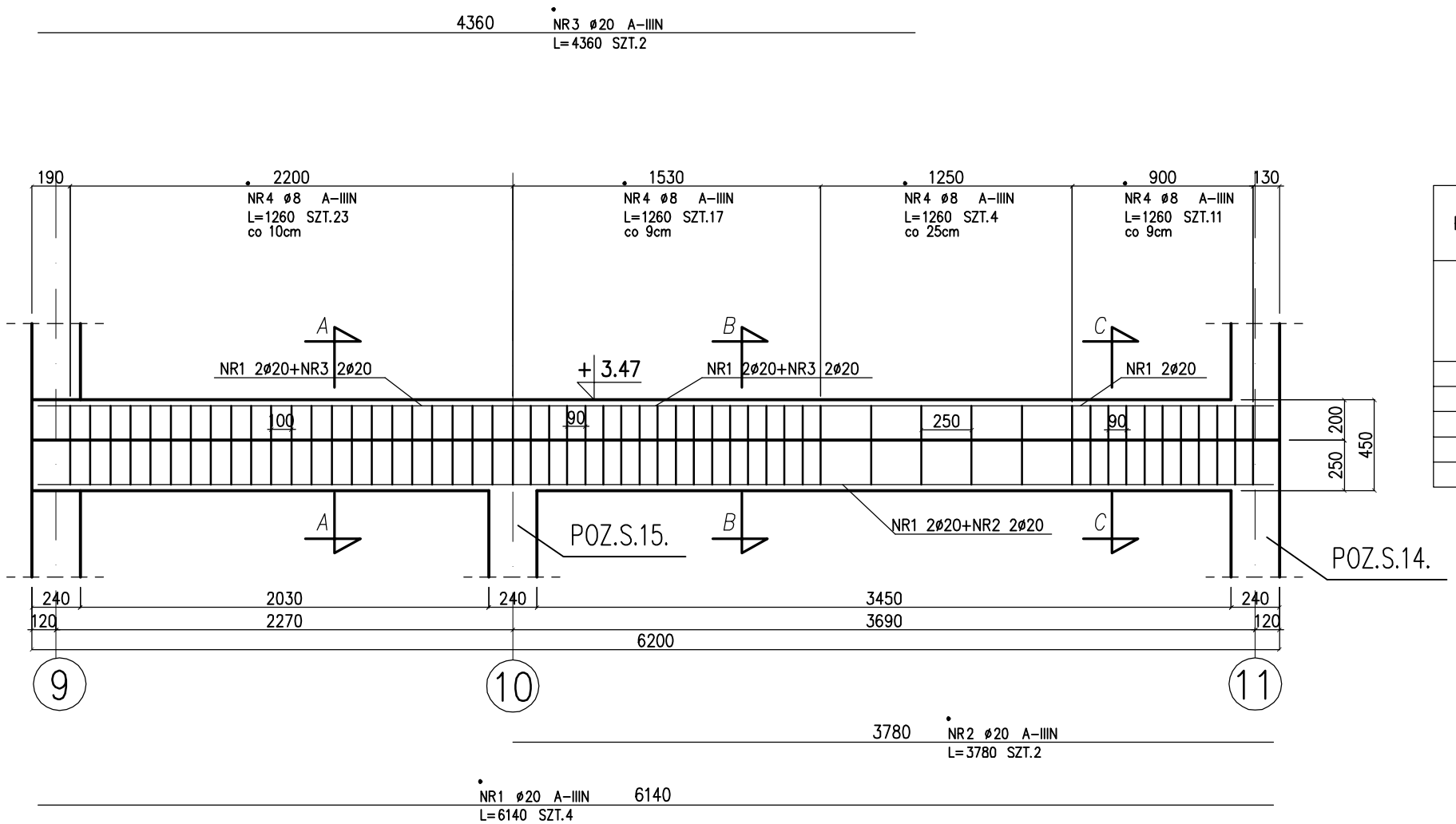

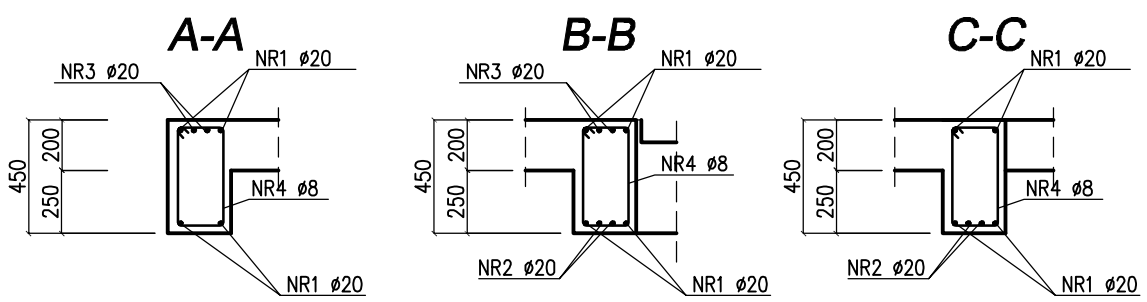

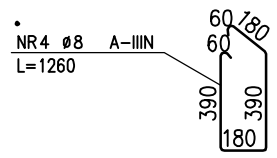

ZESTAWIENIE STALI

POZ.	NR PR?TA	RODZAJ STALI	DŁUGOŚĆ [cm]	LICZBA SZTUK	DŁUGOŚĆ ŁĄCZNA [m] A-IIIN ø8	ø20	
	1	ø20 A-IIIN	614	4		24.56	
	2	ø20 A-IIIN	378	2		7.56	
	3	ø20 A-IIIN	436	2		8.72	
	4	ø8 A-IIIN	126	55	69.3		
DŁUGOŚĆ RAZEM [m]					69.3	40.84	
MASA JEDNOSTKOWA [kg/m]					.395	2.466	
MASA [kg]					27.37	100.71	
MASA OGÓŁEM [kg]					128.08		
WYKONAĆ: x 1					128.08		

UWAGA:

1. ROZPATRYWAĆ ŁĄCZNIE Z PROJEKTEM ARCHITEKTURY, PROJEKTAMI BRANŻOWYMI ORAZ RYSUNKAMI ELEMENTÓW PRZYLEGŁYCH
2. UŁOŻONY BETON ZAWIBROWAĆ

BETON: B30
KRUSZYWO: <16mm
ROZFORMOWANIE: 22 MPa
OTULINA: 3,0cm
STAL ZBROJENIOWA: BST500

PRACOWNIA PROJEKTÓW I USŁUG BUDOWLANYCH
mgr inż. Mirosława Witczak
Krotoszyn, ul. Rynek 1
tel.(0-62) 722-82-17, tel.kom. 0 505 097 622

data: 06.2008r

rys.nr K-2.2.

skala: 1:30

HALA ŚRODOWISKOWO-SPORTOWA
KOBYLIN. ul. 3 Maja 9, dz. nr 2238

POZ.2.2. BELKA ŻELBETOWA

INWESTOR	GMINA KOBYLIN ul. Rynek Marszałka J.Piłsudskiego 1		
BRANŻA	KONSTRUKCJA	STADIUM	P.WYK.
PROJEKTOWAŁ:	mgr inż. Ireneusz Osajda 7131 / 62 / P / 2002		
OPRACOWAŁ:	mgr inż. Joanna Gryko		
SPRAWDZIŁ:	inż. Danuta Kmiecik-Bartkowiak 84/81/Pw		

PDF stworzony przez wersję demonstracyjną pdfFactory Pro www.pdffactory.pl/

POZ.2.3. belka żelbet.24x35cm

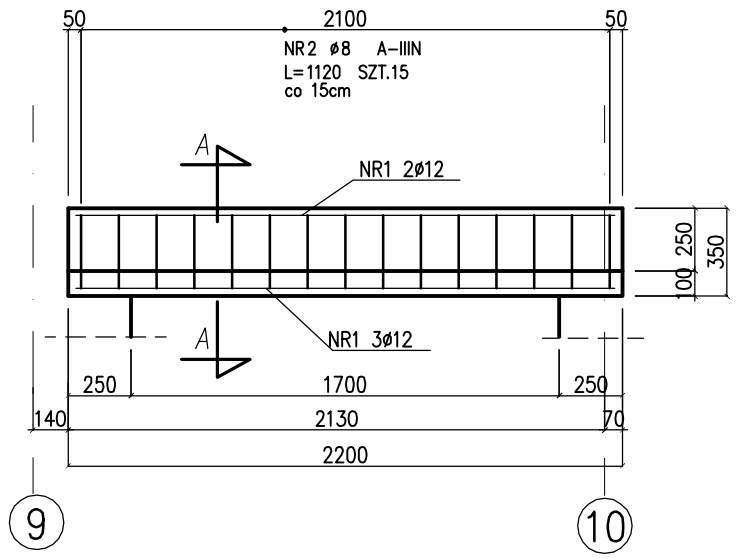

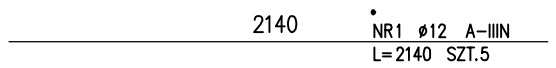

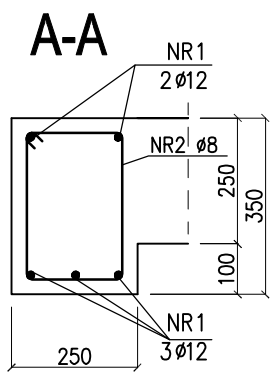

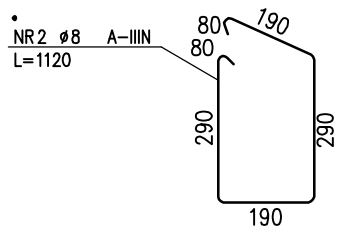

ZESTAWIENIE STALI

	NR PRĘTA	RODZAJ STALI	DŁUGOŚĆ [cm]	LICZBA SZTUK	DŁ. ŁĄCZNA [m] A-IIIN ø8	DŁ. ŁĄCZNA [m] A-IIIN ø12	
	1	ø12 A-IIIN	214	5		10.7	
	2	ø8 A-IIIN	112	15	16.8		
DŁUGOŚĆ RAZEM [m]					16.8	10.7	
MASA JEDNOSTKOWA [kg/m]					0.395	0.888	
MASA [kg]					6.64	9.5	
MASA OGÓŁEM [kg]					16.14		
WYKONAĆ: x 1					16.14		

UWAGA : Wszystkie wymiary prętów podawane są w osiach prętów.

UWAGA:

1. ROZPATRYWAĆ ŁĄCZNIE Z PROJEKTEM ARCHITEKTURY, PROJEKTAMI BRANŻOWYMI ORAZ RYSUNKAMI ELEMENTÓW PRZYLEGŁYCH
2. UŁOŻONY BETON ZAWIBROWAĆ

BETON:	B30
KRUSZYWO:	<16mm
ROZFORMOWANIE:	22 MPa
OTULINA:	3,0cm
STAL ZBROJENIOWA:	BST500

PRACOWNIA PROJEKTÓW I USŁUG BUDOWLANYCH
mgr inż. Mirosława Witczak
Krotoszyn, ul. Rynek 1
tel.(0-62) 722-82-17, tel.kom. 0 505 097 622

data: 06.2008r

rys.nr K-2.3.

skala: 1:30

HALA ŚRODOWISKOWO-SPORTOWA
KOBYLIN. ul. 3 Maja 9, dz. nr 2238

POZ.2.3. BELKA ŻELBETOWA

INWESTOR	GMINA KOBYLIN ul. Rynek Marszałka J.Piłsudskiego 1		
BRANŻA	KONSTRUKCJA	STADIUM	P.WYK.
PROJEKTOWAŁ:	mgr inż. Ireneusz Osajda 7131 / 62 / P / 2002		
OPRACOWAŁ:	mgr inż. Joanna Gryko		
SPRAWDZIŁ:	inż. Danuta Kmiecik-Bartkowiak 84/81/Pw		

PDF stworzony przez wersję demonstracyjną pdfFactory Pro www.pdffactory.pl/

POZ.2.4. Belka żelbetowa 24x50cm

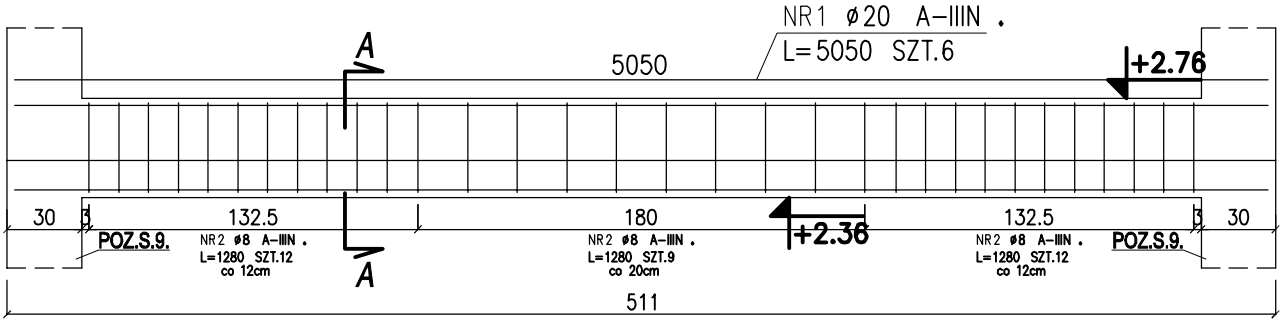

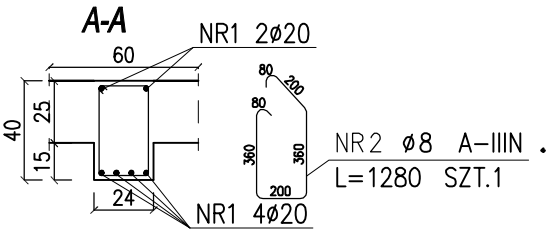

BETON:	B30 (W8)
KRUSZYWO:	<16mm
ROZFORMOWANIE:	22 MPa
OTULINA:	2,0cm
STAL ZBROJENIOWA:	BST500

ZESTAWIENIE STALI

POZ.	NR PRĘTA	RODZAJ STALI	DŁUGOŚĆ [cm]	LICZBA SZTUK	DŁ. ŁĄCZNA [m] A-IIIN ø8	DŁ. ŁĄCZNA [m] A-IIIN ø20	
2.4.	1	ø20 A-IIIN	505	6		30.3	
	2	ø8 A-IIIN	128	34	43.52		
DŁUGOŚĆ RAZEM [m]					43.52	30.3	
MASA JEDNOSTKOWA [kg/m]					0.395	2.466	
MASA [kg]					17.19	74.72	
MASA OGÓŁEM [kg]					91.91		
WYKONAĆ: x 1					91.91		

UWAGA : Wszystkie wymiary prętów podawane są w osiach prętów.

UWAGA:

1. ROZPATRYWAĆ ŁĄCZNIE Z PROJEKTEM ARCHITEKTURY, PROJEKTAMI BRANŻOWYMI ORAZ RYSUNKAMI ELEMENTÓW PRZYLEGŁYCH
2. UŁOŻONY BETON ZAWIBROWAĆ

PRACOWNIA PROJEKTÓW I USŁUG BUDOWLANYCH
mgr inż. Mirosława Witczak
Krotoszyn, ul. Rynek 1
tel.(0-62) 722-82-17, tel.kom. 0 505 097 622

data: 06.2008r

rys.nr K-2.4.

skala: 1:30

HALA ŚRODOWISKOWO-SPORTOWA
KOBYLIN. ul. 3 Maja 9, dz. nr 2238

POZ.2.4. BELKA ŻELBETOWA

INWESTOR	GMINA KOBYLIN ul. Rynek Marszałka J.Piłsudskiego 1		
BRANŻA	KONSTRUKCJA	STADIUM	P.WYK.
PROJEKTOWAŁ:	mgr inż. Ireneusz Osajda 7131 / 62 / P / 2002		
OPRACOWAŁ:	mgr inż. Łukasz Idziak		
SPRAWDZIŁ:	inż. Danuta Kmiecik-Bartkowiak 84/81/Pw		

PDF stworzony przez wersję demonstracyjną pdfFactory Pro www.pdffactory.pl/

POZ.2.6.

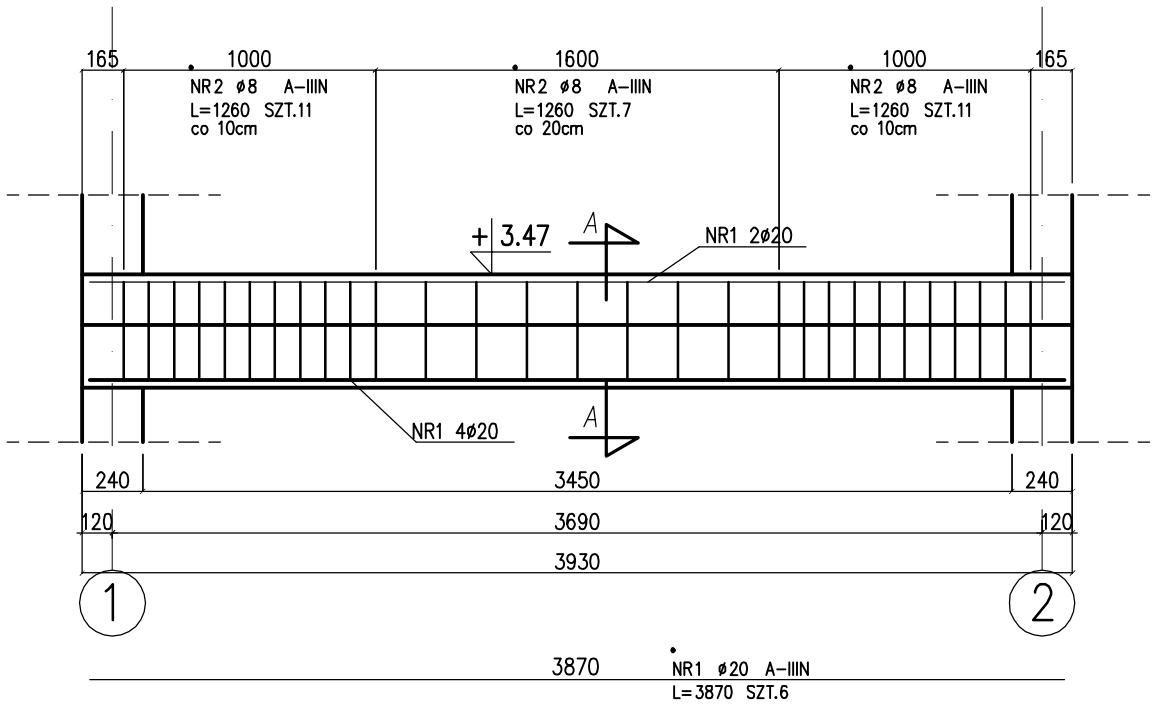

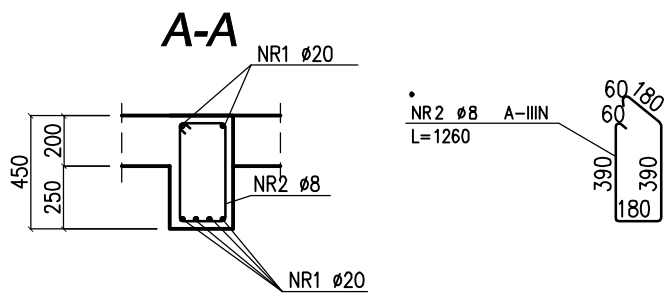

UWAGA:

1. ROZPATRYWAĆ ŁĄCZNIE Z PROJEKTEM ARCHITEKTURY, PROJEKTAMI BRANŻOWYMI ORAZ RYSUNKAMI ELEMENTÓW PRZYLEGŁYCH
2. UŁOŻONY BETON ZAWIBROWAĆ

BETON:	B30
KRUSZYWO:	<16mm
ROZFORMOWANIE:	22 MPa
OTULINA:	3,0cm
STAL ZBROJENIOWA:	BST500

ZESTAWIENIE STALI

	NR PR?TA	RODZAJ STALI	DŁUGOŚĆ [cm]	LICZBA SZTUK	DŁUGOŚĆ ŁĄCZNA [m] A-IIIN ø8	DŁUGOŚĆ ŁĄCZNA [m] A-IIIN ø20	
	1	ø20 A-IIIN	387	6		23.22	
	2	ø8 A-IIIN	126	29	36.54		
DŁUGOŚĆ RAZEM [m]					36.54	23.22	
MASA JEDNOSTKOWA [kg/m]					.395	2.466	
MASA [kg]					14.43	57.26	
MASA OGÓŁEM [kg]					71.69		
WYKONAĆ: x 1					71.69		

PRACOWNIA PROJEKTÓW I USŁUG BUDOWLANYCH
mgr inż. Mirosława Witczak
Krotoszyn, ul. Rynek 1
tel.(0-62) 722-82-17, tel.kom. 0 505 097 622

data: 06.2008r

rys.nr K-2.6.

skala: 1:30

HALA ŚRODOWISKOWO-SPORTOWA
KOBYLIN. ul. 3 Maja 9, dz. nr 2238

POZ.2.6. BELKA ŻELBETOWA

INWESTOR	GMINA KOBYLIN ul. Rynek Marszałka J.Piłsudskiego 1		
BRANŻA	KONSTRUKCJA	STADIUM	P.WYK.
PROJEKTOWAŁ:	mgr inż. Ireneusz Osajda 7131 / 62 / P / 2002		
OPRACOWAŁ:	mgr inż. Joanna Gryko		
SPRAWDZIŁ:	inż. Danuta Kmiecik-Bartkowiak 84/81/Pw		

PDF stworzony przez wersję demonstracyjną pdfFactory Pro www.pdffactory.pl/

POZ.2.7. Belka żelbetowa 24x30cm

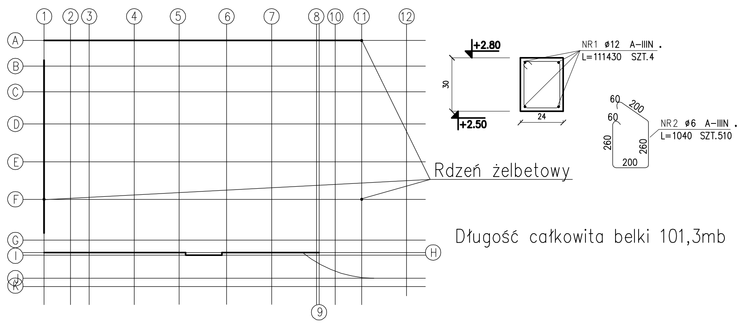

Wieniec pośredni 24x24cm

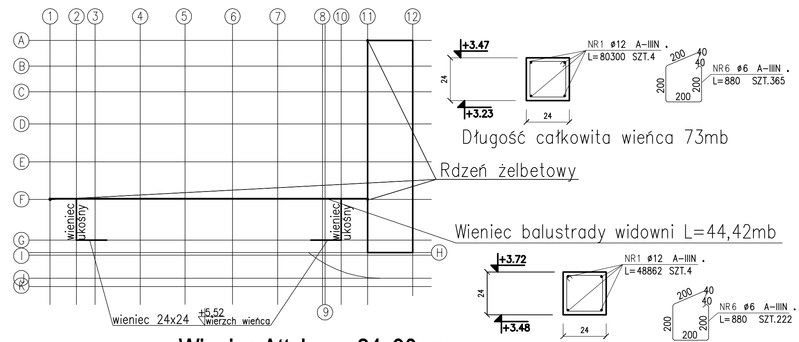

Wieniec pośredni 24x30cm

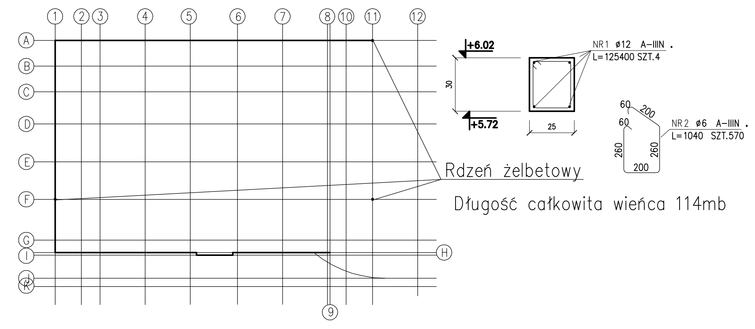

Wieniec pośredni 24x30cm

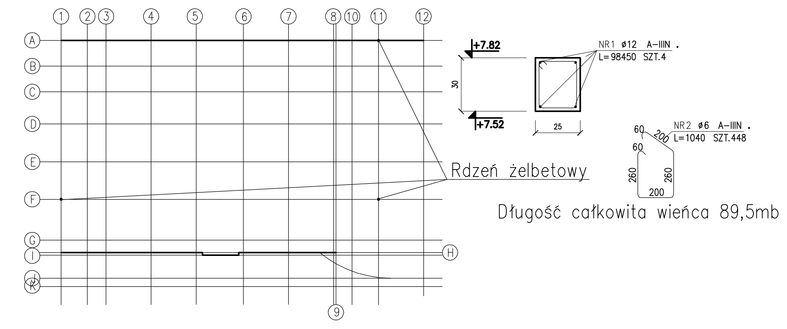

POZ.2d.1. Belka żelbetowa 30(24)x30cm

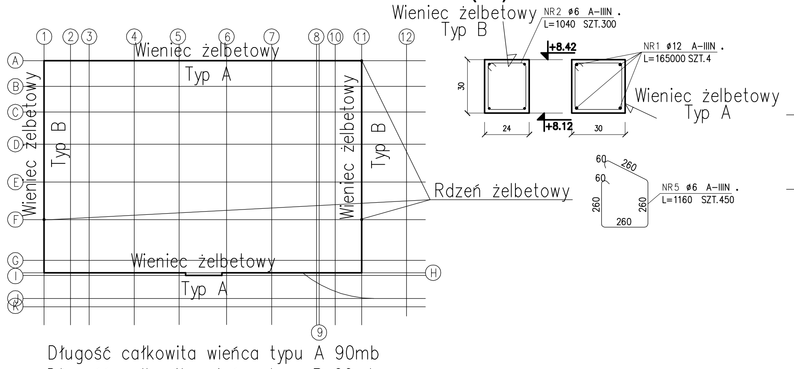

Wieniec Attykowy 24x30cm

WIENIEC ATTYKOWY DZIELIĆ NA ODCINKI DYLATACYJNE ZGODNIE Z PODZIAŁEM SŁUPÓW W OSIACH A i H.

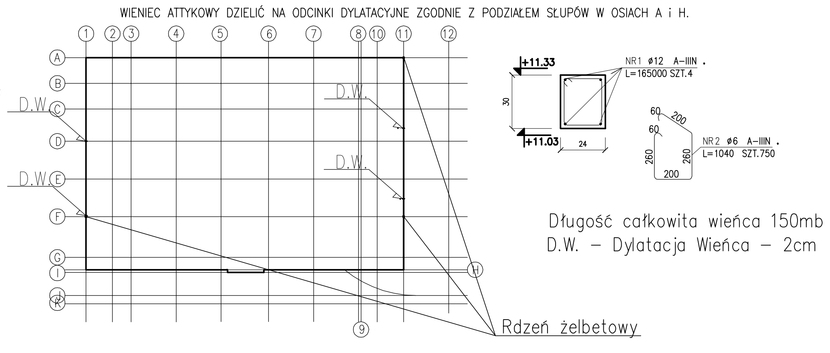

RDZEŃ ŻELBETOWY 24x30cm
3 szt

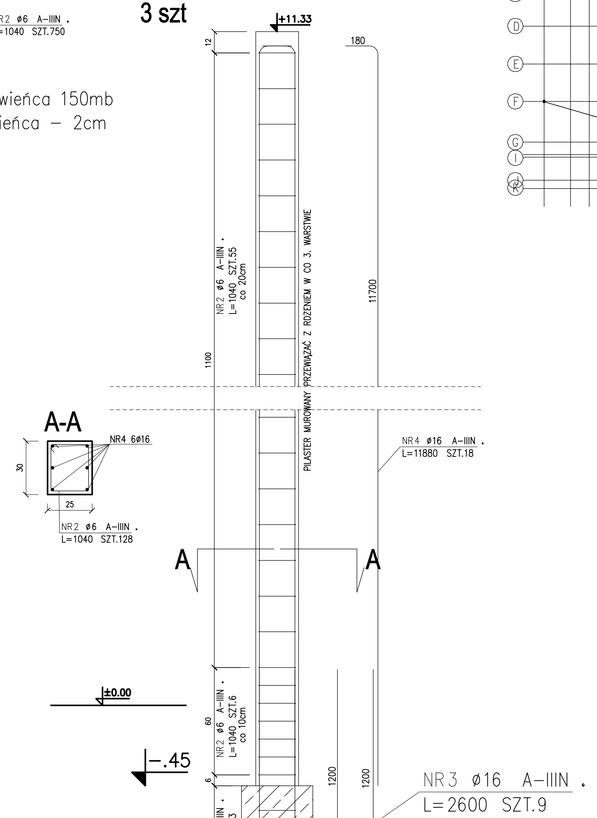

Wieniec pośredni 24x24cm

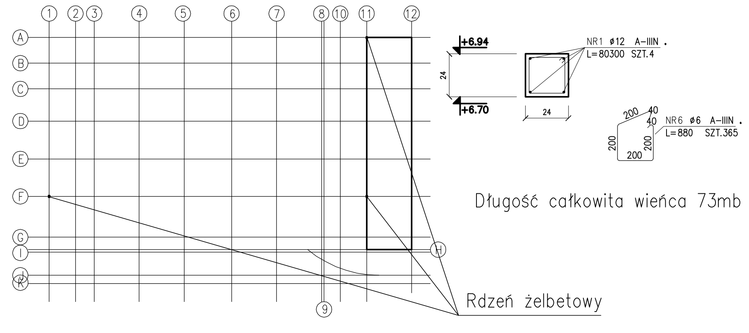

UWAGA:

1. ROZPATRYWAĆ ŁĄCZNIE Z PROJEKTEM ARCHITEKTURY, PROJEKTAMI BRANŻOWYMI ORAZ RYSUNKAMI ELEMENTÓW PRZYLEGŁYCH
2. UŁOŻONY BETON ZAWIBROWAĆ.
3. PILASTER MUROWANY W OSIACH 11/A PRZEWIĄŻAĆ Z ROZENIEM 2A POMOCĄ KOTW Z PRĘTÓW 246 W CO TRZECIEJ SPOINIE.
4. WIENIEC ATTYKOWY DZIELIĆ NA ODCINKI DYLATACYJNE ZGODNIE Z PODZIAŁEM SŁUPÓW W OSIACH A i H.

BETON:	B10 (W6)
KRUSZYWO:	31mm
ROZFORMOWANIE:	22 MPa
OTULINA:	2.0cm.
STAL ZBROJENIOWA:	BSt500

Uwaga!
W miejscach przewidzianych do montażu koszy do piłki koszykowej wykonać pionowe odgałęzienia rdzenia żelbetowego (na wysokość 1m) połączone monolitycznie z wieńcem żelbetowym (poz. S=+2,5, W=+2,7m) Wymiar wysokości rdzeni i ich lokalizacje dostosować do wytycznych uzyskanych od dostawcy koszy.

ZESTAWIENIE STALI

POZ.	NR PRĘTA	RODZAJ STALI	DŁUGOŚĆ [cm]	LICZBA SZTUK	Dł. ŁĄCZNA [m] A-IIIN ø6	ø12	ø16	
	1	ø12 A-IIIN	4886	4		195.44		
	1	ø12 A-IIIN	16500	8		1320		
	1	ø12 A-IIIN	9845	4		393.8		
	1	ø12 A-IIIN	12540	4		501.6		
	1	ø12 A-IIIN	8030	8		642.4		
	1	ø12 A-IIIN	11143	4		445.72		
	2	ø6 A-IIIN	104	2770	2880.8			
	3	ø16 A-IIIN	260	9			23.4	
	4	ø16 A-IIIN	1188	18			213.84	
	5	ø6 A-IIIN	116	450	522			
	6	ø6 A-IIIN	88	952	837.76			
DŁUGOŚĆ RAZEM [m]					4240.56	3498.96	237.24	
MASA JEDNOSTKOWA [kg/m]					0.222	0.888	1.578	
MASA [kg]					941.4	3107.08	374.36	
MASA OGÓŁEM [kg]					4422.84			
WYKONAĆ: x 1					4422.84			

UWAGA : Wszystkie wymiary prętów podawane są w osiach prętów.

PRACOWNIA PROJEKTÓW I USŁUG BUDOWLANYCH mgr inż. Mirosława Witczak Krośniewice, ul. Rynek 1 tel.(0-62) 732-82-17, tel.kom. 0 505 097 622			data: 06.2008r.
HALA ŚRODOWISKOWO-SPORTOWA KOBYLIN, ul. 3 Maja 9, dz. nr 2238			rys.nr K-2.7.
POZ.2.7.; 2d.1. BELKI, WIEŃCE I TRZPIENIE ŻELBETOWE			skala: 1:15
INWESTOR	GMINA KOBYLIN ul. Rynek Marszałka J.Piłsudskiego 1		
BRANŻA	KONSTRUKCJA	STADIUM	P.WYK.
PROJEKTOWAŁ:	mgr inż. Janusz Witczak nr 7131 / 62 / 8 / 2002		
OPRACOWAŁ:	mgr inż. Łukasz Idziak		
SPRAWDZIŁ:	mgr. Danuta Kalwacka-Bartkowska 44/81/06		

© Stworzony przez wersję demonstracyjną pdfFactory Pro www.pdffactory.pl

POZ.2.8. belka żelbet. 24x35cm
sztuk 2

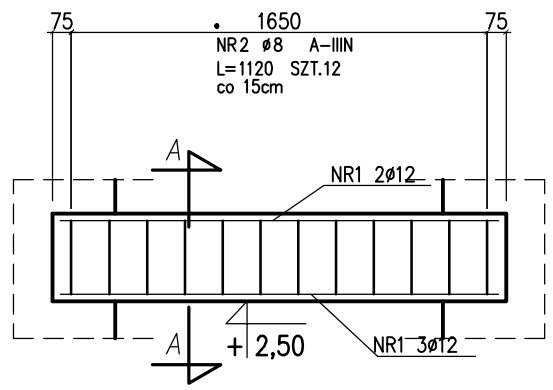

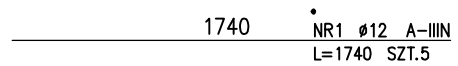

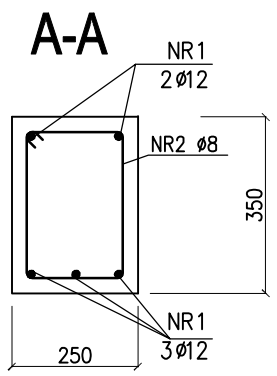

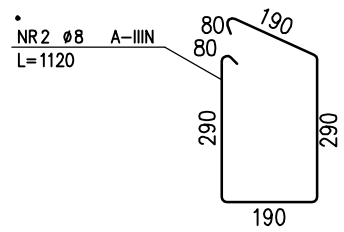

UWAGA:

1. ROZPATRYWAĆ ŁĄCZNIE Z PROJEKTEM ARCHITEKTURY, PROJEKTAMI BRANŻOWYMI ORAZ RYSUNKAMI ELEMENTÓW PRZYLEGŁYCH
2. UŁOŻONY BETON ZAWIBROWAĆ

BETON:	B30
KRUSZYWO:	<16mm
ROZFORMOWANIE:	22 MPa
OTULINA:	3,0cm
STAL ZBROJENIOWA:	BST500

ZESTAWIENIE STALI

	NR PRĘTA	RODZAJ STALI	DŁUGOŚĆ [cm]	LICZBA SZTUK	DŁ. ŁĄCZNA [m] A-IIIN ø8	DŁ. ŁĄCZNA [m] A-IIIN ø12	
	1	ø12 A-IIIN	174	5		8.7	
	2	ø8 A-IIIN	112	12	13.44		
DŁUGOŚĆ RAZEM [m]					13.44	8.7	
MASA JEDNOSTKOWA [kg/m]					0.395	0.888	
MASA [kg]					5.31	7.73	
MASA OGÓŁEM [kg]					13.04		
WYKONAĆ: x 2					26.08		

UWAGA : Wszystkie wymiary prętów podawane są w osiach prętów.

PRACOWNIA PROJEKTÓW I USŁUG BUDOWLANYCH
mgr inż. Mirosława Witczak
Krotoszyn, ul. Rynek 1
tel.(0-62) 722-82-17, tel.kom. 0 505 097 622

data: 06.2008r

rys.nr K-2.8.

skala: 1:30

HALA ŚRODOWISKOWO-SPORTOWA
KOBYLIN. ul. 3 Maja 9, dz. nr 2238

POZ.2.8. BELKA ŻELBETOWA

INWESTOR	GMINA KOBYLIN ul. Rynek Marszałka J.Piłsudskiego 1		
BRANŻA	KONSTRUKCJA	STADIUM	P.WYK.
PROJEKTOWAŁ:	mgr inż. Ireneusz Osajda 7131 / 62 / P / 2002		
OPRACOWAŁ:	mgr inż. Joanna Gryko		
SPRAWDZIŁ:	inż. Danuta Kmiecik-Bartkowiak 84/81/Pw		

PDF stworzony przez wersję demonstracyjną pdfFactory Pro www.pdffactory.pl/

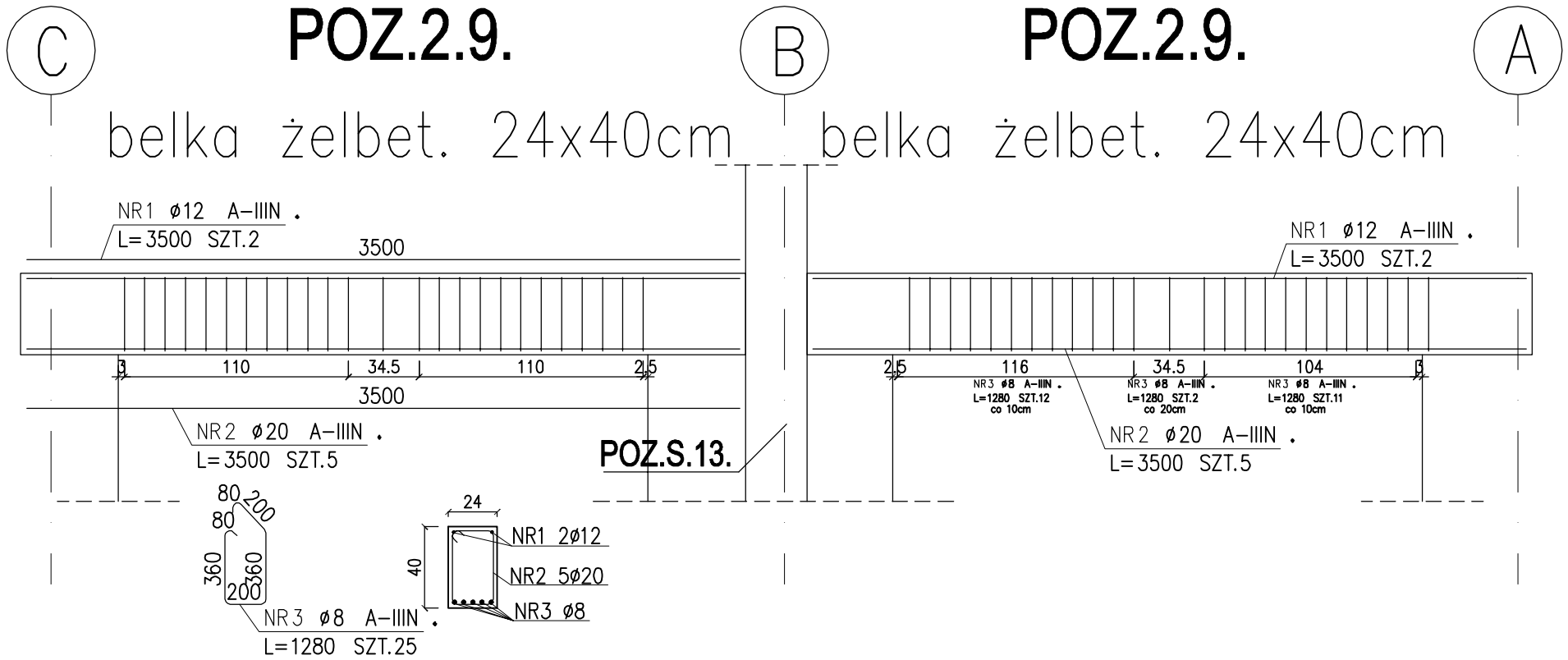

UWAGA:

1. ROZPATRYWAĆ ŁĄCZNIE Z PROJEKTEM ARCHITEKTURY, PROJEKTAMI BRANŻOWYMI ORAZ RYSUNKAMI ELEMENTÓW PRZYLEGŁYCH
2. UŁOŻONY BETON ZAWIBROWAĆ

ZESTAWIENIE STALI

POZ.	NR PRĘTA	RODZAJ STALI	DŁUGOŚĆ [cm]	LICZBA SZTUK	DŁ. ŁĄCZNA [m] A-IIIN ø8	ø12	ø20	
2.9.	1	ø12 A-IIIN	350	4		14		
	2	ø20 A-IIIN	350	10			35	
	3	ø8 A-IIIN	128	50	64			
DŁUGOŚĆ RAZEM [m]					64	14	35	
MASA JEDNOSTKOWA [kg/m]					.395	.888	2.466	
MASA [kg]					25.28	12.43	86.31	
MASA OGÓŁEM [kg]					124.02			
WYKONAĆ: x 1					124.02			

UWAGA : Wszystkie wymiary prętów podawane są w osiach prętów.

BETON:	B30 (W6)
KRUSZYWO:	<16mm
ROZFORMOWANIE:	22 MPa
OTULINA:	2.0cm
STAL ZBROJENIOWA:	BST500

PRACOWNIA PROJEKTÓW I USŁUG BUDOWLANYCH
mgr inż. Mirosława Witczak
Krotoszyn, ul. Rynek 1
tel.(0-62) 722-82-17, tel.kom. 0 505 097 622

data: 06.2008r

rys.nr K-2.9.

skala: 1:30

HALA ŚRODOWISKOWO-SPORTOWA
KOBYLIN. ul. 3 Maja 9, dz. nr 2238

POZ.2.9. BELKA ŻELBETOWA

INWESTOR	GMINA KOBYLIN ul. Rynek Marszałka J.Piłsudskiego 1		
BRANŻA	KONSTRUKCJA	STADIUM	P.WYK.
PROJEKTOWAŁ:	mgr inż. Ireneusz Osajda 7131 / 62 / P / 2002		
OPRACOWAŁ:	mgr inż. Łukasz Idziak		
SPRAWDZIŁ:	inż. Danuta Kmiecik-Bartkowiak 84/81/Pw		

PDF stworzony przez wersję demonstracyjną pdfFactory Pro www.pdffactory.pl/

POZ.2.10.

Belka żelbetowa 24x40cm

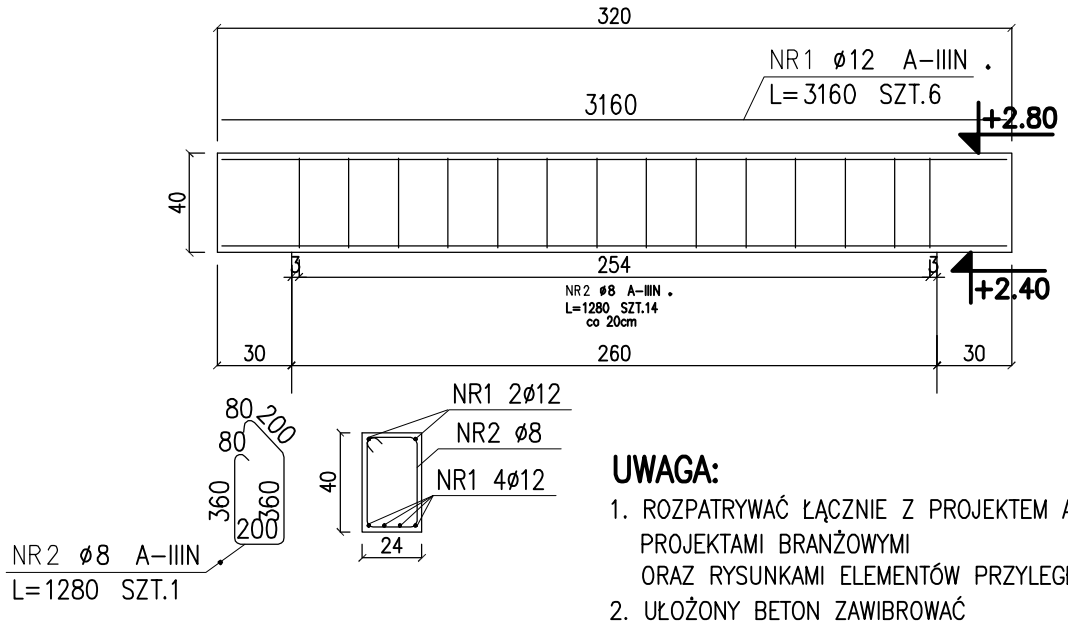

UWAGA:

1. ROZPATRYWAĆ ŁĄCZNIE Z PROJEKTEM ARCHITEKTURY, PROJEKTAMI BRANŻOWYMI ORAZ RYSUNKAMI ELEMENTÓW PRZYLEGŁYCH
2. UŁOŻONY BETON ZAWIBROWAĆ

ZESTAWIENIE STALI

NR PRĘTA	RODZAJ STALI	DŁUGOŚĆ [cm]	LICZBA SZTUK	DŁ. ŁĄCZNA [m] A-IIIN ø8	DŁ. ŁĄCZNA [m] A-IIIN ø12
1	ø12 A-IIIN	316	6		18.96
2	ø8 A-IIIN	128	15	19.2	
DŁUGOŚĆ RAZEM [m]				19.2	18.96
MASA JEDNOSTKOWA [kg/m]				.395	.888
MASA [kg]				7.58	16.84
MASA OGÓŁEM [kg]					24.42
WYKONAĆ: x 1					24.42

UWAGA : Wszystkie wymiary prętów podawane są w osiach prętów.

BETON:	B30 (W6)
KRUSZYWO:	<16mm
ROZFORMOWANIE:	22 MPa
OTULINA:	2,0cm
STAL ZBROJENIOWA:	BST500

PRACOWNIA PROJEKTÓW I USŁUG BUDOWLANYCH
mgr inż. Mirosława Witczak
Krotoszyn, ul. Rynek 1
tel.(0-62) 722-82-17, tel.kom. 0 505 097 622

data: 06.2008r

rys.nr K-2.10.

skala: 1:30

HALA ŚRODOWISKOWO-SPORTOWA
KOBYLIN. ul. 3 Maja 9, dz. nr 2238

POZ.2.10. BELKA ŻELBETOWA

INWESTOR	GMINA KOBYLIN ul. Rynek Marszałka J.Piłsudskiego 1		
BRANŻA	KONSTRUKCJA	STADIUM	P.WYK.
PROJEKTOWAŁ:	mgr inż. Ireneusz Osajda 7131 / 62 / P / 2002		
OPRACOWAŁ:	mgr inż. Łukasz Idziak		
SPRAWDZIŁ:	inż. Danuta Kmiecik-Bartkowiak 84/81/Pw		

PDF stworzony przez wersję demonstracyjną pdfFactory Pro www.pdffactory.pl/

POZ.2.11. Belka żelbet. (2szt)

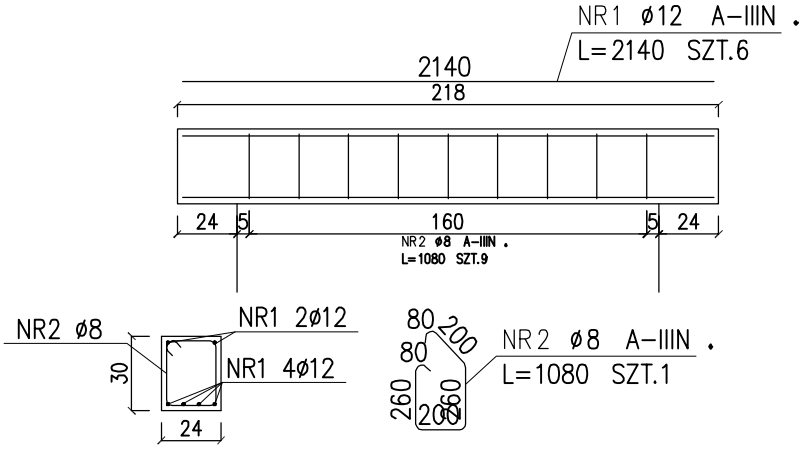

ZESTAWIENIE STALI

NR PRĘTA	RODZAJ STALI	DŁUGOŚĆ [cm]	LICZBA SZTUK	DŁ. ŁĄCZNA [m] A-IIIN ø8	DŁ. ŁĄCZNA [m] A-IIIN ø12
1	ø12 A-IIIN	214	6		12.84
2	ø8 A-IIIN	108	10		
DŁUGOŚĆ RAZEM [m]					12.84
MASA JEDNOSTKOWA [kg/m]					.888
MASA [kg]					11.4
MASA OGÓŁEM [kg]					15.67
WYKONAĆ: x 2					31.34

UWAGA : Wszystkie wymiary prętów podawane są w osiach prętów.

UWAGA:

1. ROZPATRYWAĆ ŁĄCZNIE Z PROJEKTEM ARCHITEKTURY, PROJEKTAMI BRANŻOWYMI ORAZ RYSUNKAMI ELEMENTÓW PRZYLEGŁYCH
2. UŁOŻONY BETON ZAWIBROWAĆ

BETON:	B30 (W6)
KRUSZYWO:	<16mm
ROZFORMOWANIE:	22 MPa
OTULINA:	2,0cm
STAL ZBROJENIOWA:	BST500

PRACOWNIA PROJEKTÓW I USŁUG BUDOWLANYCH
mgr inż. Mirosława Witczak
Krotoszyn, ul. Rynek 1
tel.(0-62) 722-82-17, tel.kom. 0 505 097 622

data: 06.2008r

rys.nr K-2.11.

skala: 1:30

HALA ŚRODOWISKOWO-SPORTOWA
KOBYLIN. ul. 3 Maja 9, dz. nr 2238

POZ.2.11. BELKA ŻELBETOWA

INWESTOR	GMINA KOBYLIN ul. Rynek Marszałka J.Piłsudskiego 1		
BRANŻA	KONSTRUKCJA	STADIUM	P.WYK.
PROJEKTOWAŁ:	mgr inż. Ireneusz Osajda 7131 / 62 / P / 2002		
OPRACOWAŁ:	mgr inż. Łukasz Idziak		
SPRAWDZIŁ:	inż. Danuta Kmiecik-Bartkowiak 84/81/Pw		

PDF stworzony przez wersję demonstracyjną pdfFactory Pro www.pdffactory.pl/

POZ.2.12. belka żelbet.24x35cm

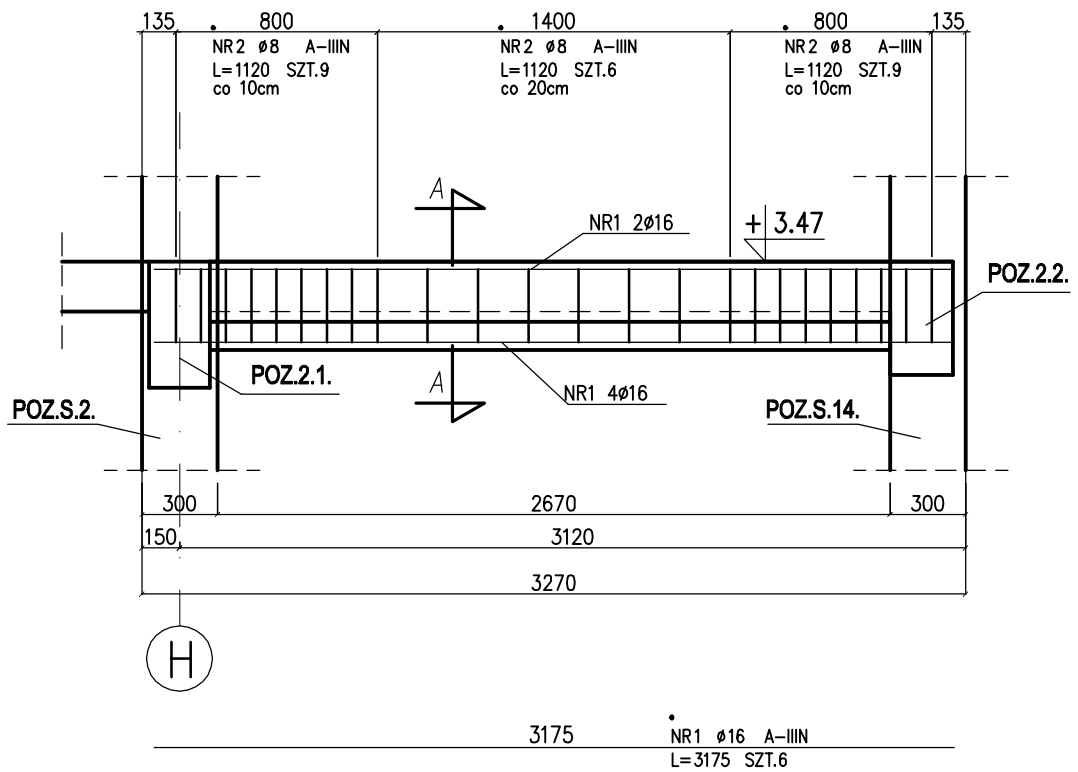

A-A

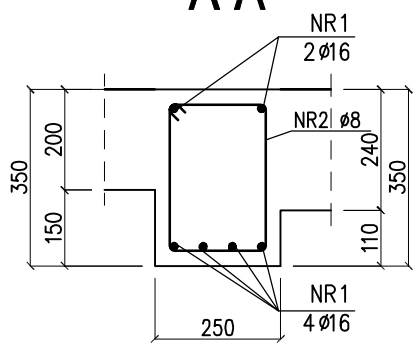

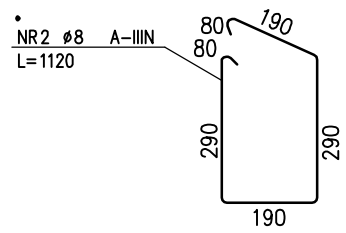

ZESTAWIENIE STALI

	NR PR?TA	RODZAJ STALI	DŁUGOŚĆ [cm]	LICZBA SZTUK	DŁUGOŚĆ ŁĄCZNA [m] A-IIIN ø8	ø16	
	1	ø16 A-IIIN	318	6		19.08	
	2	ø8 A-IIIN	112	24	26.88		
DŁUGOŚĆ RAZEM [m]					26.88	19.08	
MASA JEDNOSTKOWA [kg/m]					.395	1.578	
MASA [kg]					10.62	30.11	
MASA OGÓŁEM [kg]					40.73		
WYKONAĆ: x 1					40.73		

UWAGA:

1. ROZPATRYWAĆ ŁĄCZNIE Z PROJEKTEM ARCHITEKTURY, PROJEKTAMI BRANŻOWYMI ORAZ RYSUNKAMI ELEMENTÓW PRZYLEGŁYCH
2. UŁOŻONY BETON ZAWIBROWAĆ

BETON:	B30
KRUSZYWO:	<16mm
ROZFORMOWANIE:	22 MPa
OTULINA:	3,0cm
STAL ZBROJENIOWA:	BST500

PRACOWNIA PROJEKTÓW I USŁUG BUDOWLANYCH
mgr inż. Mirosława Witczak
Krotoszyn, ul. Rynek 1
tel.(0-62) 722-82-17, tel.kom. 0 505 097 622

data: 06.2008r

rys.nr K-2.12.

skala: 1:30

HALA ŚRODOWISKOWO-SPORTOWA
KOBYLIN. ul. 3 Maja 9, dz. nr 2238

POZ.2.12. BELKA ŻELBETOWA

INWESTOR	GMINA KOBYLIN ul. Rynek Marszałka J.Piłsudskiego 1		
BRANŻA	KONSTRUKCJA	STADIUM	P.WYK.
PROJEKTOWAŁ:	mgr inż. Ireneusz Osajda 7131 / 62 / P / 2002		
OPRACOWAŁ:	mgr inż. Joanna Gryko		
SPRAWDZIŁ:	inż. Danuta Kmiecik-Bartkowiak 84/81/Pw		

PDF stworzony przez wersję demonstracyjną pdfFactory Pro www.pdffactory.pl/

POZ.2.5. belka żelbet.24x35cm

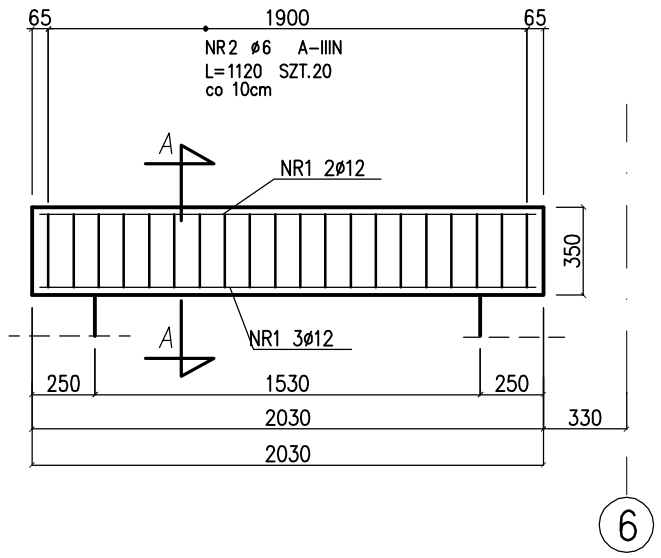

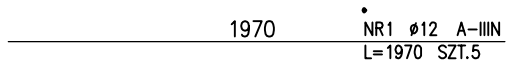

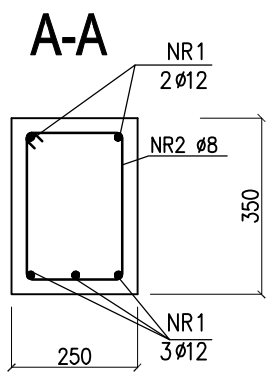

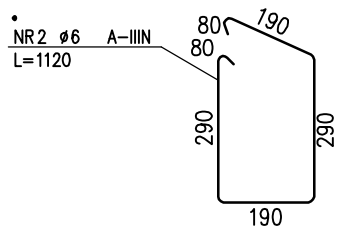

ZESTAWIENIE STALI

	NR PRĘTA	RODZAJ STALI	DŁUGOŚĆ [cm]	LICZBA SZTUK	DŁ. ŁĄCZNA [m] A-IIIN ø6	DŁ. ŁĄCZNA [m] A-IIIN ø12	
	1	ø12 A-IIIN	197	5		9.85	
	2	ø6 A-IIIN	112	20	22.4		
DŁUGOŚĆ RAZEM [m]					22.4	9.85	
MASA JEDNOSTKOWA [kg/m]					0.222	0.888	
MASA [kg]					4.97	8.75	
MASA OGÓŁEM [kg]					13.72		
WYKONAĆ: x 1					13.72		

UWAGA : Wszystkie wymiary prętów podawane są w osiach prętów.

UWAGA:

1. ROZPATRYWAĆ ŁĄCZNIE Z PROJEKTEM ARCHITEKTURY, PROJEKTAMI BRANŻOWYMI ORAZ RYSUNKAMI ELEMENTÓW PRZYLEGŁYCH
2. UŁOŻONY BETON ZAWIBROWAĆ

BETON:	B30
KRUSZYWO:	<16mm
ROZFORMOWANIE:	22 MPa
OTULINA:	3,0cm
STAL ZBROJENIOWA:	BST500

PRACOWNIA PROJEKTÓW I USŁUG BUDOWLANYCH
mgr inż. Mirosława Witczak
Krotoszyn, ul. Rynek 1
tel.(0-62) 722-82-17, tel.kom. 0 505 097 622

data: 06.2008r

rys.nr K-2.13.

skala: 1:30

HALA ŚRODOWISKOWO-SPORTOWA
KOBYLIN. ul. 3 Maja 9, dz. nr 2238

POZ.2.3. BELKA ŻELBETOWA

INWESTOR	GMINA KOBYLIN ul. Rynek Marszałka J.Piłsudskiego 1		
BRANŻA	KONSTRUKCJA	STADIUM	P.WYK.
PROJEKTOWAŁ:	mgr inż. Ireneusz Osajda 7131 / 62 / P / 2002		
OPRACOWAŁ:	mgr inż. Joanna Gryko		
SPRAWDZIŁ:	inż. Danuta Kmiecik-Bartkowiak 84/81/Pw		

PDF stworzony przez wersję demonstracyjną pdfFactory Pro www.pdffactory.pl/

POZ.2d.2. Belka żelbetowa 25x45cm

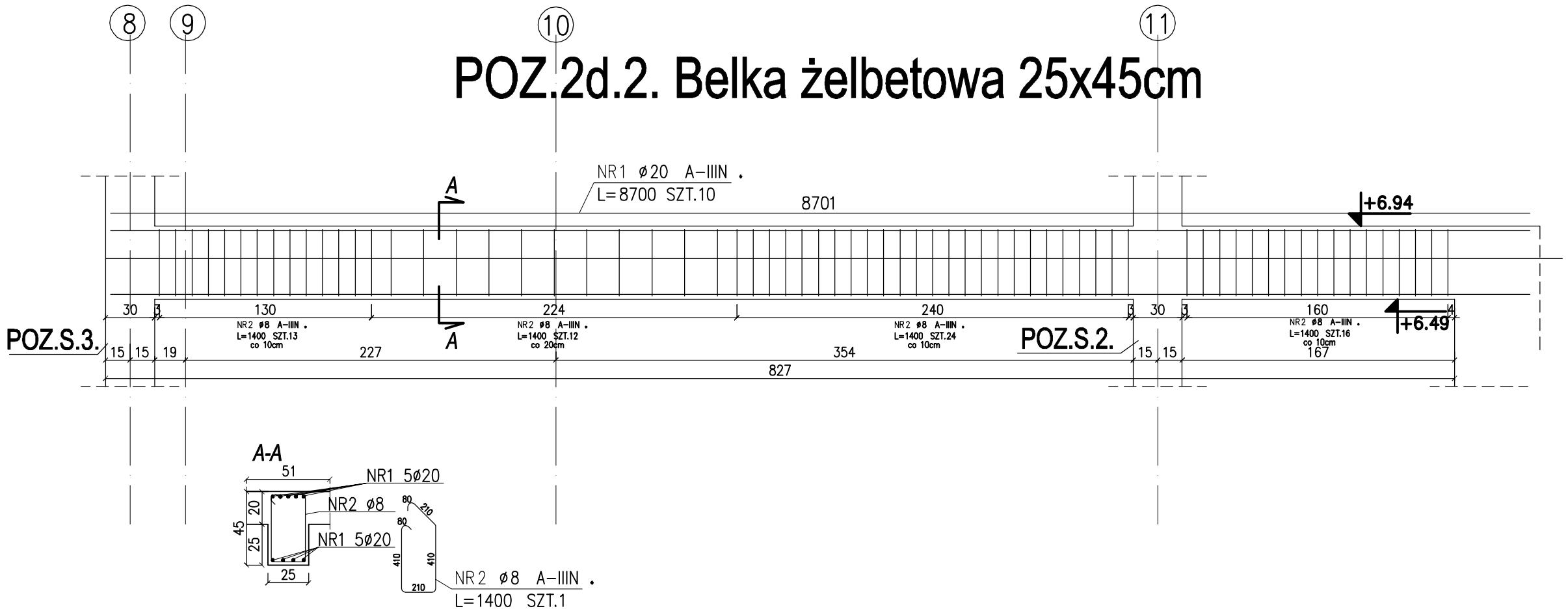

ZESTAWIENIE STALI

POZ.	NR PRĘTA	RODZAJ STALI	DŁUGOŚĆ [cm]	LICZBA SZTUK	DŁ. ŁĄCZNA [m] A-IIIN ø8	DŁ. ŁĄCZNA [m] A-IIIN ø20	
2d.2.	1	ø20 A-IIIN	870	10		87	
	2	ø8 A-IIIN	140	66	92.4		
DŁUGOŚĆ RAZEM [m]					92.4	87	
MASA JEDNOSTKOWA [kg/m]					.395	2.466	
MASA [kg]					36.5	214.54	
MASA OGÓŁEM [kg]					251.04		
WYKONAĆ: x 1					251.04		

UWAGA : Wszystkie wymiary prętów podawane są w osiach prętów.

UWAGA:

1. ROZPATRYWAĆ ŁĄCZNIE Z PROJEKTEM ARCHITEKTURY, PROJEKTAMI BRANŻOWYMI ORAZ RYSUNKAMI ELEMENTÓW PRZYLEGŁYCH
2. UŁOŻONY BETON ZAWIBROWAĆ

BETON:	B30 (W6)
KRUSZYWO:	<16mm
ROZFORMOWANIE:	22 MPa
OTULINA:	2.0cm
STAL ZBROJENIOWA:	BST500

PRACOWNIA PROJEKTÓW I USŁUG BUDOWLANYCH
mgr inż. Mirosława Witczak
Krotoszyn, ul. Rynek 1
tel.(0-62) 722-82-17, tel.kom. 0 505 097 622

data: 06.2008r

rys.nr K-2d.2.

skala: 1:30

HALA ŚRODOWISKOWO-SPORTOWA
KOBYLIN. ul. 3 Maja 9, dz. nr 2238

POZ.2d.2. BELKA ŻELBETOWA

INWESTOR	GMINA KOBYLIN ul. Rynek Marszałka J.Piłsudskiego 1		
BRANŻA	KONSTRUKCJA	STADIUM	P.WYK.
PROJEKTOWAŁ:	mgr inż. Ireneusz Osajda 7131 / 62 / P / 2002		
OPRACOWAŁ:	mgr inż. Łukasz Idziak		
SPRAWDZIŁ:	inż. Danuta Kmiecik-Bartkowiak 84/81/Pw		

PDF stworzony przez wersję demonstracyjną pdfFactory Pro www.pdffactory.pl/

POZ.2d.3. belka żelbet.25x30cm

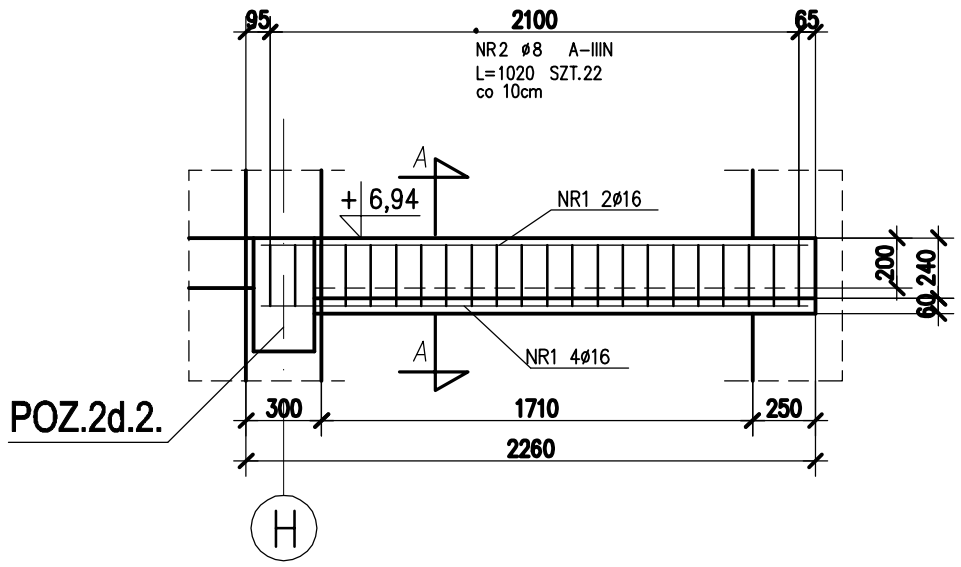

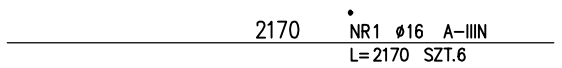

A-A

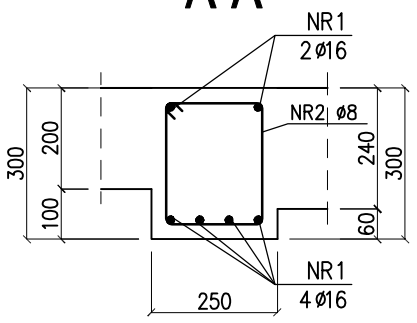

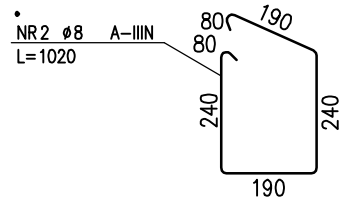

ZESTAWIENIE STALI

NR PR?TA	RODZAJ STALI	DŁUGOŚĆ [cm]	LICZBA SZTUK	DŁUGOŚĆ ŁĄCZNA [m] A-IIIN ø8	ø16	
1	ø16 A-IIIN	217	6		13.02	
2	ø8 A-IIIN	102	22	22.44		
DŁUGOŚĆ RAZEM [m]				22.44	13.02	
MASA JEDNOSTKOWA [kg/m]				.395	1.578	
MASA [kg]				8.86	20.55	
MASA OGÓŁEM [kg]				29.41		
WYKONAĆ: x 1				29.41		

UWAGA:

1. ROZPATRYWAĆ ŁĄCZNIE Z PROJEKTEM ARCHITEKTURY, PROJEKTAMI BRANŻOWYMI ORAZ RYSUNKAMI ELEMENTÓW PRZYLEGŁYCH
2. UŁOŻONY BETON ZAWIBROWAĆ

BETON:	B30
KRUSZYWO:	<16mm
ROZFORMOWANIE:	22 MPa
OTULINA:	3,0cm
STAL ZBROJENIOWA:	BST500

PRACOWNIA PROJEKTÓW I USŁUG BUDOWLANYCH
mgr inż. Mirosława Witczak
Krotoszyn, ul. Rynek 1
tel.(0-62) 722-82-17, tel.kom. 0 505 097 622

data: 06.2008r

rys.nr K-2d.3.

skala: 1:30

HALA ŚRODOWISKOWO-SPORTOWA
KOBYLIN. ul. 3 Maja 9, dz. nr 2238

POZ.2d.3. BELKA ŻELBETOWA

INWESTOR	GMINA KOBYLIN ul. Rynek Marszałka J.Piłsudskiego 1		
BRANŻA	KONSTRUKCJA	STADIUM	P.WYK.
PROJEKTOWAŁ:	mgr inż. Ireneusz Osajda 7131 / 62 / P / 2002		
OPRACOWAŁ:	mgr inż. Joanna Gryko		
SPRAWDZIŁ:	inż. Danuta Kmiecik-Bartkowiak 84/81/Pw		

PDF stworzony przez wersję demonstracyjną pdfFactory Pro www.pdffactory.pl/

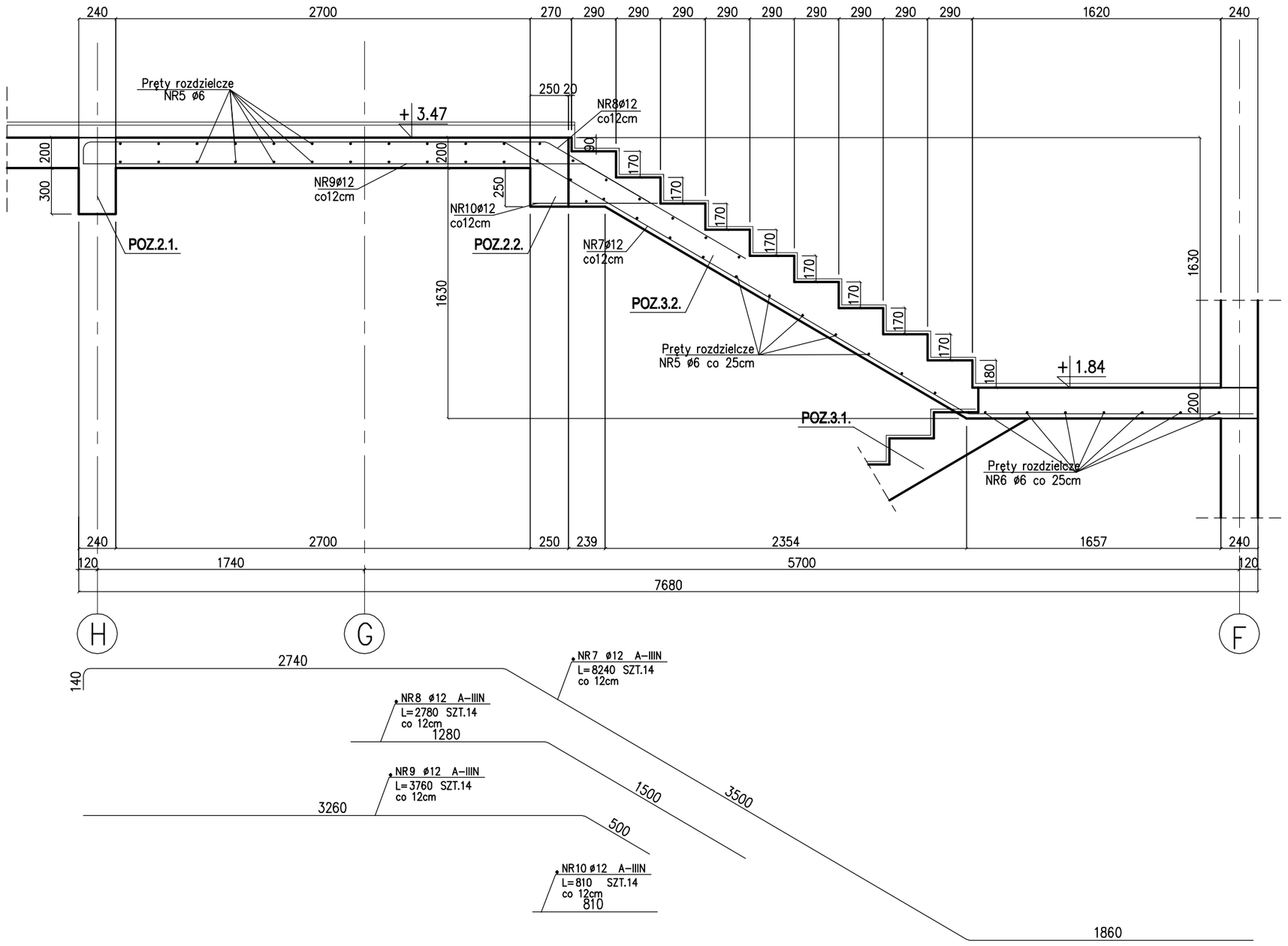

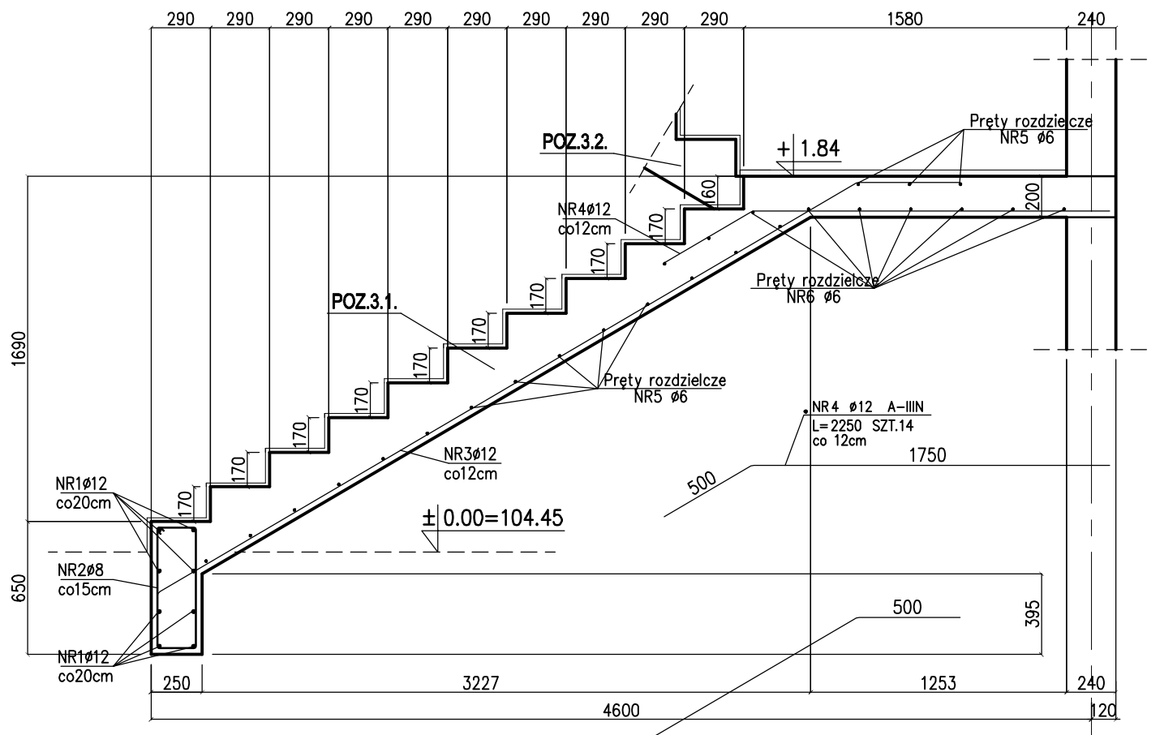

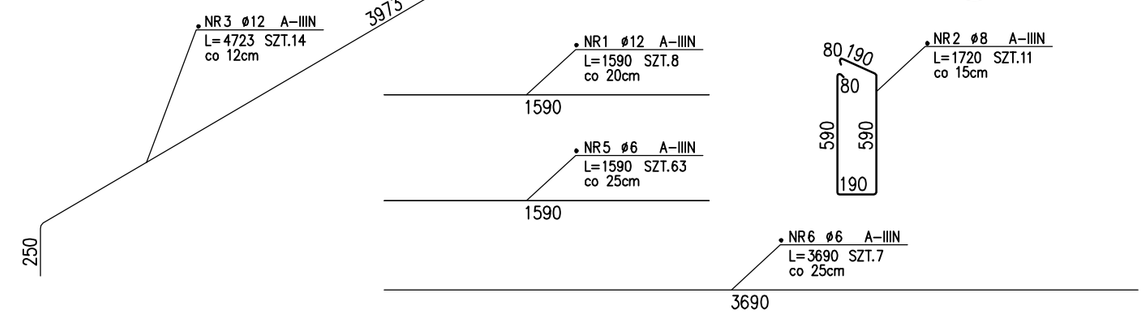

ZESTAWIENIE STALI

	NR PRĘTA	RODZAJ STALI	DŁUGOŚĆ [cm]	LICZBA SZTUK	DŁ. ŁĄCZNA [m] A-IIIN ø6	ø8	ø12
	1	ø12 A-IIIN	159	8			12.72
	2	ø8 A-IIIN	172	11		18.92	
	3	ø12 A-IIIN	472	14			66.08
	4	ø12 A-IIIN	225	14			31.5
	5	ø6 A-IIIN	159	63	100.17		
	6	ø6 A-IIIN	369	7	25.83		
	7	ø12 A-IIIN	824	14			115.36
	8	ø12 A-IIIN	278	14			38.92
	9	ø12 A-IIIN	376	14			52.64
	10	ø12 A-IIIN	81	14			11.34
DŁUGOŚĆ RAZEM [m]					126	18.92	328.56
MASA JEDNOSTKOWA [kg/m]					0.222	0.395	0.888
MASA [kg]					27.97	7.47	291.76
MASA OGÓŁEM [kg]					327.2		
WYKONAĆ: x 1					327.2		

UWAGA : Wszystkie wymiary prętów podawane są w osiach prętów.

UWAGA:

1. ROZPATRYWAĆ ŁĄCZNIE Z PROJEKTEM ARCHITEKTURY, PROJEKTAMI BRANŻOWYMI ORAZ RYSUNKAMI ELEMENTÓW PRZYLEGŁYCH
2. UŁOŻONY BETON ZAWIBROWAĆ

BETON: B30
KRUSZYWO: <16mm
ROZFORMOWANIE: 22 MPa
OTULINA: 3,0cm
STAL ZBROJENIOWA: BST500

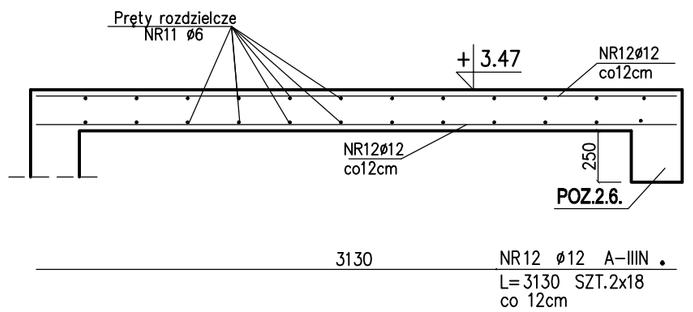

PRACOWNIA PROJEKTÓW I USŁUG BUDOWLANYCH
mgr inż. Mirosława Witczak
Krotoszyn, ul. Rynek 1
tel.(0-62) 722-82-17, tel.kom. 0 505 097 622

data: 06.2008r
rys.nr K-3.1.
skala: 1:30

HALA ŚRODOWISKOWO-SPORTOWA
KOBYLIN. ul. 3 Maja 9, dz. nr 2238

POZ.3.1.; POZ.3.2.- SCHODY

INWESTOR	GMINA KOBYLIN ul. Rynek Marszałka J.Piłsudskiego 1		
BRANŻA	KONSTRUKCJA	STADIUM	P.WYK.
PROJEKTOWAŁ:	mgr inż. Ireneusz Osajda 7131 / 62 / P / 2002		
OPRACOWAŁ:	mgr inż. Joanna Gryko		
SPRAWDZIŁ:	inż. Danuta Kmiecik-Bartkowiak 84/81/Pw		

PDF stworzony przez wersję demonstracyjną pdfFactory Pro www.pdffactory.pl/

POZ.4.2. płyta żelbetowa- szt.1
POZ.3.3. schody żelbetowe- szt.2

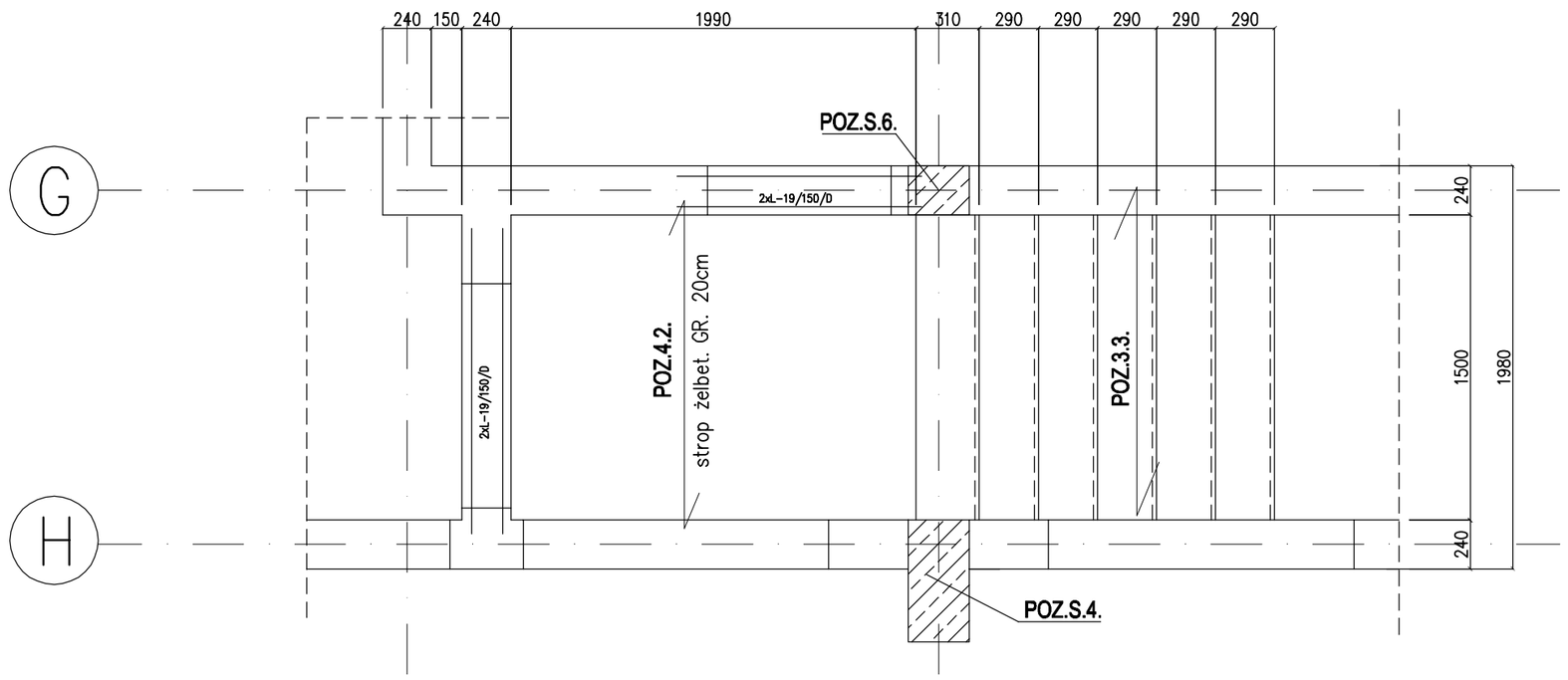

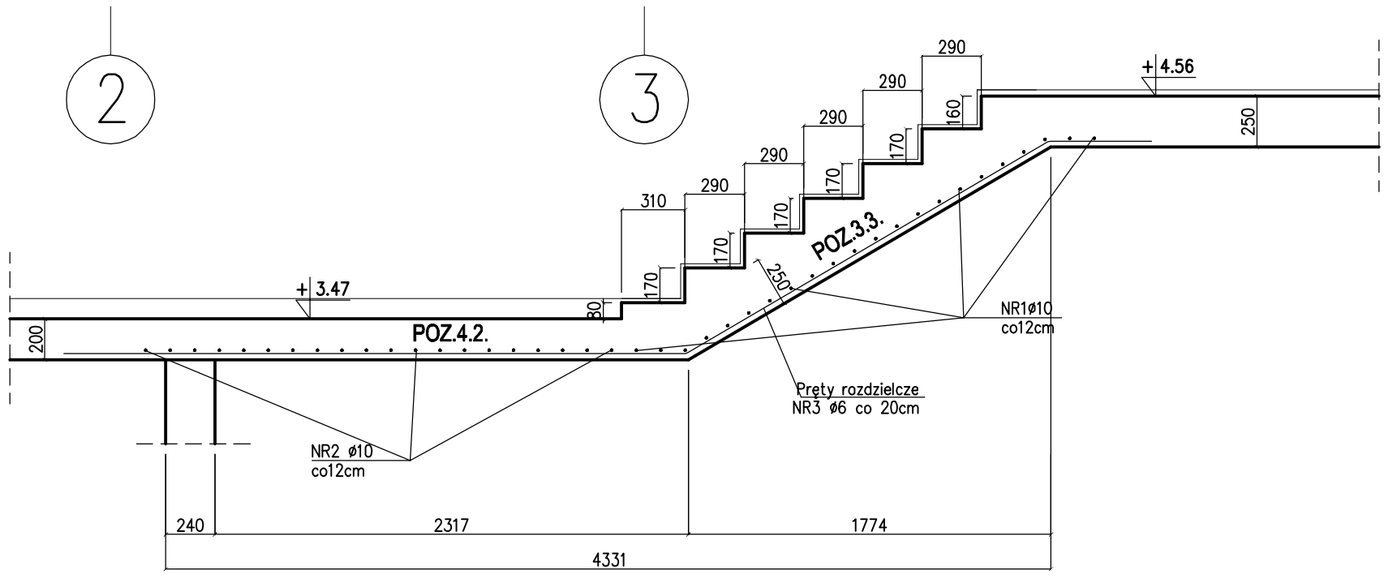

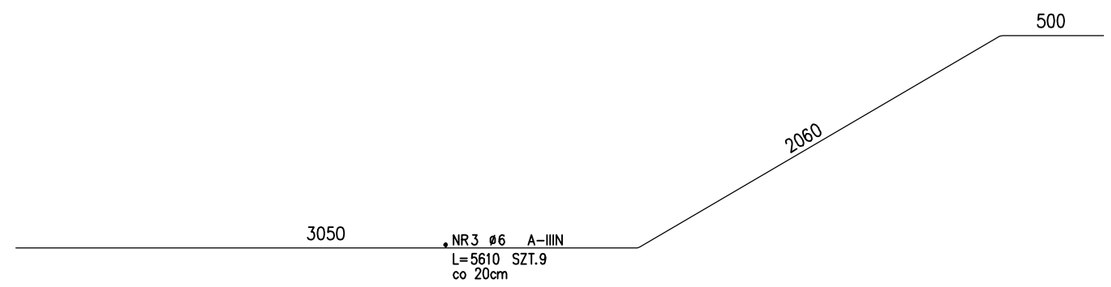

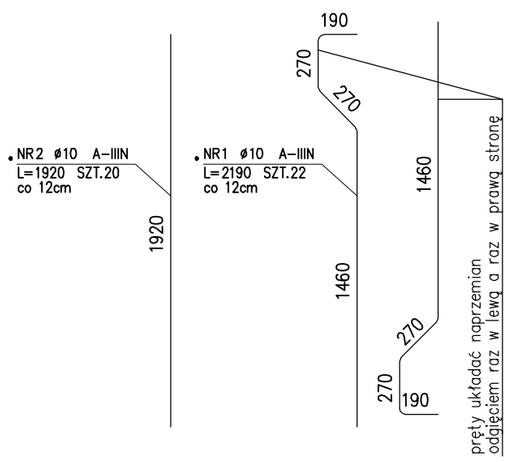

ZESTAWIENIE STALI

	NR PRĘTA	RODZAJ STALI	DŁUGOŚĆ [cm]	LICZBA SZTUK	DŁ. ŁĄCZNA [m] A-IIIN ø6	DŁ. ŁĄCZNA [m] A-IIIN ø10		UWAGI
	1	ø10 A-IIIN	219	22		48.18		
	2	ø10 A-IIIN	192	20		38.4		
	3	ø6 A-IIIN	561	9	50.49			
DŁUGOŚĆ RAZEM [m]					50.49	86.58		
MASA JEDNOSTKOWA [kg/m]					0.222	0.617		
MASA [kg]					11.21	53.42		
MASA OGÓŁEM [kg]					64.63			
WYKONAĆ: x 1					64.63			

UWAGA : Wszystkie wymiary prętów podawane są w osiach prętów.

ZESTAWIENIE STALI dla schodów przy osi 8

	NR PRĘTA	RODZAJ STALI	DŁUGOŚĆ [cm]	LICZBA SZTUK	DŁ. ŁĄCZNA [m] A-IIIN ø6	DŁ. ŁĄCZNA [m] A-IIIN ø10		UWAGI
	1	ø10 A-IIIN	219	22		48.18		
	3	ø6 A-IIIN	306	9	27.54			
DŁUGOŚĆ RAZEM [m]					27.54	48.18		
MASA JEDNOSTKOWA [kg/m]					0.222	0.617		
MASA [kg]					6.11	29.73		
MASA OGÓŁEM [kg]					35.84			
WYKONAĆ: x 1					35.84			

UWAGA : Wszystkie wymiary prętów podawane są w osiach prętów.

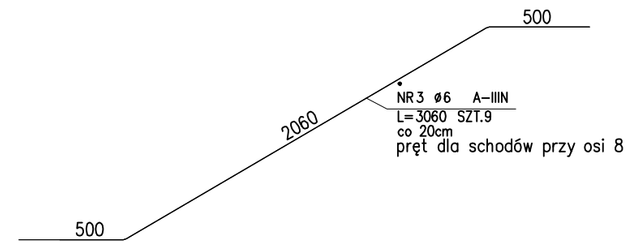

UWAGA:

1. ROZPATRYWAĆ ŁĄCZNIE Z PROJEKTEM ARCHITEKTURY, PROJEKTAMI BRANŻOWYMI ORAZ RYSUNKAMI ELEMENTÓW PRZYLEGŁYCH
2. UŁOŻONY BETON ZAWIBROWAĆ

BETON:	B30
KRUSZYWO:	<16mm
ROZFORMOWANIE:	22 MPa
OTULINA:	3,0cm
STAL ZBROJENIOWA:	BST500

PRACOWNIA PROJEKTÓW I USŁUG BUDOWLANYCH
mgr inż. Mirosława Witczak
Krotoszyn, ul. Rynek 1
tel.(0-62) 722-82-17, tel.kom. 0 505 097 622

data: 06.2008r

rys.nr K-3.2.

skala: 1:30

HALA ŚRODOWISKOWO-SPORTOWA
KOBYLIN. ul. 3 Maja 9, dz. nr 2238

POZ.3.3.SCHODY; POZ.4.2.PŁYTA ŻELBETOWA

INWESTOR	GMINA KOBYLIN ul. Rynek Marszałka J.Piłsudskiego 1		
BRANŻA	KONSTRUKCJA	STADIUM	P.WYK.
PROJEKTOWAŁ:	mgr inż. Ireneusz Osajda 7131 / 62 / P / 2002		
OPRACOWAŁ:	mgr inż. Joanna Gryko		
SPRAWDZIŁ:	inż. Danuta Kmiecik-Bartkowiak 84/81/Pw		

PDF stworzony przez wersję demonstracyjną pdfFactory Pro www.pdffactory.pl/

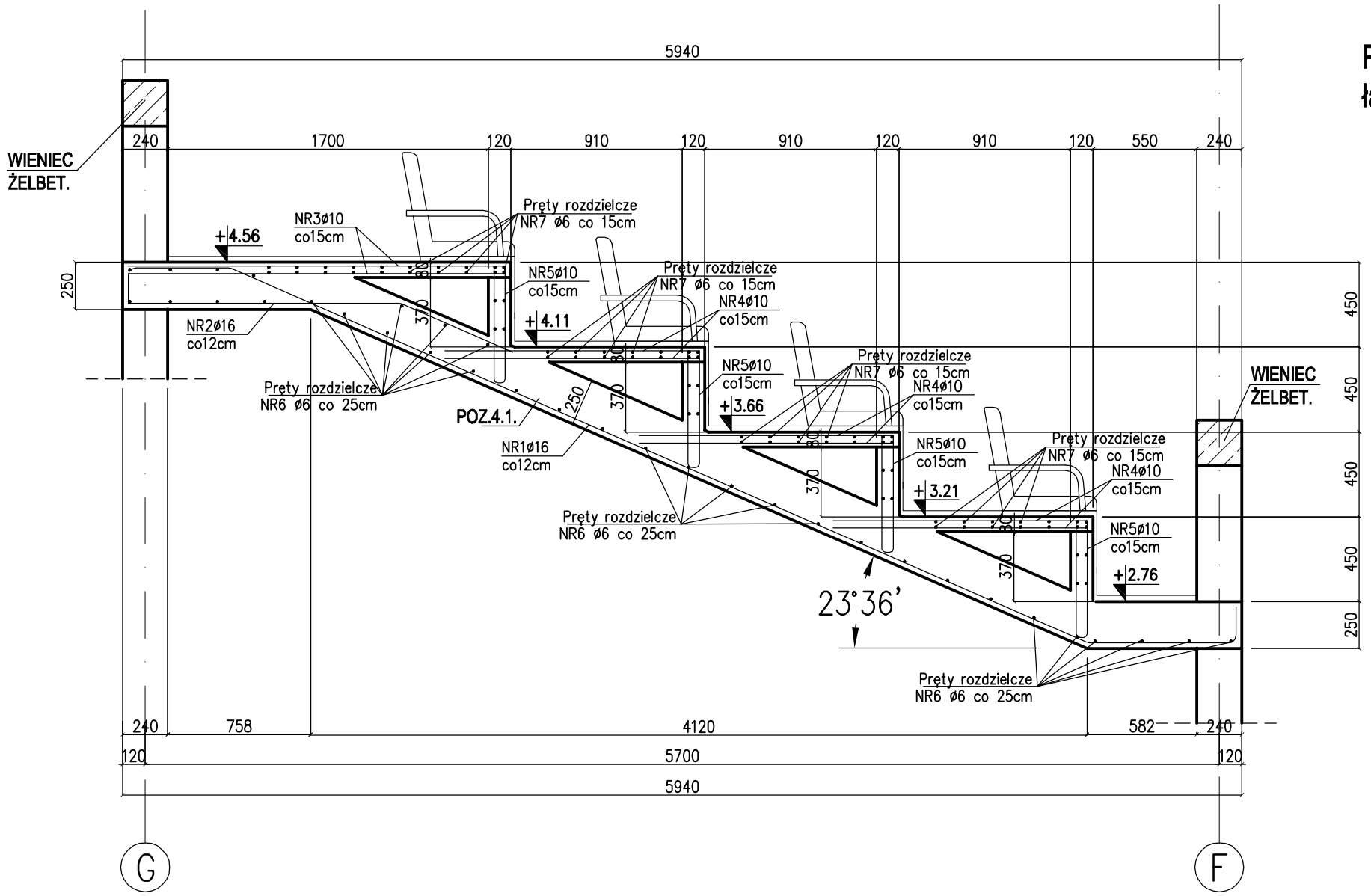

POZ.4.1. płyta trybun
łączna długość - ok.3,85m

ZESTAWIENIE STALI

NR PRĘTA	RODZAJ STALI	DŁUGOŚĆ [cm]	LICZBA SZTUK	DŁ. ŁĄCZNA [m] A-IIIN ø6	ø10	ø16
1	ø16 A-IIIN	667	31			206.77
2	ø16 A-IIIN	210	31			65.1
3	ø10 A-IIIN	200	50		100	
4	ø10 A-IIIN	135	150		202.5	
5	ø10 A-IIIN	130	75		97.5	
6	ø6 A-IIIN	385	34	130.9		
7	ø6 A-IIIN	385	78	300.3		
DŁUGOŚĆ RAZEM [m]				431.2	400	271.87
MASA JEDNOSTKOWA [kg/m]				0.222	0.617	1.578
MASA [kg]				95.73	246.8	429.01
MASA OGÓŁEM [kg]				771.54		
WYKONAĆ: x 1				771.54		

UWAGA : Wszystkie wymiary prętów podawane są w osiach prętów.

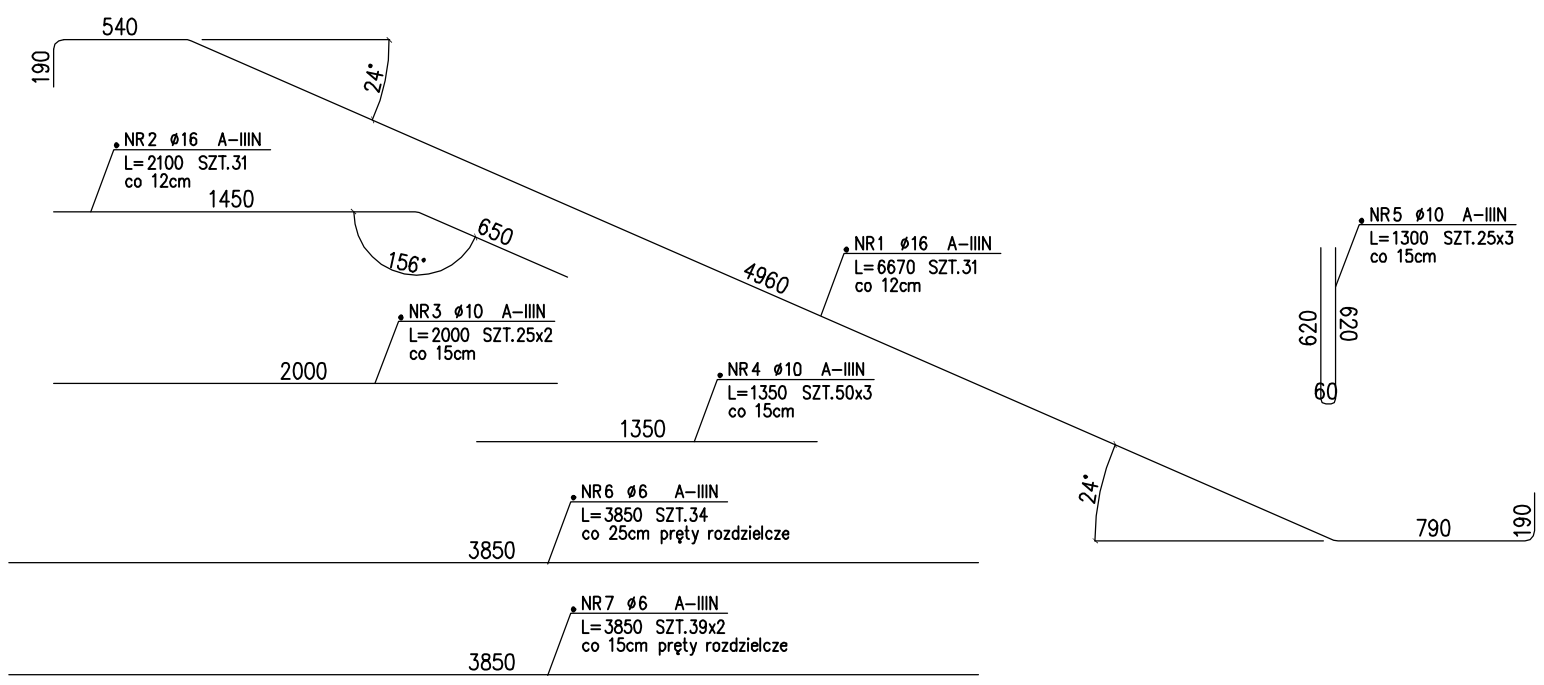

UWAGA:

1. ROZPATRYWAĆ ŁĄCZNIE Z PROJEKTEM ARCHITEKTURY, PROJEKTAMI BRANŻOWYMI ORAZ RYSUNKAMI ELEMENTÓW PRZYLEGŁYCH
2. UŁOŻONY BETON ZAWIBROWAĆ

BETON:	B30
KRUSZYWO:	<16mm
ROZFORMOWANIE:	22 MPa
OTULINA:	3,0cm
STAL ZBROJENIOWA:	BST500

PRACOWNIA PROJEKTÓW I USŁUG BUDOWLANYCH
mgr inż. Mirosława Witczak
Krotoszyn, ul. Rynek 1
tel.(0-62) 722-82-17, tel.kom. 0 505 097 622

data: 06.2008r
rys.nr K-4.1.
skala: 1:30

HALA ŚRODOWISKOWO-SPORTOWA
KOBYLIN. ul. 3 Maja 9, dz. nr 2238

POZ.4.1. płyta trybun

INWESTOR	GMINA KOBYLIN ul. Rynek Marszałka J.Piłsudskiego 1		
BRANŻA	KONSTRUKCJA	STADIUM	P.WYK.
PROJEKTOWAŁ:	mgr inż. Ireneusz Osajda 7131 / 62 / P / 2002		
OPRACOWAŁ:	mgr inż. Joanna Gryko		
SPRAWDZIŁ:	inż. Danuta Kmiecik-Bartkowiak 84/81/Pw		

PDF stworzony przez wersję demonstracyjną pdfFactory Pro www.pdffactory.pl/

POZ.4.1.1.płyta trybun
łączna długość - ok.1,94m

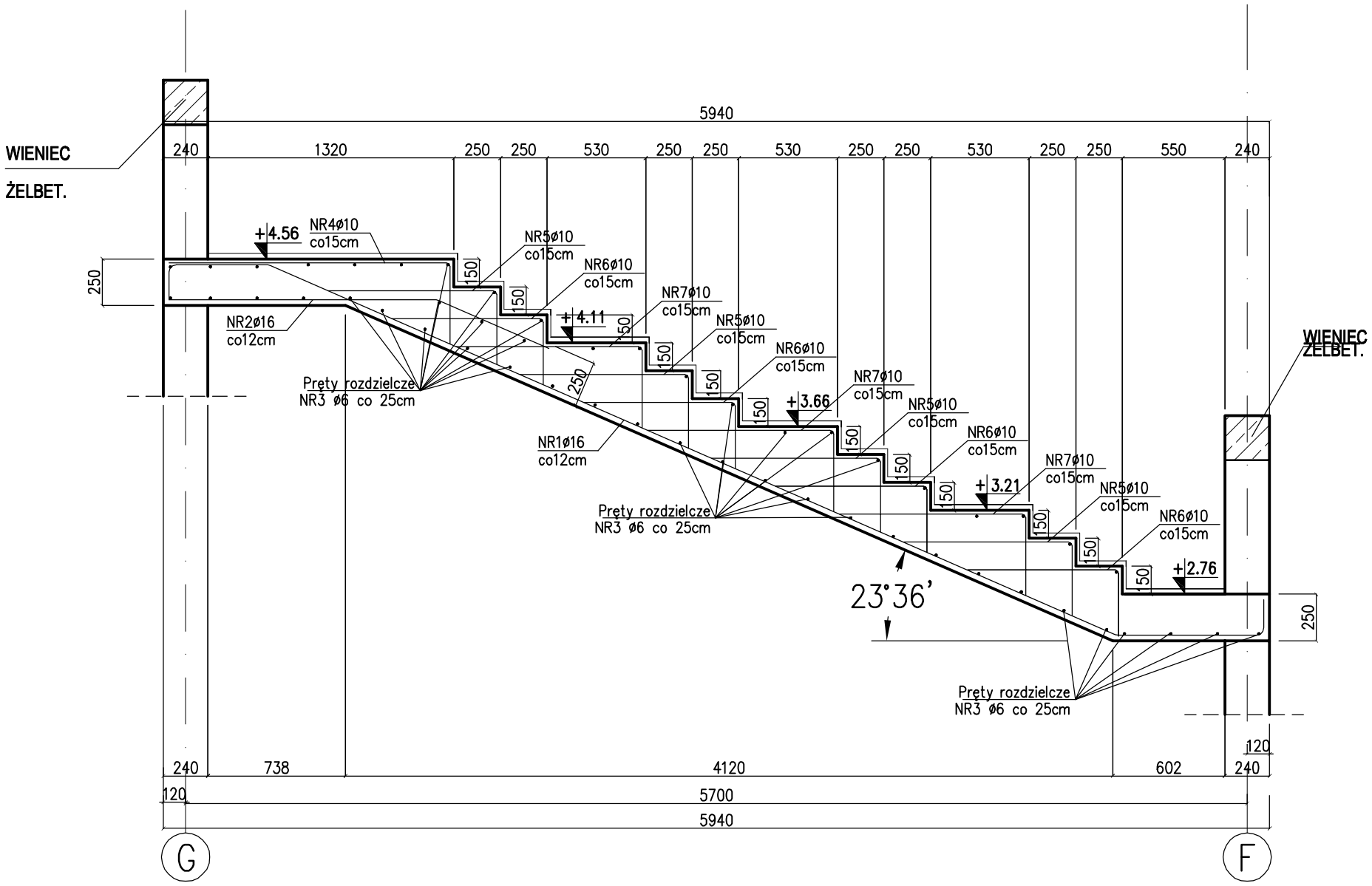

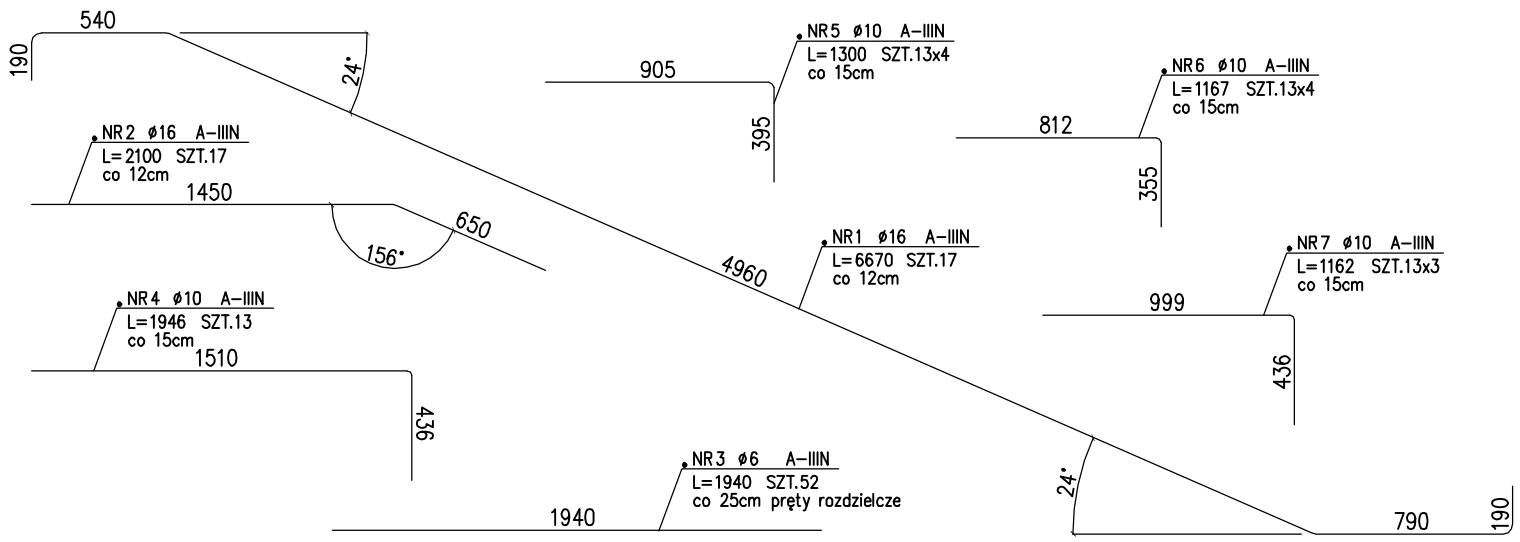

ZESTAWIENIE STALI

NR PRĘTA	RODZAJ STALI	DŁUGOŚĆ [cm]	LICZBA SZTUK	DŁ. ŁĄCZNA [m] A-IIIN ø6	ø10	ø16	
1	ø16 A-IIIN	667	17			113.39	
2	ø16 A-IIIN	210	17			35.7	
3	ø6 A-IIIN	194	52	100.88			
4	ø10 A-IIIN	195	13		25.35		
5	ø10 A-IIIN	130	52		67.6		
6	ø10 A-IIIN	117	52		60.84		
7	ø10 A-IIIN	116	39		45.24		
DŁUGOŚĆ RAZEM [m]				100.88	199.03	149.09	
MASA JEDNOSTKOWA [kg/m]				0.222	0.617	1.578	
MASA [kg]				22.4	122.8	235.26	
MASA OGÓŁEM [kg]				380.46			
WYKONAĆ: x 1				380.46			

UWAGA : Wszystkie wymiary prętów podawane są w osiach prętów.

UWAGA:

1. ROZPATRYWAĆ ŁĄCZNIE Z PROJEKTEM ARCHITEKTURY, PROJEKTAMI BRANŻOWYMI ORAZ RYSUNKAMI ELEMENTÓW PRZYLEGŁYCH
2. UŁOŻONY BETON ZAWIBROWAĆ

BETON:	B30
KRUSZYWO:	<16mm
ROZFORMOWANIE:	22 MPa
OTULINA:	3,0cm
STAL ZBROJENIOWA:	BST500

PRACOWNIA PROJEKTÓW I USŁUG BUDOWLANYCH
mgr inż. Mirosława Witczak
Krotoszyn, ul. Rynek 1
tel.(0-62) 722-82-17, tel.kom. 0 505 097 622

data: 06.2008r

rys.nr K-4.2.

skala: 1:30

HALA ŚRODOWISKOWO-SPORTOWA
KOBYLIN. ul. 3 Maja 9, dz. nr 2238

POZ.4.1.1. płyta trybun

INWESTOR	GMINA KOBYLIN ul. Rynek Marszałka J.Piłsudskiego 1		
BRANŻA	KONSTRUKCJA	STADIUM	P.WYK.
PROJEKTOWAŁ:	mgr inż. Ireneusz Osajda 7131 / 62 / P / 2002		
OPRACOWAŁ:	mgr inż. Joanna Gryko		
SPRAWDZIŁ:	inż. Danuta Kmiecik-Bartkowiak 84/81/Pw		

PDF stworzony przez wersję demonstracyjną pdfFactory Pro www.pdffactory.pl/

POZ.4.3. płyta trybun
łączna długość - ok.16,18m

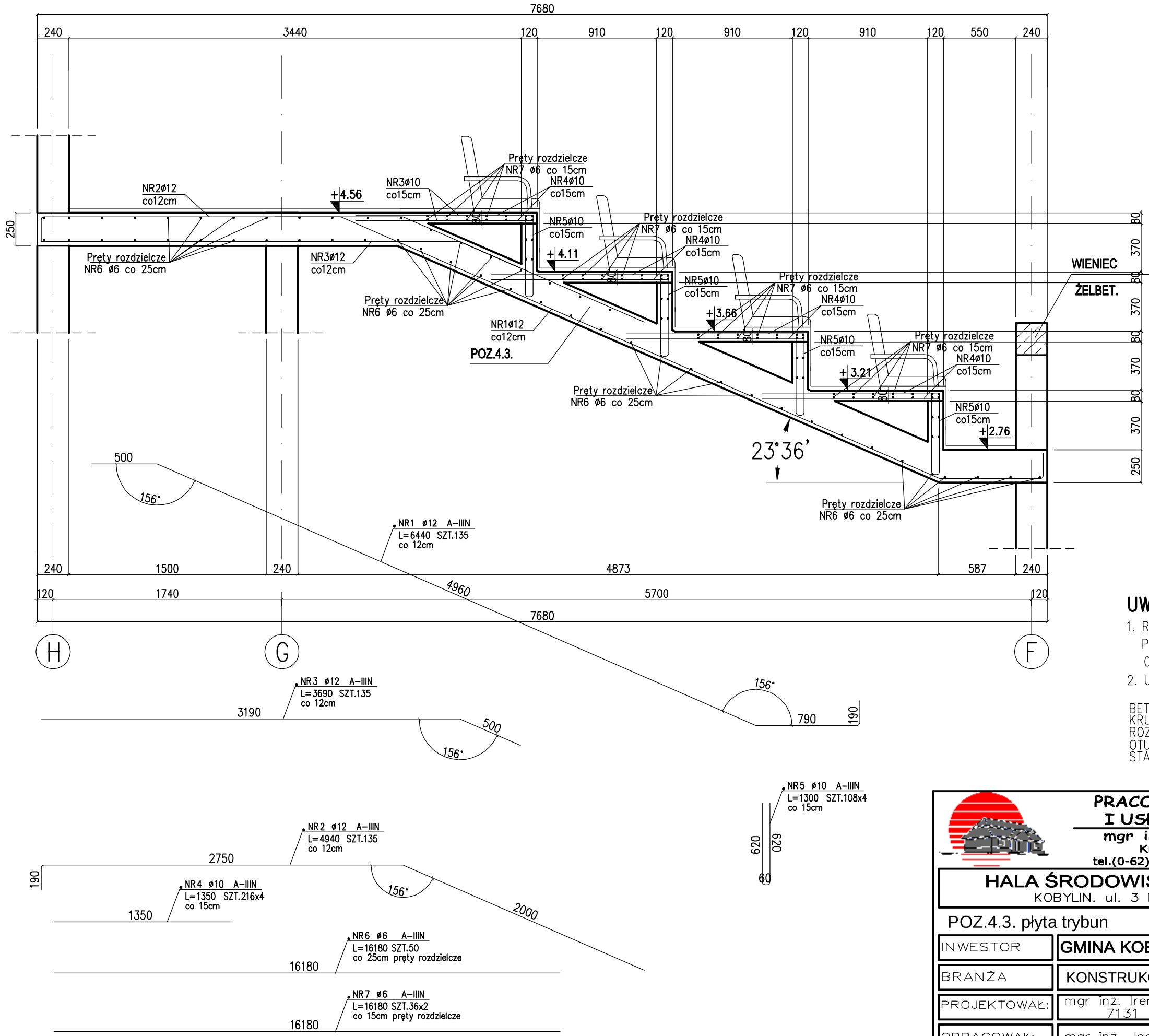

ZESTAWIENIE STALI

NR PRĘTA	RODZAJ STALI	DŁUGOŚĆ [cm]	LICZBA SZTUK	DŁ. ŁĄCZNA [m] A-IIIN ø6	ø10	ø12
1	ø12 A-IIIN	644	135			869.4
2	ø12 A-IIIN	494	135			666.9
3	ø12 A-IIIN	369	135			498.15
4	ø10 A-IIIN	135	864		1166.4	
5	ø10 A-IIIN	130	432		561.6	
6	ø6 A-IIIN	1618	50	809		
7	ø6 A-IIIN	1618	72	1164.96		
DŁUGOŚĆ RAZEM [m]				1973.96	1728	2034.45
MASA JEDNOSTKOWA [kg/m]				0.222	0.617	0.888
MASA [kg]				438.22	1066.18	1806.59
MASA OGÓŁEM [kg]				3310.99		
WYKONAĆ: x 1				3310.99		

UWAGA : Wszystkie wymiary prętów podawane są w osiach prętów.

UWAGA:

1. ROZPATRYWAĆ ŁĄCZNIE Z PROJEKTEM ARCHITEKTURY, PROJEKTAMI BRANŻOWYMI ORAZ RYSUNKAMI ELEMENTÓW PRZYLEGŁYCH
2. UŁOŻONY BETON ZAWIBROWAĆ

BETON:	B30
KRUSZYWO:	<16mm
ROZFORMOWANIE:	22 MPa
OTULINA:	3,0cm
STAL ZBROJENIOWA:	BST500

PRACOWNIA PROJEKTÓW I USŁUG BUDOWLANYCH
mgr inż. Mirosława Witczak
Krotoszyn, ul. Rynek 1
tel.(0-62) 722-82-17, tel.kom. 0 505 097 622

data: 06.2008r

rys.nr K-4.3.

skala: 1:30

HALA ŚRODOWISKOWO-SPORTOWA
KOBYLIN. ul. 3 Maja 9, dz. nr 2238

POZ.4.3. płyta trybun

INWESTOR	GMINA KOBYLIN ul. Rynek Marszałka J.Piłsudskiego 1		
BRANŻA	KONSTRUKCJA	STADIUM	P.WYK.
PROJEKTOWAŁ:	mgr inż. Ireneusz Osajda 7131 / 62 / P / 2002		
OPRACOWAŁ:	mgr inż. Joanna Gryko		
SPRAWDZIŁ:	inż. Danuta Kmiecik-Bartkowiak 84/81/Pw		

PDF stworzony przez wersję demonstracyjną pdfFactory Pro www.pdffactory.pl/

POZ.4.3.1. płyta trybun
łączna długość - ok.7,86

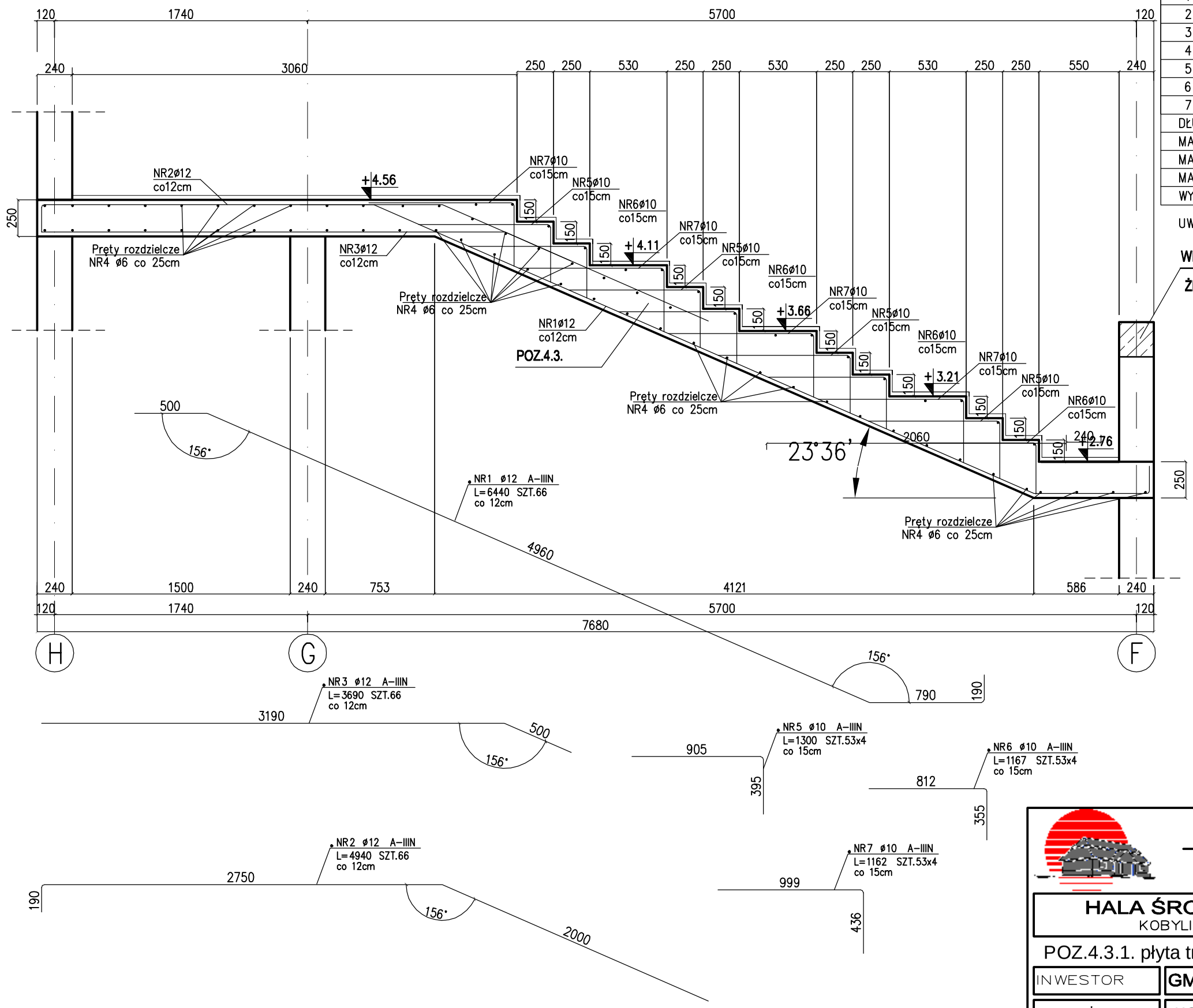

WIENIEC

ŻELBET.

ZESTAWIENIE STALI

NR PRĘTA	RODZAJ STALI	DŁUGOŚĆ [cm]	LICZBA SZTUK	DŁ. ŁĄCZNA [m] A-IIIN ø6	ø10	ø12
1	ø12 A-IIIN	644	66			425.04
2	ø12 A-IIIN	494	66			326.04
3	ø12 A-IIIN	369	66			243.54
4	ø6 A-IIIN	786	69	542.34		
5	ø10 A-IIIN	130	212		275.6	
6	ø10 A-IIIN	117	212		248.04	
7	ø10 A-IIIN	116	212		245.92	
DŁUGOŚĆ RAZEM [m]				542.34	769.56	994.62
MASA JEDNOSTKOWA [kg/m]				0.222	0.617	0.888
MASA [kg]				120.4	474.82	883.22
MASA OGÓŁEM [kg]				1478.44		
WYKONAĆ: x 1				1478.44		

UWAGA : Wszystkie wymiary prętów podawane są w osiach prętów.

UWAGA:

1. ROZPATRYWAĆ ŁĄCZNIE Z PROJEKTEM ARCHITEKTURY, PROJEKTAMI BRANŻOWYMI ORAZ RYSUNKAMI ELEMENTÓW PRZYLEGŁYCH
2. UŁOŻONY BETON ZAWIBROWAĆ

BETON:	B30
KRUSZYWO:	<16mm
ROZFORMOWANIE:	22 MPa
OTULINA:	3,0cm
STAL ZBROJENIOWA:	BST500

PRACOWNIA PROJEKTÓW I USŁUG BUDOWLANYCH
mgr inż. Mirosława Witczak
Krotoszyn, ul. Rynek 1
tel.(0-62) 722-82-17, tel.kom. 0 505 097 622

data: 06.2008r

rys.nr K-4.4.

skala: 1:30

HALA ŚRODOWISKOWO-SPORTOWA
KOBYLIN. ul. 3 Maja 9, dz. nr 2238

POZ.4.3.1. płyta trybun

INWESTOR	GMINA KOBYLIN ul. Rynek Marszałka J.Piłsudskiego 1		
BRANŻA	KONSTRUKCJA	STADIUM	P.WYK.
PROJEKTOWAŁ:	mgr inż. Ireneusz Osajda 7131 / 62 / P / 2002		
OPRACOWAŁ:	mgr inż. Joanna Gryko		
SPRAWDZIŁ:	inż. Danuta Kmiecik-Bartkowiak 84/81/Pw		

PDF stworzony przez wersję demonstracyjną pdfFactory Pro www.pdffactory.pl/

POZ.4.3.2. płyta trybun
łączna długość - ok.4,82m

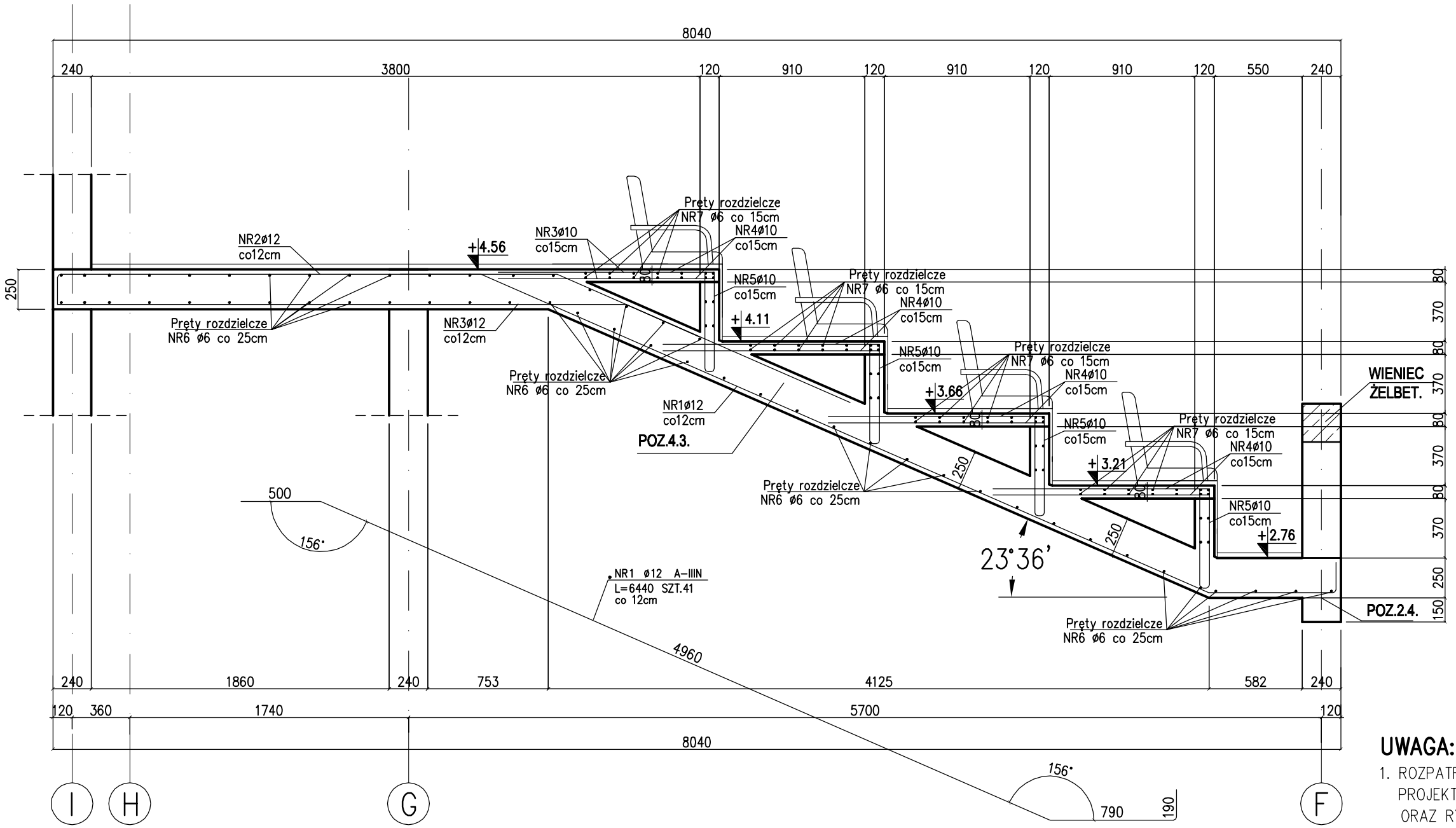

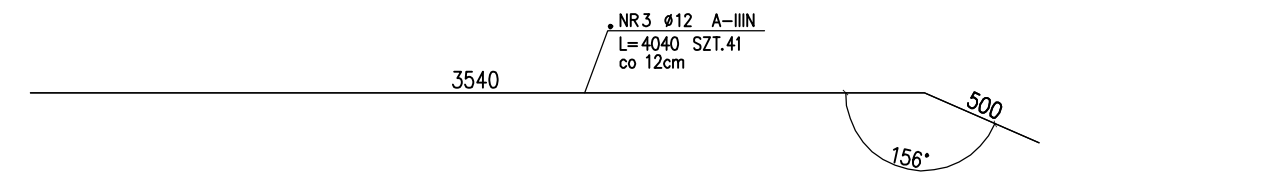

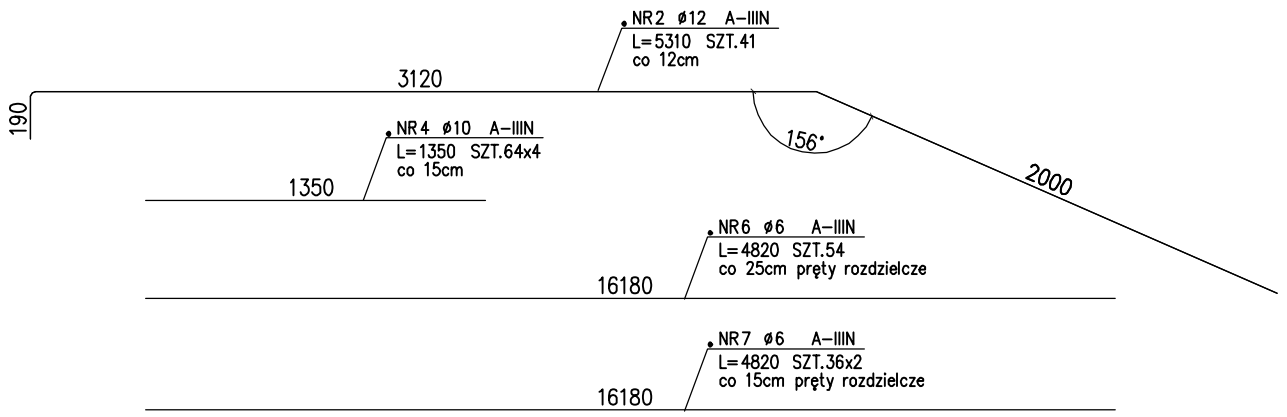

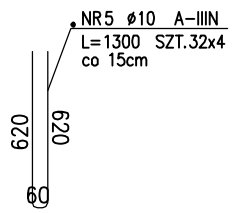

ZESTAWIENIE STALI

NR PRĘTA	RODZAJ STALI	DŁUGOŚĆ [cm]	LICZBA SZTUK	DŁ. ŁĄCZNA [m] A-IIIN ø6	ø10	ø12
1	ø12 A-IIIN	644	41			264.04
2	ø12 A-IIIN	531	41			217.71
3	ø12 A-IIIN	404	41			165.64
4	ø10 A-IIIN	135	256		345.6	
5	ø10 A-IIIN	130	128		166.4	
6	ø6 A-IIIN	482	54	260.28		
7	ø6 A-IIIN	482	72	347.04		
DŁUGOŚĆ RAZEM [m]				607.32	512	647.39
MASA JEDNOSTKOWA [kg/m]				0.222	0.617	0.888
MASA [kg]				134.83	315.9	574.88
MASA OGÓŁEM [kg]				1025.61		
WYKONAĆ: x 1				1025.61		

UWAGA : Wszystkie wymiary prętów podawane są w osiach prętów.

UWAGA:

1. ROZPATRYWAĆ ŁĄCZNIE Z PROJEKTEM ARCHITEKTURY, PROJEKTAMI BRANŻOWYMI ORAZ RYSUNKAMI ELEMENTÓW PRZYLEGŁYCH
2. UŁOŻONY BETON ZAWIBROWAĆ

BETON:	B30
KRUSZYWO:	<16mm
ROZFORMOWANIE:	22 MPa
OTULINA:	3,0cm
STAL ZBROJENIOWA:	BST500

PRACOWNIA PROJEKTÓW I USŁUG BUDOWLANYCH
mgr inż. Mirosława Witczak
Krotoszyn, ul. Rynek 1
tel.(0-62) 722-82-17, tel.kom. 0 505 097 622

data: 06.2008r

rys.nr K-4.5.

skala: 1:30

HALA ŚRODOWISKOWO-SPORTOWA
KOBYLIN. ul. 3 Maja 9, dz. nr 2238

POZ.4.3.2. płyta trybun

INWESTOR	GMINA KOBYLIN ul. Rynek Marszałka J.Piłsudskiego 1		
BRANŻA	KONSTRUKCJA	STADIUM	P.WYK.
PROJEKTOWAŁ:	mgr inż. Ireneusz Osajda 7131 / 62 / P / 2002		
OPRACOWAŁ:	mgr inż. Joanna Gryko		
SPRAWDZIŁ:	inż. Danuta Kmiecik-Bartkowiak 84/81/Pw		

PDF stworzony przez wersję demonstracyjną pdfFactory Pro www.pdffactory.pl/

POZ.4.4. płyta trybun
łączna długość - ok.2,39m

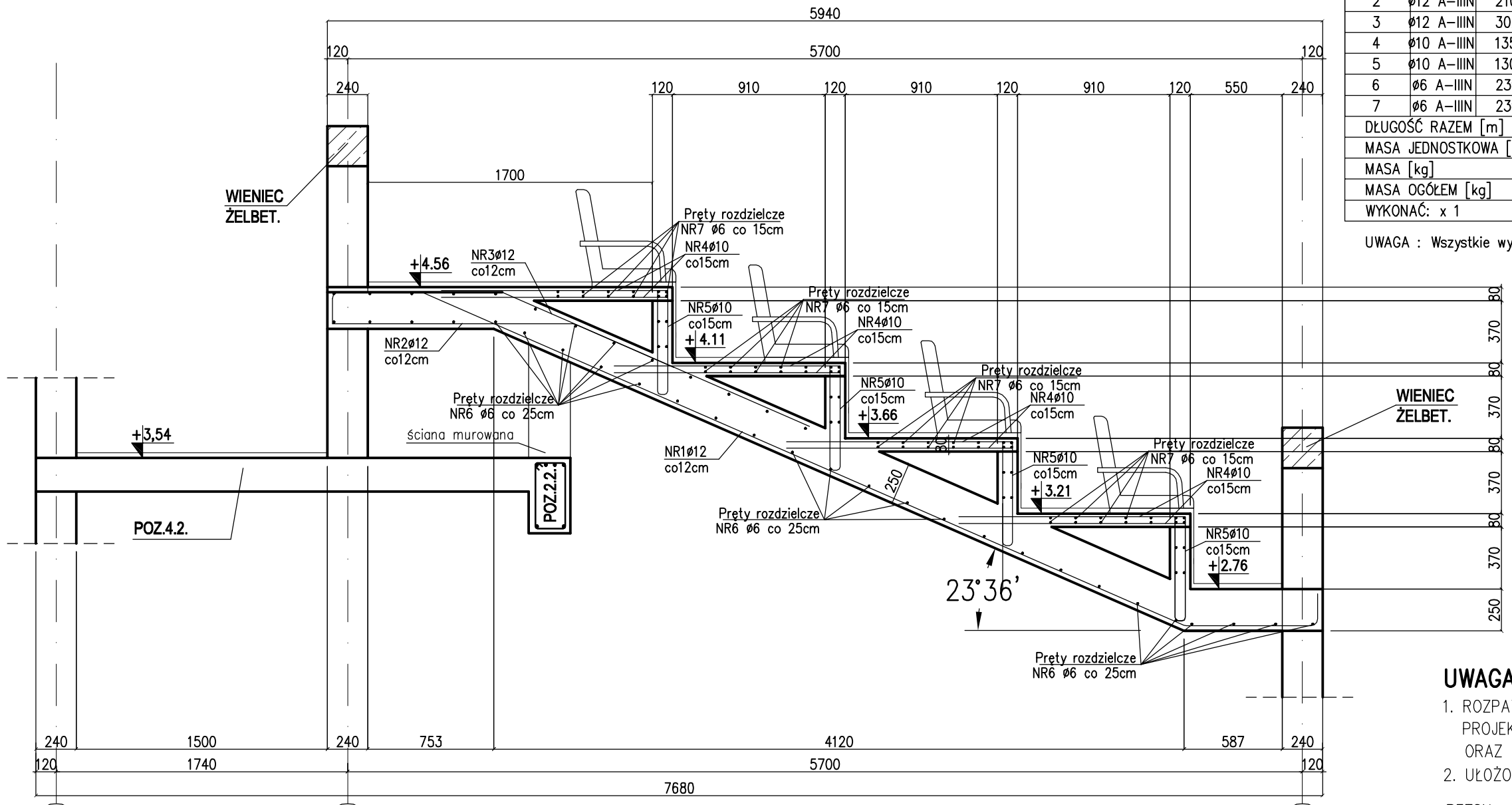

ZESTAWIENIE STALI

NR PRĘTA	RODZAJ STALI	DŁUGOŚĆ [cm]	LICZBA SZTUK	DŁ. ŁĄCZNA [m] A-IIIN ø6	ø10	ø12	
1	ø12 A-IIIN	667	20			133.4	
2	ø12 A-IIIN	210	20			42	
3	ø12 A-IIIN	302	20			60.4	
4	ø10 A-IIIN	135	128		172.8		
5	ø10 A-IIIN	130	64		83.2		
6	ø6 A-IIIN	239	40	95.6			
7	ø6 A-IIIN	239	70	167.3			
DŁUGOŚĆ RAZEM [m]				262.9	256	235.8	
MASA JEDNOSTKOWA [kg/m]				0.222	0.617	0.888	
MASA [kg]				58.36	157.95	209.39	
MASA OGÓŁEM [kg]				425.7			
WYKONAĆ: x 1				425.7			

UWAGA : Wszystkie wymiary prętów podawane są w osiach prętów.

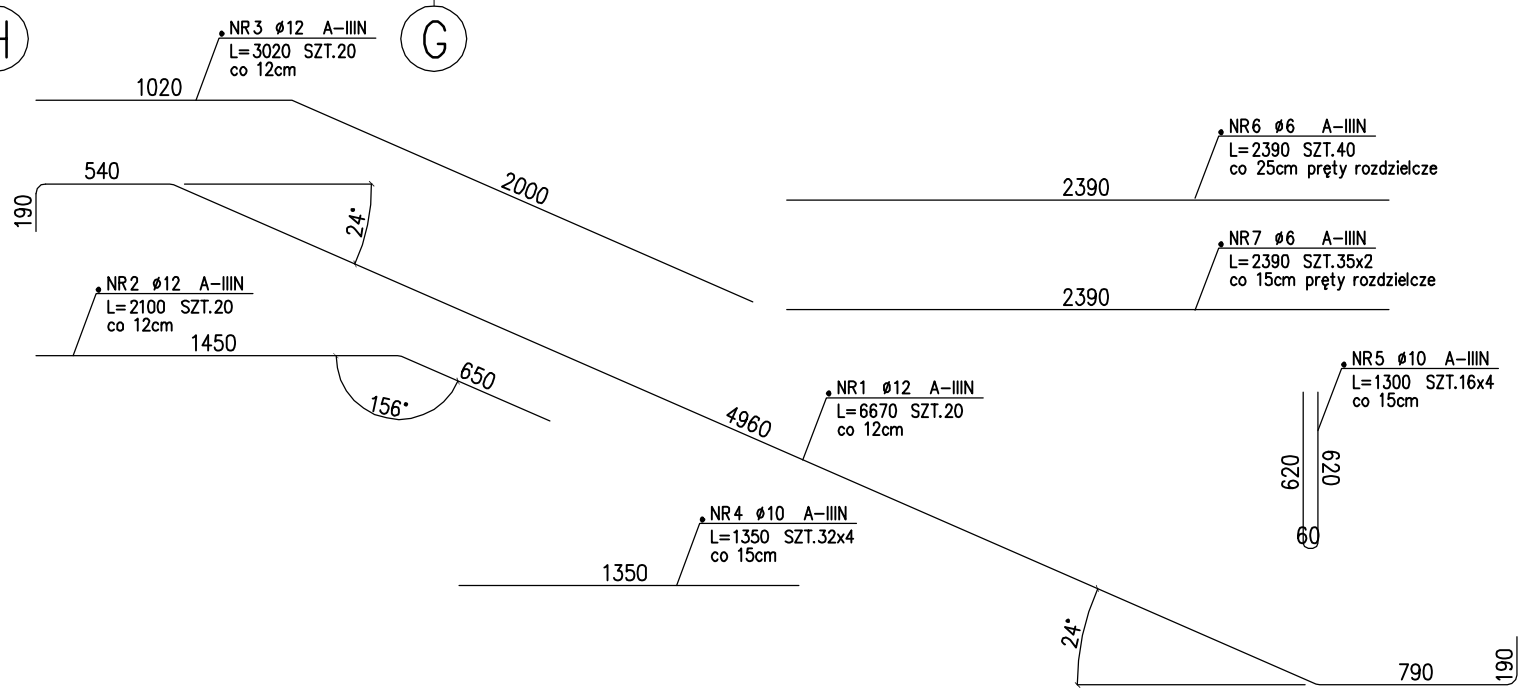

UWAGA:

1. ROZPATRYWAĆ ŁĄCZNIE Z PROJEKTEM ARCHITEKTURY, PROJEKTAMI BRANŻOWYMI ORAZ RYSUNKAMI ELEMENTÓW PRZYLEGŁYCH
2. UŁOŻONY BETON ZAWIBROWAĆ

BETON:	B30
KRUSZYWO:	<16mm
ROZFORMOWANIE:	22 MPa
OTULINA:	3,0cm
STAL ZBROJENIOWA:	BST500

PRACOWNIA PROJEKTÓW I USŁUG BUDOWLANYCH
mgr inż. Mirosława Witczak
Krotoszyn, ul. Rynek 1
tel.(0-62) 722-82-17, tel.kom. 0 505 097 622

data: 06.2008r

rys.nr K-4.6.

skala: 1:30

HALA ŚRODOWISKOWO-SPORTOWA
KOBYLIN. ul. 3 Maja 9, dz. nr 2238

POZ.4.4. płyta trybun

INWESTOR	GMINA KOBYLIN ul. Rynek Marszałka J.Piłsudskiego 1		
BRANŻA	KONSTRUKCJA	STADIUM	P.WYK.
PROJEKTOWAŁ:	mgr inż. Ireneusz Osajda 7131 / 62 / P / 2002		
OPRACOWAŁ:	mgr inż. Joanna Gryko		
SPRAWDZIŁ:	inż. Danuta Kmiecik-Bartkowiak 84/81/Pw		

PDF stworzony przez wersję demonstracyjną pdfFactory Pro www.pdffactory.pl/

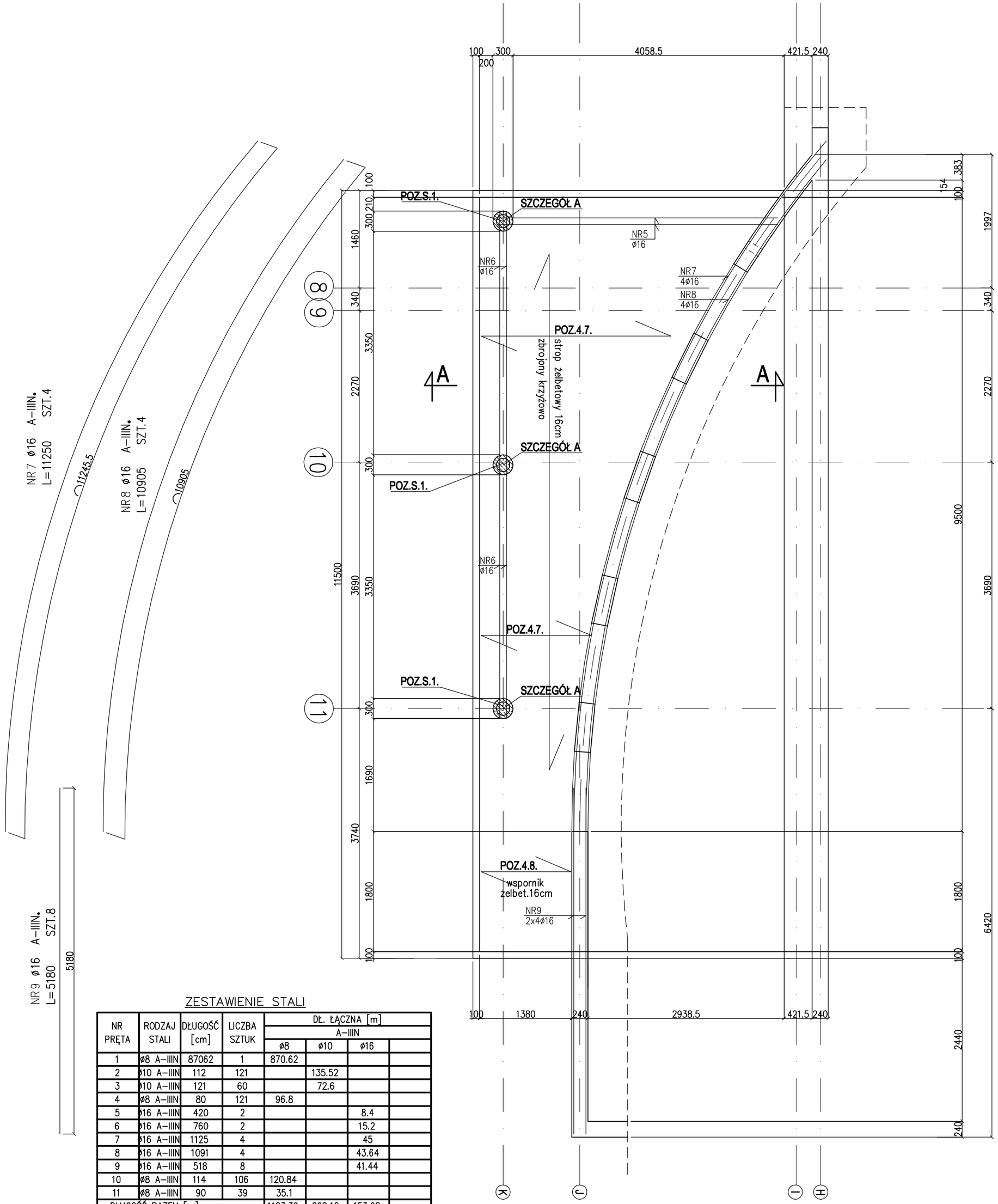

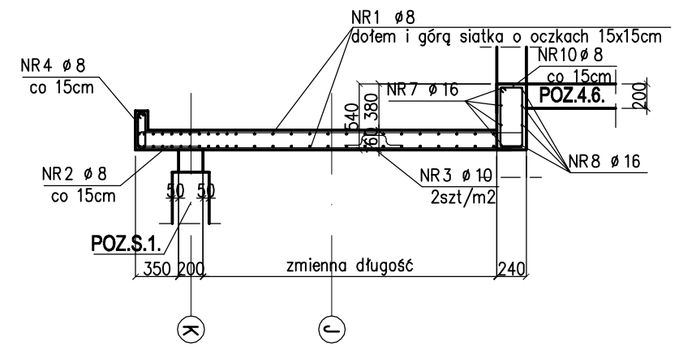

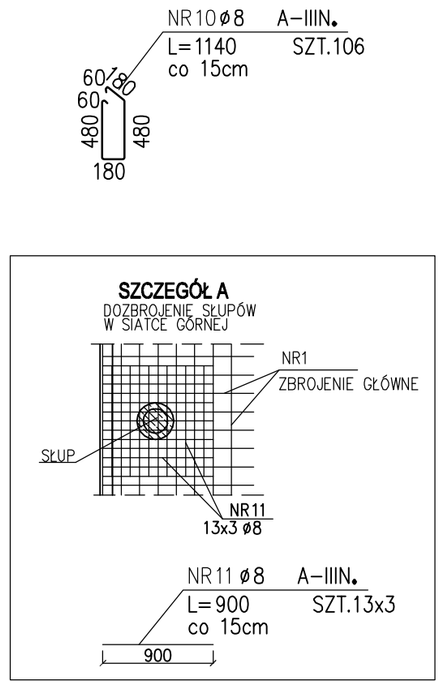

SZCZEGÓŁ
ZBROJENIA PŁYTY POZ.4.7 oraz POZ.4.8

Płyta żelbetowa grubości 20cm, zbrojona krzyżowo
na całej powierzchni dołem i górą
siatkami o oczkach 15x15cm z prętów ø8
POWIERZCHNIA PŁYTY 29,68m2
całkowita długość pręta
dla dwóch siatek wraz z zakładem 10%
wynosi ok. 870,62m

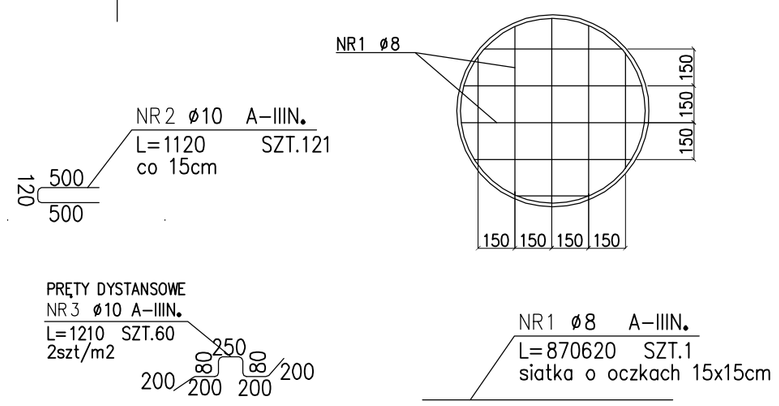

BETON: B30
KRUSZYWO: <16mm
ROZFORMOWANIE: 22MPa
OTULINA: 3,0cm
STAL ZBROJENIOWA: BST500 (34GS lub RBW500)

UWAGA:
1. ROZPATRYWAĆ ŁĄCZNIE Z RZUTAMI ORAZ RYSUNKAMI ELEMENTÓW PRZYLEGŁYCH
2. ZACHOWAĆ CIĄGŁOŚĆ ZBROJENIA POPRZEZ ZASTOSOWANIE ZAKŁADÓW PRĘTÓW WG PRZEPISÓW NORMOWYCH

ZESTAWIENIE STALI

NR PRĘTA	RODZAJ STALI	DŁUGOŚĆ [cm]	LICZBA SZTUK	DŁ. ŁĄCZNA [m] A-IIIN ø8	ø10	ø16	
1	ø8 A-IIIN	87062	1	870.62			
2	ø10 A-IIIN	112	121		135.52		
3	ø10 A-IIIN	121	60		72.6		
4	ø8 A-IIIN	80	121	96.8			
5	ø16 A-IIIN	420	2			8.4	
6	ø16 A-IIIN	760	2			15.2	
7	ø16 A-IIIN	1125	4			45	
8	ø16 A-IIIN	1091	4			43.64	
9	ø16 A-IIIN	518	8			41.44	
10	ø8 A-IIIN	114	106	120.84			
11	ø8 A-IIIN	90	39	35.1			
DŁUGOŚĆ RAZEM [m]				1123.36	208.12	153.68	
MASA JEDNOSTKOWA [kg/m]				0.395	0.617	1.578	
MASA [kg]				443.73	128.41	242.51	
MASA OGÓŁEM [kg]				814.65			
WYKONAĆ: x 1				814.65			

UWAGA : Wszystkie wymiary prętów podawane są w osiach prętów.

PRACOWNIA PROJEKTÓW I USŁUG BUDOWLANYCH
mgr inż. Mirosława Witczak
Krotoszyn, ul. Rynek 1
tel.(0-62) 722-82-17, tel.kom. 0 505 097 622

data: 06.2008r
rys.nr K-4.7.
skala: 1:50

HALA ŚRODOWISKOWO-SPORTOWA
KOBYLIN. ul. 3 Maja 9, dz. nr 2238

POZ.4.7. ORAZ POZ.4.8. PŁYTY ŻELBETOWE STROPU

INWESTOR	GMINA KOBYLIN ul. Rynek Marszałka J.Piłsudskiego 1		
BRANŻA	KONSTRUKCJA	STADIUM	P.WYK.
PROJEKTOWAŁ:	mgr inż. Ireneusz Osajda 7131 / 62 / P / 2002		
OPRACOWAŁ:	mgr inż. Joanna Gryko		
SPRAWDZIŁ:	inż. Danuta Kmiecik-Bartkowiak 84/81/Pw		

PDF stworzony przez wersję demonstracyjną pdfFactory Pro www.pdffactory.pl/

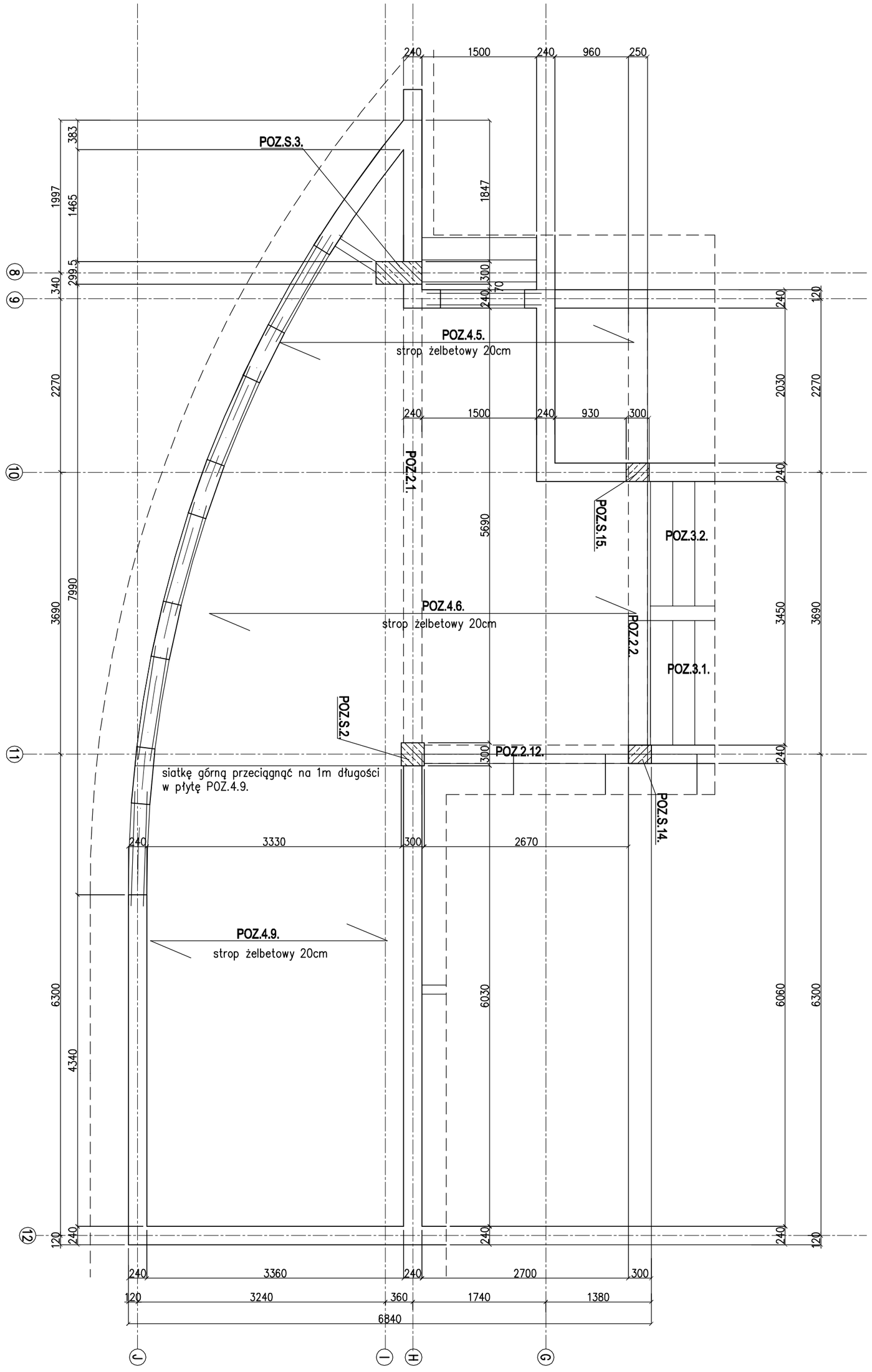

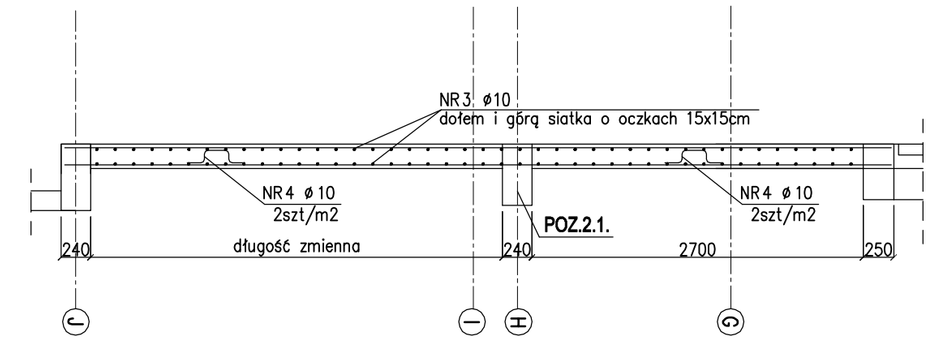

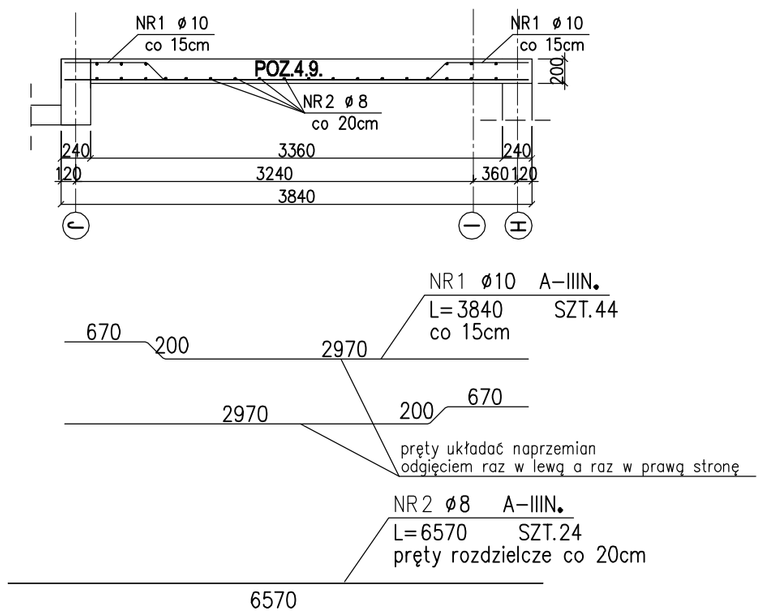

SZCZEGÓŁ
ZBROJENIA PŁYT POZ.4.5. oraz POZ.4.6.

Płyty żelbetowe grubości 20cm, zbrojone krzyżowo
na całej powierzchni dołem i górą
siatkami o oczkach 15x15cm z prętów ø10
POWIERZCHNIA PŁYT 39,27m2
POWIERZCHNIA SIATKI GÓRNEJ 43,85m2
POWIERZCHNIA SIATKI DOLNEJ 39,27m2
całkowita długość pręta
dla dwóch siatek wraz z zakładem 10%
wynosi ok. 1219,10m

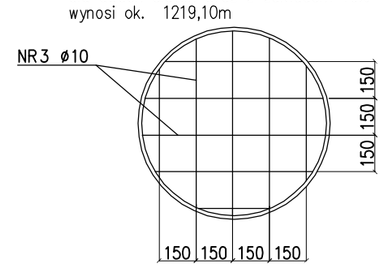

NR3 ø10 A-IIIN.
L=1219100 SZT.1
siatka o oczkach 15x15cm

PRĘTY DYSTANSOWE
NR4 ø10 A-IIIN.
L=1240 SZT.86
2szt/m2

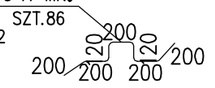

ZESTAWIENIE STALI

NR PRĘTA	RODZAJ STALI	DŁUGOŚĆ [cm]	LICZBA SZTUK	DŁ. ŁĄCZNA [m] A-IIIN ø8	DŁ. ŁĄCZNA [m] A-IIIN ø10	
1	ø10 A-IIIN	384	44		168.96	
2	ø8 A-IIIN	657	24	157.68		
3	ø10 A-IIIN	121910	1		1219.1	
4	ø10 A-IIIN	124	86		106.64	
DŁUGOŚĆ RAZEM [m]				157.68	1494.7	
MASA JEDNOSTKOWA [kg/m]				0.395	0.617	
MASA [kg]				62.28	922.23	
MASA OGÓŁEM [kg]				984.51		
WYKONAĆ: x 1				984.51		

UWAGA : Wszystkie wymiary prętów podawane są w osiach prętów.

BETON: B30
KRUSZYWO: <16mm
ROZFORMOWANIE: 22MPa
OTULINA: 3,0cm
STAL ZBROJENIOWA: BST500
(34GS lub RBW500)

UWAGA:
1. ROZPATRYWAĆ ŁĄCZNIE Z RZUTAMI ORAZ RYSUNKAMI ELEMENTÓW PRZYLEGŁYCH
2. ZACHOWAĆ CIĄGŁOŚĆ ZBROJENIA POPRZEZ ZASTOSOWANIE ZAKŁADÓW PRĘTÓW WG PRZEPISÓW NORMOWYCH

PRACOWNIA PROJEKTÓW I USŁUG BUDOWLANYCH
mgr inż. Mirosława Witczak
Krotoszyn, ul. Rynek 1
tel.(0-62) 722-82-17, tel.kom. 0 505 097 622

data: 06.2008r
rys.nr K-4.8.
skala: 1:50

HALA ŚRODOWISKOWO-SPORTOWA
KOBYLIN. ul. 3 Maja 9, dz. nr 2238

POZ.4.5.; POZ.4.6.;POZ.4.9.; PŁYTY ŻELB. STROPU

INWESTOR	GMINA KOBYLIN ul. Rynek Marszałka J.Piłsudskiego 1		
BRANŻA	KONSTRUKCJA	STADIUM	P.WYK.
PROJEKTOWAŁ:	mgr inż. Ireneusz Osajda 7131 / 62 / P / 2002		
OPRACOWAŁ:	mgr inż. Joanna Gryko		
SPRAWDZIŁ:	inż. Danuta Kmiecik-Bartkowiak 84/81/Pw		

PDF stworzony przez wersję demonstracyjną pdfFactory Pro www.pdffactory.pl/

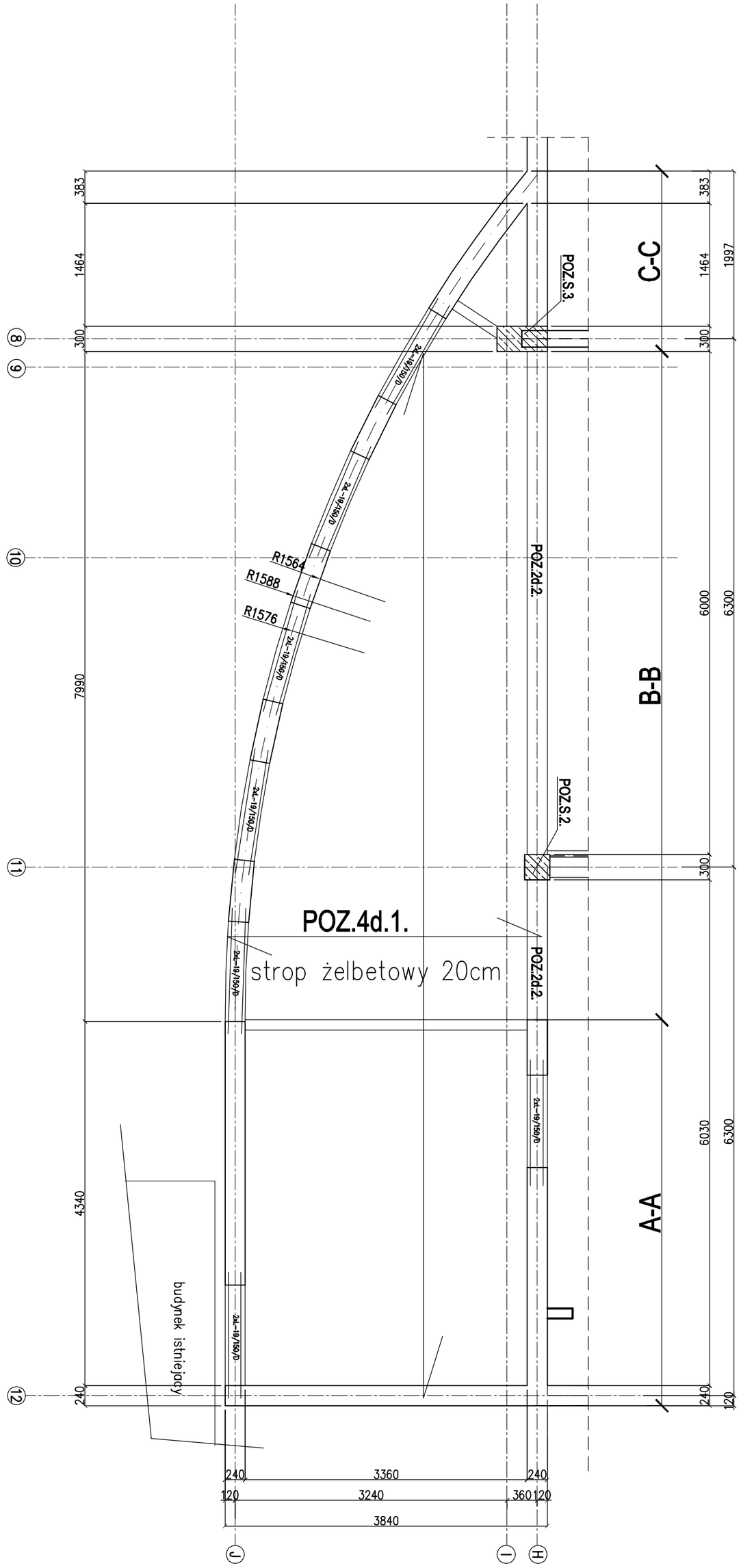

A-A

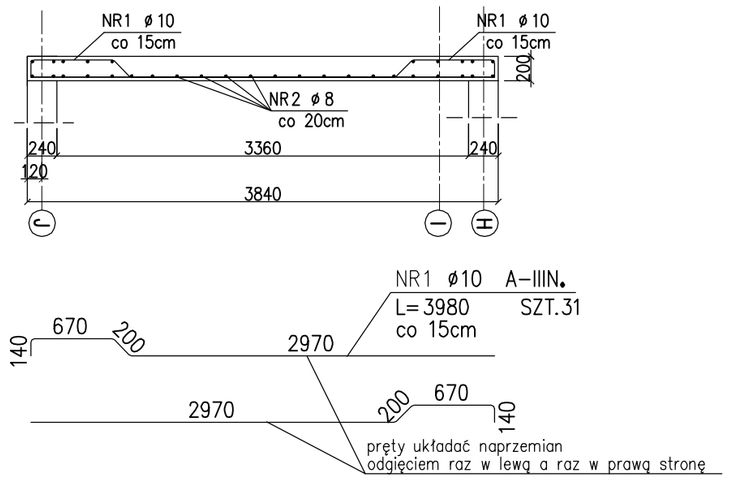

B-B

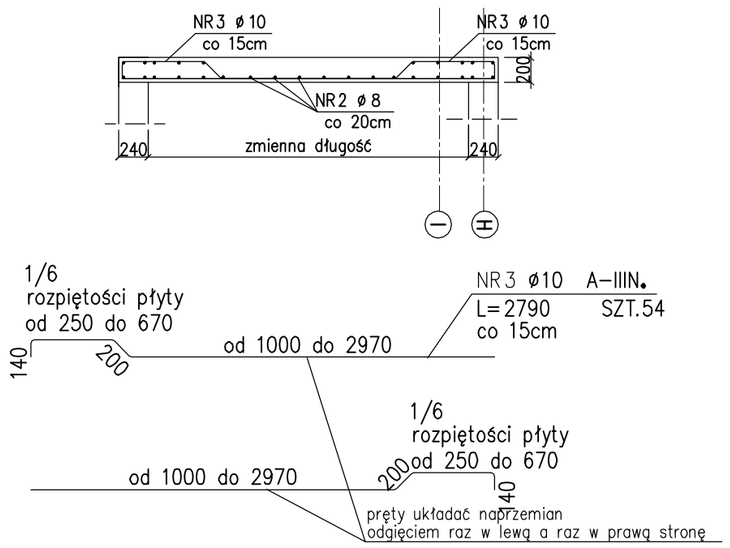

C-C

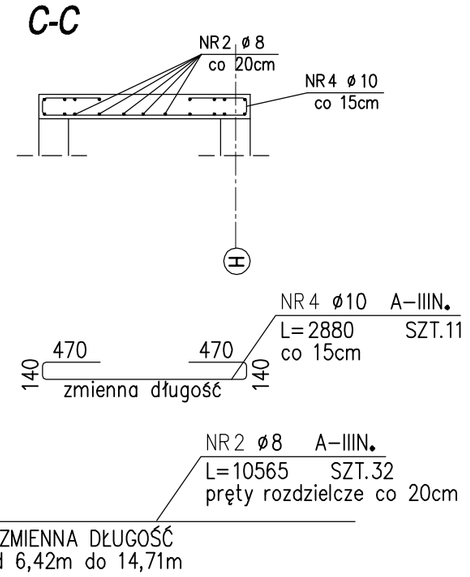

ZESTAWIENIE STALI

	NR PRĘTA	RODZAJ STALI	DŁUGOŚĆ [cm]	LICZBA SZTUK	DŁ. ŁĄCZNA [m] A-IIIN ø8	DŁ. ŁĄCZNA [m] A-IIIN ø10	
	1	ø10 A-IIIN	398	31		123.38	
	2	ø8 A-IIIN	1057	32	338.24		
	3	ø10 A-IIIN	279	54		150.66	
	4	ø10 A-IIIN	288	11		31.68	
DŁUGOŚĆ RAZEM [m]					338.24	305.72	
MASA JEDNOSTKOWA [kg/m]					0.395	0.617	
MASA [kg]					133.6	188.63	
MASA OGÓŁEM [kg]					322.23		
WYKONAĆ: x 1					322.23		

UWAGA : Wszystkie wymiary prętów podawane są w osiach prętów.

BETON: B30
KRUSZYWO: <16mm
ROZFORMOWANIE: 22MPa
OTULINA: 3,0cm
STAL ZBROJENIOWA: BST500
(34GS lub RBW500)

UWAGA:
1. ROZPATRYWAĆ ŁĄCZNIE Z RZUTAMI ORAZ RYSUNKAMI ELEMENTÓW PRZYLEGŁYCH
2. ZACHOWAĆ CIĄGŁOŚĆ ZBROJENIA POPRZEZ ZASTOSOWANIE ZAKŁADÓW PRĘTÓW WG PRZEPISÓW NORMOWYCH

PRACOWNIA PROJEKTÓW I USŁUG BUDOWLANYCH
mgr inż. Mirosława Witczak
Krotoszyn, ul. Rynek 1
tel.(0-62) 722-82-17, tel.kom. 0 505 097 622

data: 06.2008r
rys.nr K-4.9.
skala: 1:50

HALA ŚRODOWISKOWO-SPORTOWA
KOBYLIN. ul. 3 Maja 9, dz. nr 2238

POZ.4d.1. PŁYTA ŻELB. STROPU

INWESTOR	GMINA KOBYLIN ul. Rynek Marszałka J.Piłsudskiego 1		
BRANŻA	KONSTRUKCJA	STADIUM	P.WYK.
PROJEKTOWAŁ:	mgr inż. Ireneusz Osajda 7131 / 62 / P / 2002		
OPRACOWAŁ:	mgr inż. Joanna Gryko		
SPRAWDZIŁ:	inż. Danuta Kmiecik-Bartkowiak 84/81/Pw		

PDF stworzony przez wersję demonstracyjną pdfFactory Pro www.pdffactory.pl/

POZ.4.10.
strop żelbetowy 24cm

zbrojenie górne

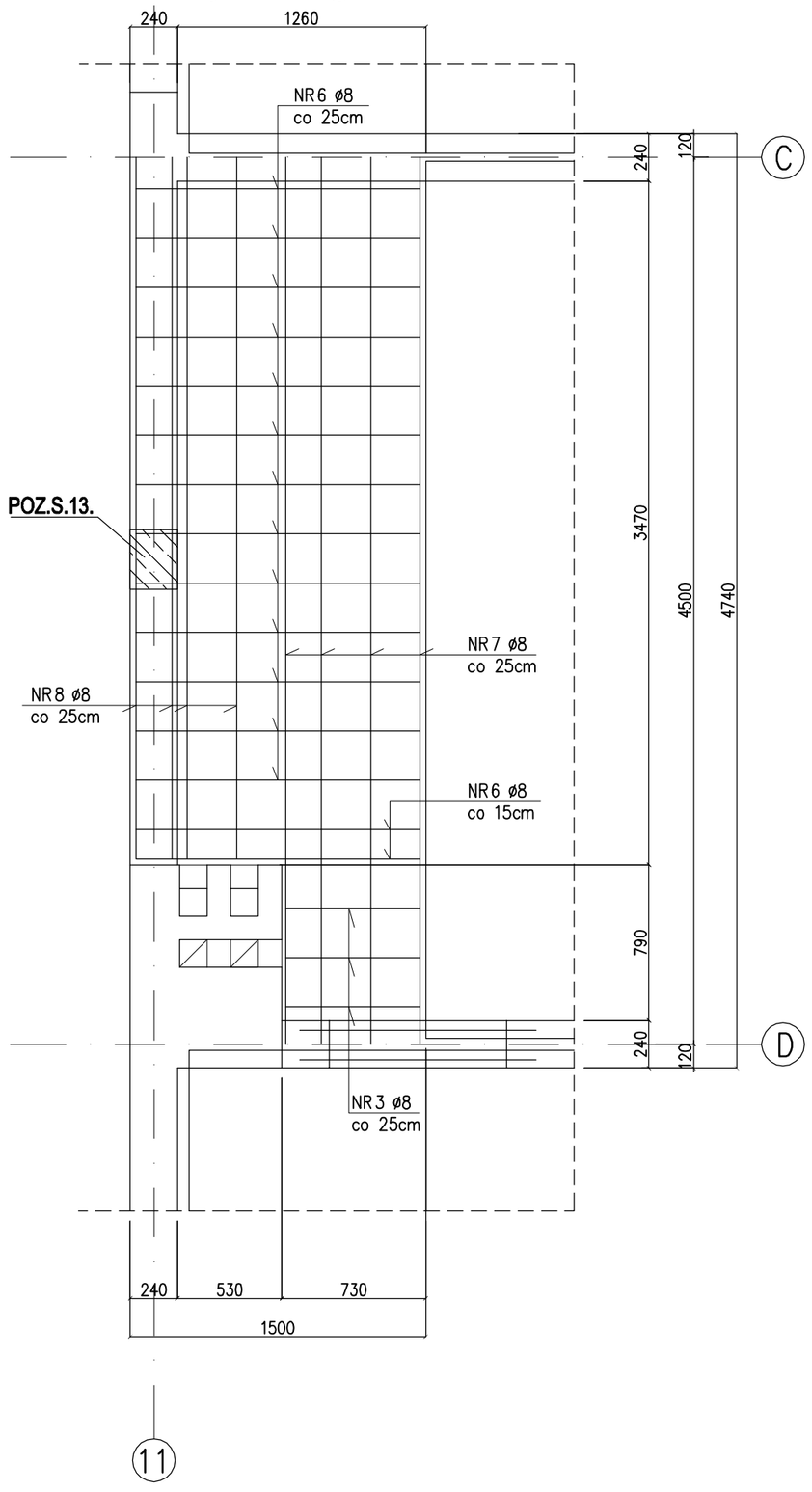

zbrojenie dolne

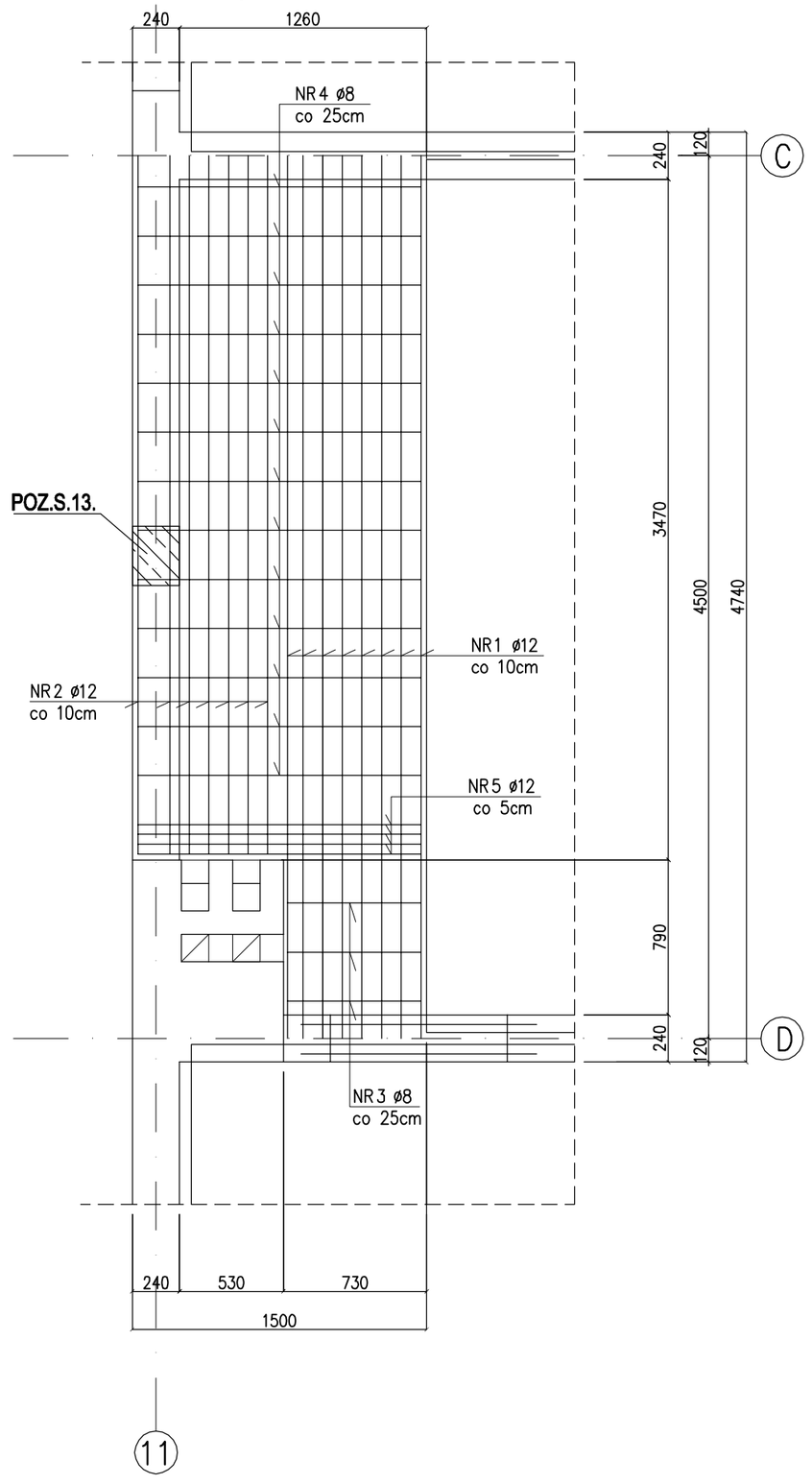

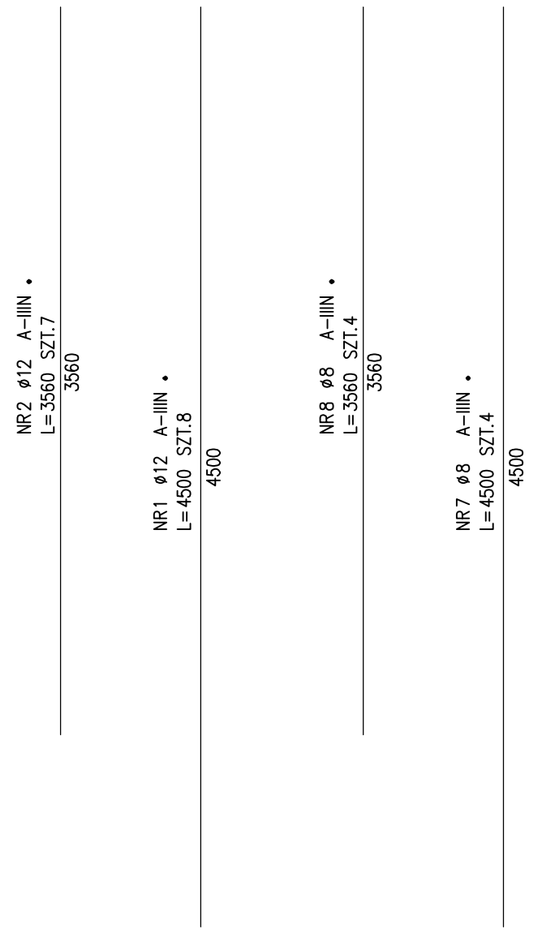

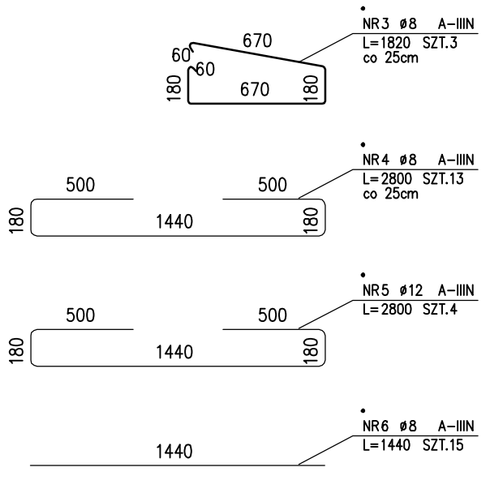

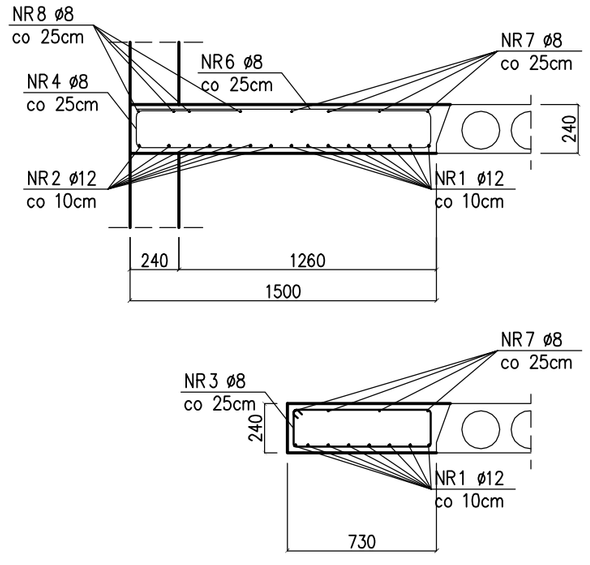

ZESTAWIENIE STALI

	NR PRĘTA	RODZAJ STALI	DŁUGOŚĆ [cm]	LICZBA SZTUK	Dł. ŁĄCZNA [m] A-IIIN ø8	Dł. ŁĄCZNA [m] A-IIIN ø12	
	1	ø12 A-IIIN	450	8		36	
	2	ø12 A-IIIN	356	7		24.92	
	3	ø8 A-IIIN	182	3	5.46		
	4	ø8 A-IIIN	280	13	36.4		
	5	ø12 A-IIIN	280	4		11.2	
	6	ø8 A-IIIN	144	15	21.6		
	7	ø8 A-IIIN	450	4	18		
	8	ø8 A-IIIN	356	4	14.24		
DŁUGOŚĆ RAZEM [m]					95.7	72.12	
MASA JEDNOSTKOWA [kg/m]					0.395	0.888	
MASA [kg]					37.8	64.04	
MASA OGÓŁEM [kg]					101.84		
WYKONAĆ: x 1					101.84		

UWAGA : Wszystkie wymiary prętów podawane są w osiach prętów.

BETON: B30
KRUSZYWO: <16mm
ROZFORMOWANIE: 22MPa
OTULINA: 3,0cm
STAL ZBROJENIOWA: BST500 (34GS lub RBW500)

UWAGA:
1. ROZPATRYWAĆ ŁĄCZNIE Z PROJ. ARCHITEKTURY, RZUTAMI ORAZ RYSUNKAMI ELEMENTÓW PRZYLEGŁYCH

PRACOWNIA PROJEKTÓW I USŁUG BUDOWLANYCH
mgr inż. Mirosława Witczak
Krotoszyn, ul. Rynek 1
tel.(0-62) 722-82-17, tel.kom. 0 505 097 622

data: 06.2008r
rys.nr K-4.10.
skala: 1:30

HALA ŚRODOWISKOWO-SPORTOWA
KOBYLIN. ul. 3 Maja 9, dz. nr 2238

POZ.4.10. PŁYTA ŻELB. STROPU

INWESTOR	GMINA KOBYLIN ul. Rynek Marszałka J.Piłsudskiego 1		
BRANŻA	KONSTRUKCJA	STADIUM	P.WYK.
PROJEKTOWAŁ:	mgr inż. Ireneusz Osajda 7131 / 62 / P / 2002		
OPRACOWAŁ:	mgr inż. Joanna Gryko		
SPRAWDZIŁ:	inż. Danuta Kmiecik-Bartkowiak 84/81/Pw		

PDF stworzony przez wersję demonstracyjną pdfFactory Pro www.pdffactory.pl/

POZ.4d.2.
strop żelbetowy 24cm

zbrojenie dolne

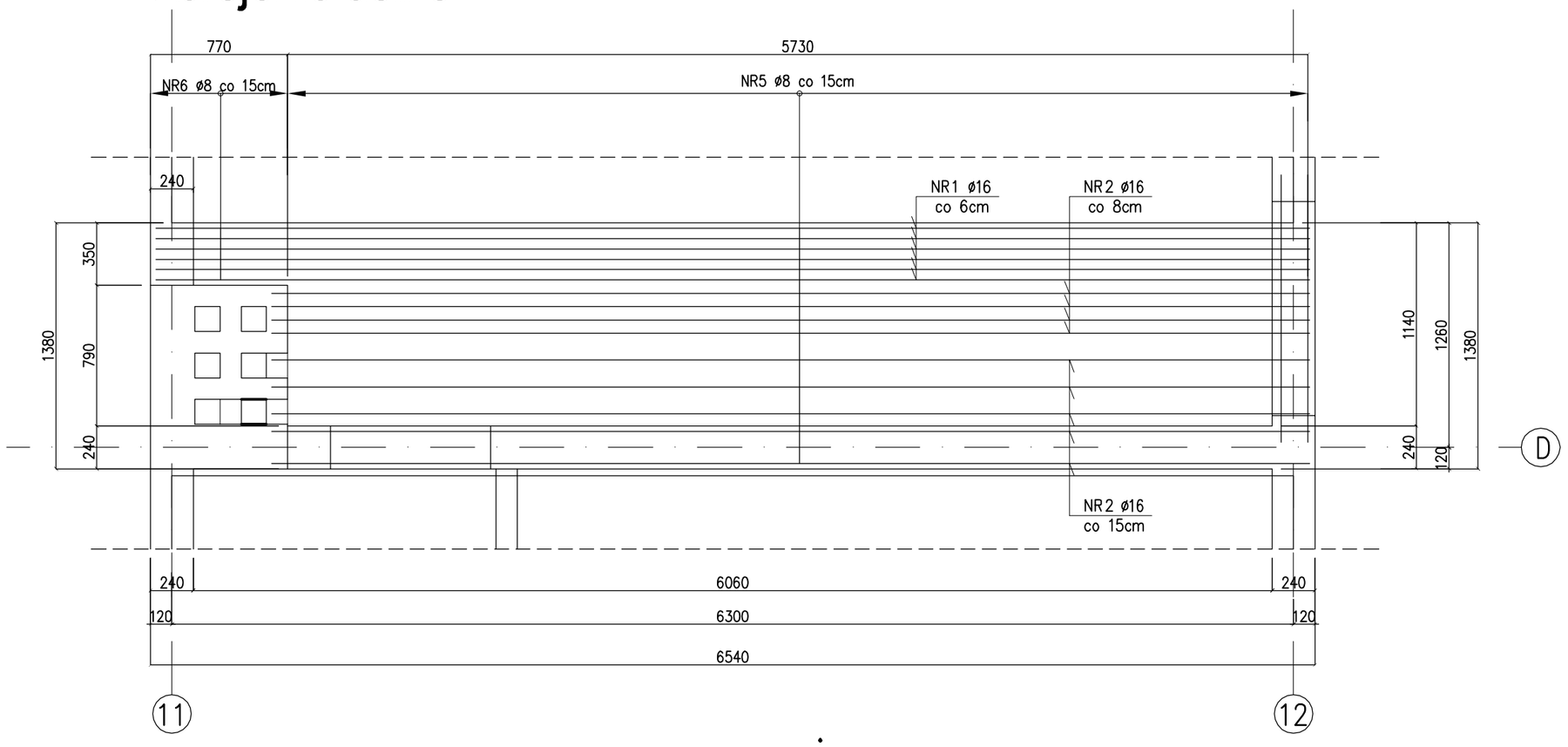

6480 NR1 ø16 A-IIIN
L=6480 SZT.6
co 6cm

5830 NR2 ø16 A-IIIN
L=5830 SZT.9
co 8/15cm

6480 NR3 ø8 A-IIIN
L=6480 SZT.3
co 25cm

5830 NR4 ø8 A-IIIN
L=5830 SZT.3
co 25cm

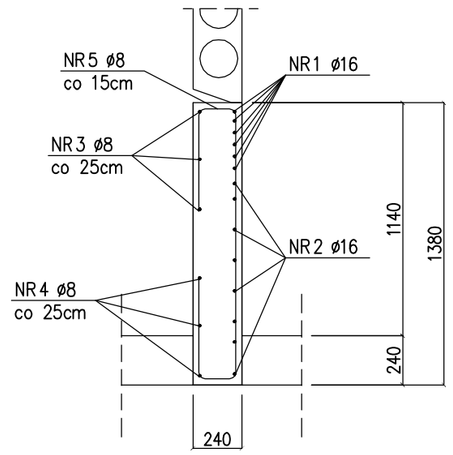

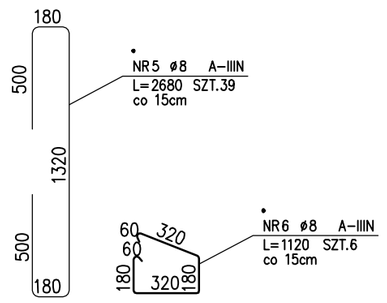

ZESTAWIENIE STALI

	NR PRĘTA	RODZAJ STALI	DŁUGOŚĆ [cm]	LICZBA SZTUK	DŁ. ŁĄCZNA [m] A-IIIN ø8	DŁ. ŁĄCZNA [m] A-IIIN ø16	
	1	ø16 A-IIIN	648	6		38.88	
	2	ø16 A-IIIN	583	9		52.47	
	3	ø8 A-IIIN	648	3	19.44		
	4	ø8 A-IIIN	583	3	17.49		
	5	ø8 A-IIIN	268	39	104.52		
	6	ø8 A-IIIN	112	6	6.72		
DŁUGOŚĆ RAZEM [m]					148.17	91.35	
MASA JEDNOSTKOWA [kg/m]					0.395	1.578	
MASA [kg]					58.53	144.15	
MASA OGÓŁEM [kg]					202.68		
WYKONAĆ: x 1					202.68		

UWAGA : Wszystkie wymiary prętów podawane są w osiach prętów.

BETON: B30
KRUSZYWO: <16mm
ROZFORMOWANIE: 22MPa
OTULINA: 3,0cm
STAL ZBROJENIOWA: BST500 (34GS lub RBW500)

UWAGA:
1. ROZPATRYWAĆ ŁĄCZNIE Z PROJ. ARCHITEKTURY, RZUTAMI ORAZ RYSUNKAMI ELEMENTÓW PRZYLEGŁYCH

PRACOWNIA PROJEKTÓW I USŁUG BUDOWLANYCH
mgr inż. Mirosława Witczak
Krotoszyn, ul. Rynek 1
tel.(0-62) 722-82-17, tel.kom. 0 505 097 622

data: 06.2008r
rys.nr K-4.11.
skala: 1:30

HALA ŚRODOWISKOWO-SPORTOWA
KOBYLIN. ul. 3 Maja 9, dz. nr 2238

POZ.4d.2. PŁYTA ŻELB. STROPU

INWESTOR	GMINA KOBYLIN ul. Rynek Marszałka J.Piłsudskiego 1		
BRANŻA	KONSTRUKCJA	STADIUM	P.WYK.
PROJEKTOWAŁ:	mgr inż. Ireneusz Osajda 7131 / 62 / P / 2002		
OPRACOWAŁ:	mgr inż. Joanna Gryko		
SPRAWDZIŁ:	inż. Danuta Kmiecik-Bartkowiak 84/81/Pw		

PDF stworzony przez wersję demonstracyjną pdfFactory Pro www.pdffactory.pl/

POZ.S.1.

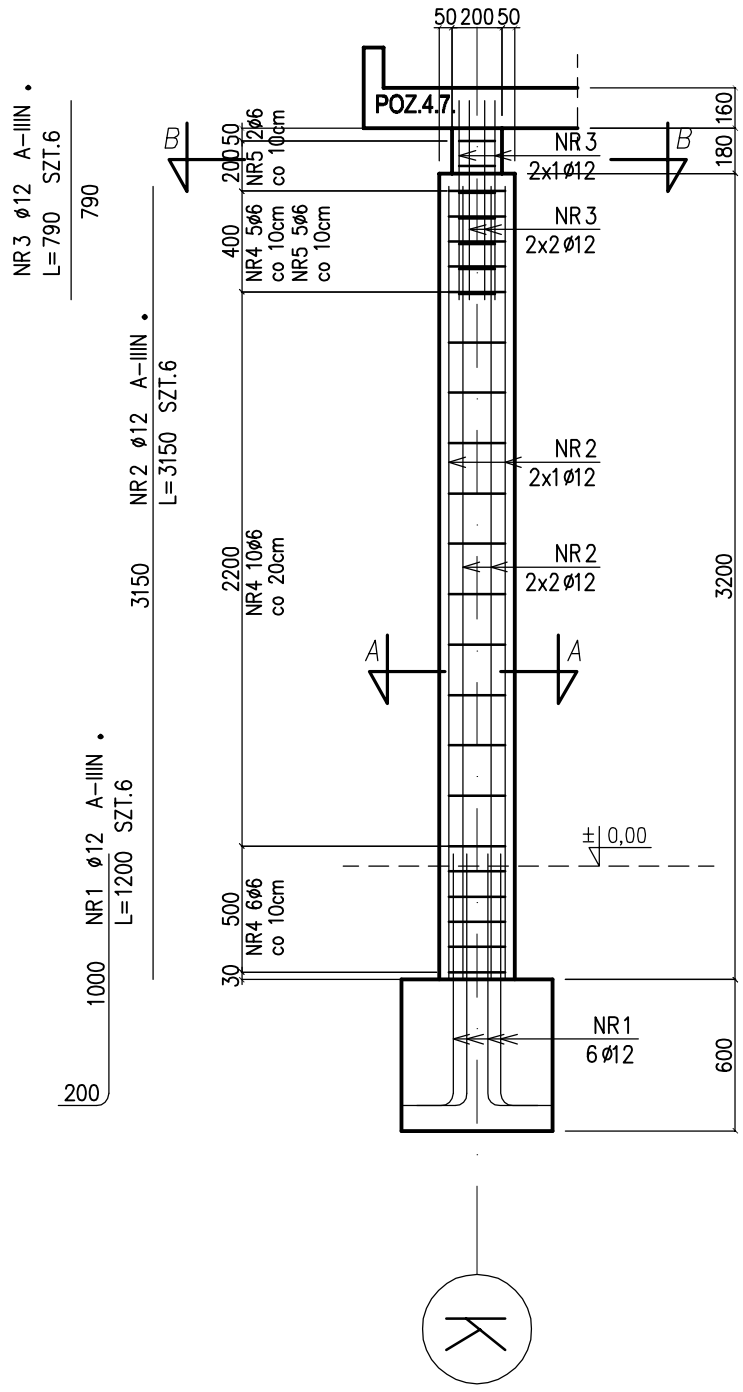

B-B

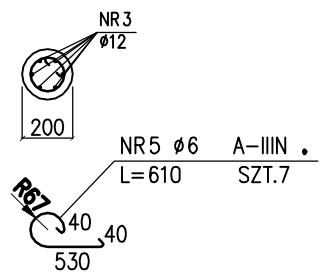

A-A

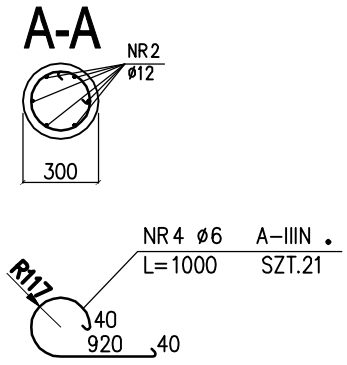

ZESTAWIENIE STALI

	NR PR?TA	RODZAJ STALI	DŁUGOŚĆ [cm]	LICZBA SZTUK	DŁUGOŚĆ ŁĄCZNA [m] A-IIIN ø6	DŁUGOŚĆ ŁĄCZNA [m] A-IIIN ø12	
	1	ø12 A-IIIN	120	6		7.2	
	2	ø12 A-IIIN	315	6		18.9	
	3	ø12 A-IIIN	79	6		4.74	
	4	ø6 A-IIIN	100	21	21		
	5	ø6 A-IIIN	61	7	4.27		
DŁUGOŚĆ RAZEM [m]					25.27	30.84	
MASA JEDNOSTKOWA [kg/m]					.222	.888	
MASA [kg]					5.61	27.39	
MASA OGÓŁEM [kg]					33		
WYKONAĆ: x 3					99		

BETON: B30
KRUSZYWO: <16mm
ROZFORMOWANIE: 22,5MPa
STAL ZBROJENIOWA: BST500
STRZEMIONA: BST500

UWAGA:
ROZPATRYWAĆ ŁĄCZNIE Z RZUTAMI
ORAZ RYSUNKAMI ELEMENTÓW PRZYLEGŁYCH
UŁOŻONY BETON ZAWIBROWAĆ
OTULENIE PRĘTÓW ZBROJENIA 3cm;

PRACOWNIA PROJEKTÓW
I USŁUG BUDOWLANYCH
mgr inż. Mirosława Witczak
Krotoszyn, ul. Rynek 1
tel.(0-62) 722-82-17, tel.kom. 0 505 097 622

data: 06.2008r

rys.nr K-S.1.

skala: 1:30

HALA ŚRODOWISKOWO-SPORTOWA
KOBYLIN. ul. 3 Maja 9, dz. nr 2238

POZ.S.1. SŁUP ŻELBETOWY

INWESTOR	GMINA KOBYLIN ul. Rynek Marszałka J.Piłsudskiego 1		
BRANŻA	KONSTRUKCJA	STADIUM	P.WYK.
PROJEKTOWAŁ:	mgr inż. Ireneusz Osajda 7131 / 62 / P / 2002		
OPRACOWAŁ:	mgr inż. Joanna Gryko		
SPRAWDZIŁ:	inż. Danuta Kmiecik-Bartkowiak 84/81/Pw		

PDF stworzony przez wersję demonstracyjną pdfFactory Pro www.pdffactory.pl/

POZ.S.2.

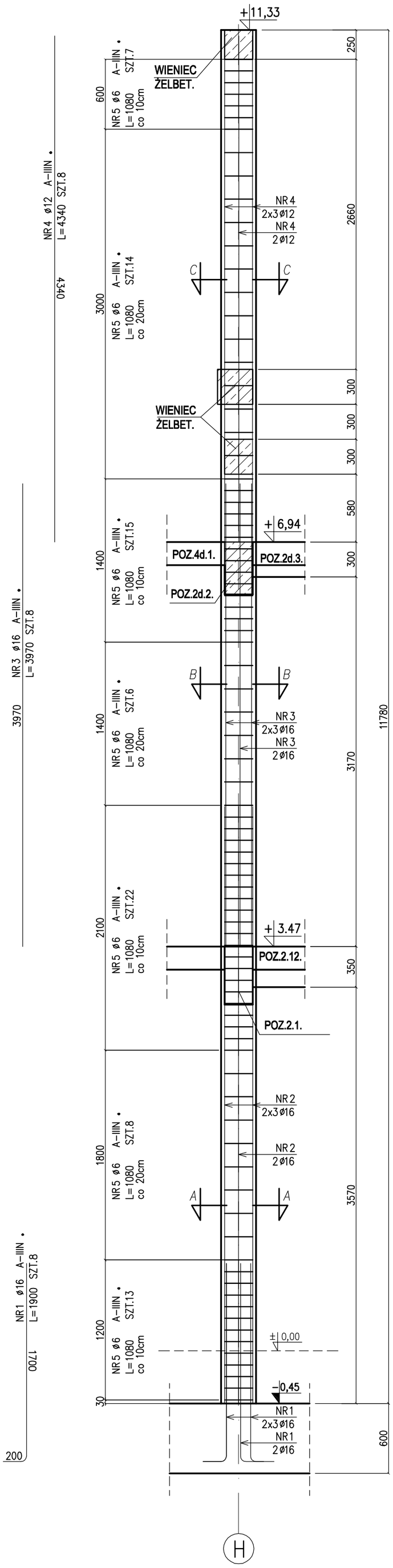

ZESTAWIENIE STALI

	NR PR?TA	RODZAJ STALI	DŁUGOŚĆ [cm]	LICZBA SZTUK	DŁUGOŚĆ ŁĄCZNA [m] A-IIIN ø6	ø12	ø16	
	1	ø16 A-IIIN	190	8			15.2	
	2	ø16 A-IIIN	512	8			40.96	
	3	ø16 A-IIIN	397	8			31.76	
	4	ø12 A-IIIN	434	8		34.72		
	5	ø6 A-IIIN	108	85	91.8			
DŁUGOŚĆ RAZEM [m]					91.8	34.72	87.92	
MASA JEDNOSTKOWA [kg/m]					.222	.888	1.578	
MASA [kg]					20.38	30.83	138.74	
MASA OGÓŁEM [kg]					189.95			
WYKONAĆ: x 1					189.95			

C-C

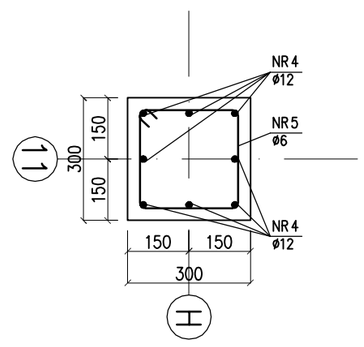

B-B

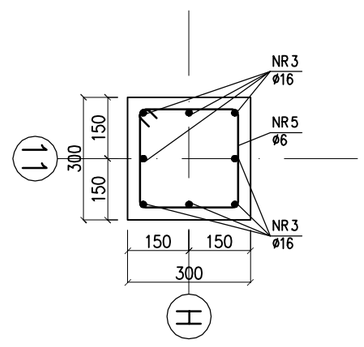

A-A

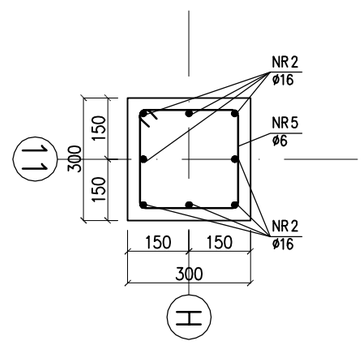

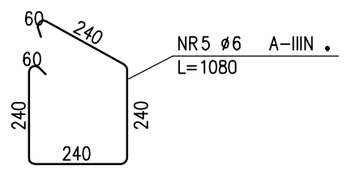

BETON: B30
KRUSZYWO: <16mm
ROZFORMOWANIE: 22,5MPa
STAL ZBROJENIOWA: BST500
STRZEMIONA: BST500

UWAGA:
ROZPATRYWAĆ ŁĄCZNIE Z RZUTAMI
ORAZ RYSUNKAMI ELEMENTÓW PRZYLEGŁYCH
UŁOŻONY BETON ZAWIBROWAĆ
OTULENIE PRĘTÓW ZBROJENIA 3cm;

PRACOWNIA PROJEKTÓW I USŁUG BUDOWLANYCH
mgr inż. Mirosława Witczak
Krotoszyn, ul. Rynek 1
tel.(0-62) 722-82-17, tel.kom. 0 505 097 622

data: 06.2008r
rys.nr K-S.2.
skala: 1:30

HALA ŚRODOWISKOWO-SPORTOWA
KOBYLIN. ul. 3 Maja 9, dz. nr 2238

POZ.S.2. SŁUP ŻELBETOWY

INWESTOR	GMINA KOBYLIN ul. Rynek Marszałka J.Piłsudskiego 1		
BRANŻA	KONSTRUKCJA	STADIUM	P.WYK.
PROJEKTOWAŁ:	mgr inż. Ireneusz Osajda 7131 / 62 / P / 2002		
OPRACOWAŁ:	mgr inż. Joanna Gryko		
SPRAWDZIŁ:	inż. Danuta Kmiecik-Bartkowiak 84/81/Pw		

PDF stworzony przez wersję demonstracyjną pdfFactory Pro www.pdffactory.pl/

POZ.S.3. Słup żelbetowy

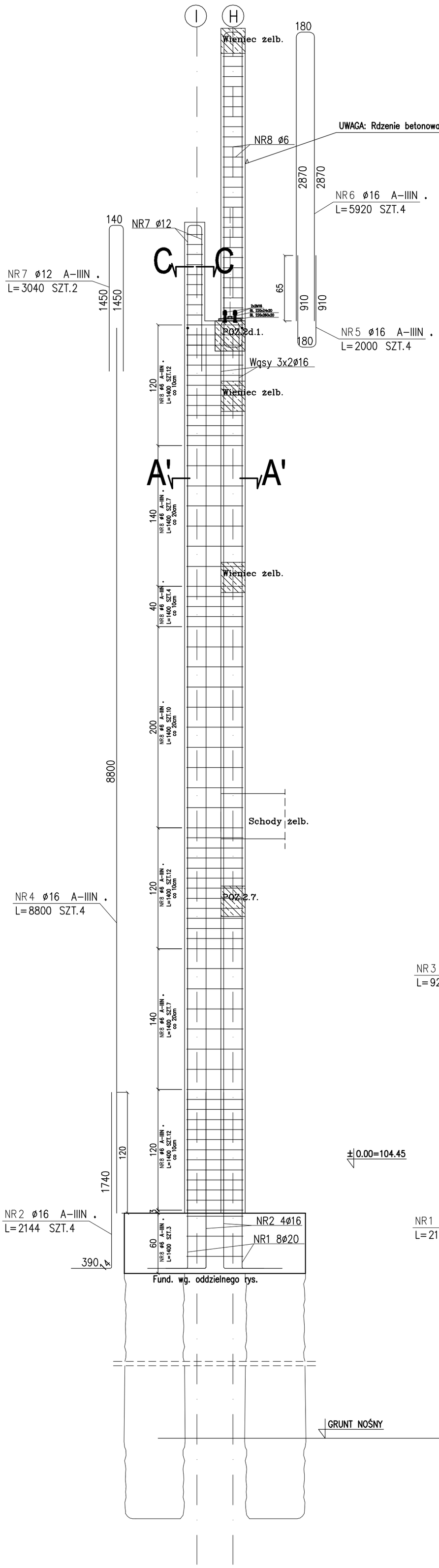

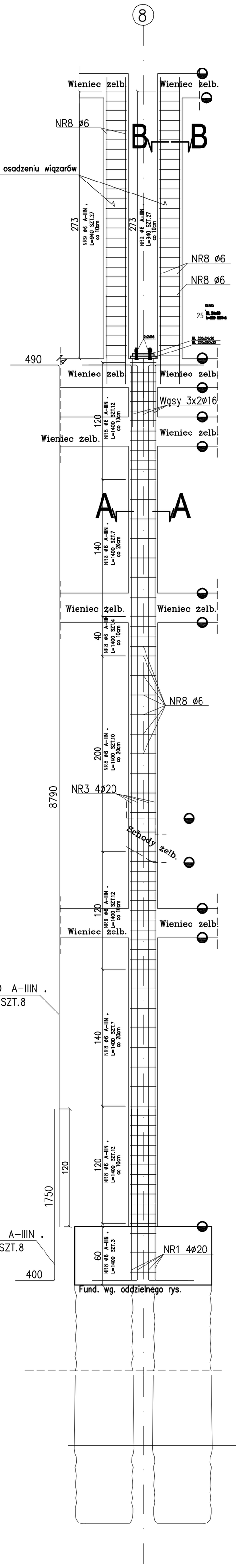

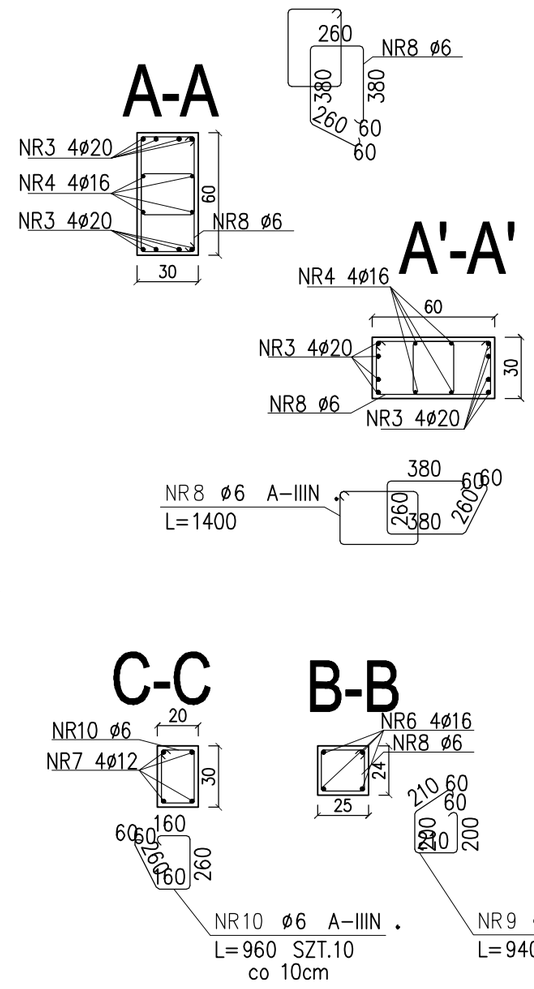

ZESTAWIENIE STALI

POZ.	NR PRĘTA	RODZAJ STALI	DŁUGOŚĆ [cm]	LICZBA SZTUK	DŁ. ŁĄCZNA [m] A-IIIN ø6	ø12	ø16	ø20
S.3.	1	ø20 A-IIIN	215	8				17.2
	2	ø16 A-IIIN	214	4			8.56	
	3	ø20 A-IIIN	929	8				74.32
	4	ø16 A-IIIN	880	4			35.2	
	5	ø16 A-IIIN	200	4			8	
	6	ø16 A-IIIN	592	4			23.68	
	7	ø12 A-IIIN	304	2		6.08		
	8	ø6 A-IIIN	140	134	187.6			
	9	ø6 A-IIIN	94	54	50.76			
	10	ø6 A-IIIN	96	10	9.6			
DŁUGOŚĆ RAZEM [m]					247.96	6.08	75.44	91.52
MASA JEDNOSTKOWA [kg/m]					0.222	0.888	1.578	2.466
MASA [kg]					55.05	5.4	119.04	225.69
MASA OGÓŁEM [kg]					405.18			
WYKONAĆ: x 1					405.18			

UWAGA : Wszystkie wymiary prętów podawane są w osiach prętów.

UWAGA:

1. ROZPATRYWAĆ ŁĄCZNIE Z PROJEKTEM ARCHITEKTURY, PROJEKTAMI BRANŻOWYMI ORAZ RYSUNKAMI ELEMENTÓW PRZYLEGŁYCH
2. UŁOŻONY BETON ZAWIBROWAĆ

BETON: B30 (W6)
KRUSZYWO: <16mm
ROZFORMOWANIE: 22 MPa
OTULINA: 2.0cm
STAL ZBROJENIOWA: BST500

PRACOWNIA PROJEKTÓW I USŁUG BUDOWLANYCH
mgr inż. Mirosława Witczak
Krotoszyn, ul. Rynek 1
tel.(0-62) 722-82-17, tel.kom. 0 505 097 622

data: 06.2008r
rys.nr K-S.3.
skala: 1:30

HALA ŚRODOWISKOWO-SPORTOWA
KOBYLIN. ul. 3 Maja 9, dz. nr 2238

POZ.S.3. SŁUP ŻELBETOWY

INWESTOR	GMINA KOBYLIN ul. Rynek Marszałka J.Piłsudskiego 1		
BRANŻA	KONSTRUKCJA	STADIUM	P.WYK.
PROJEKTOWAŁ:	mgr inż. Ireneusz Osajda 7131 / 62 / P / 2002		
OPRACOWAŁ:	mgr inż. Łukasz Idziak		
SPRAWDZIŁ:	inż. Danuta Kmiecik-Bartkowiak 84/81/Pw		

PDF stworzony przez wersję demonstracyjną pdfFactory Pro www.pdffactory.pl/

POZ.S.4. Słup żelbetowy (2szt)

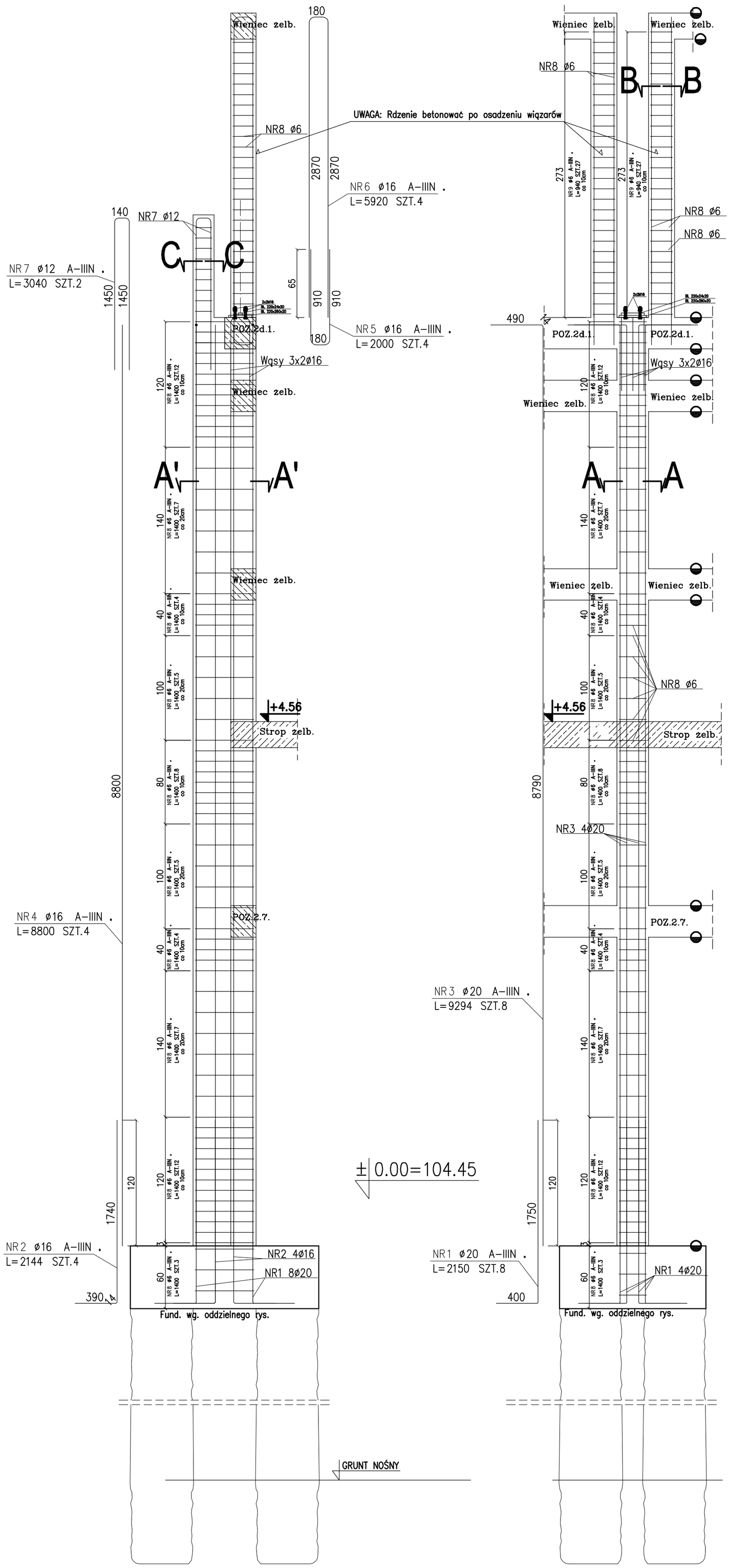

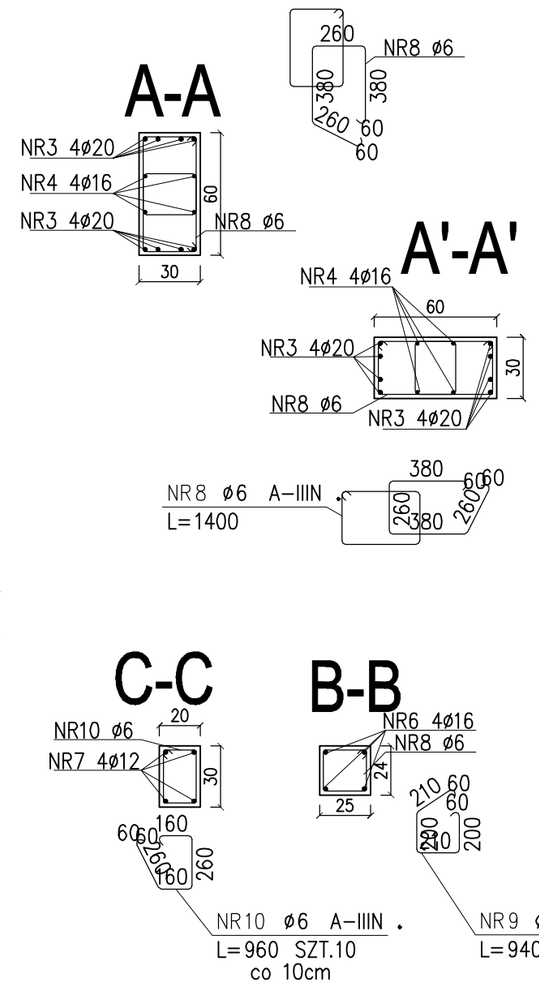

ZESTAWIENIE STALI

POZ.	NR PRĘTA	RODZAJ STALI	DŁUGOŚĆ [cm]	LICZBA SZTUK	DŁ. ŁĄCZNA [m] A-IIIN ø6	ø12	ø16	ø20
S.4.	1	ø20 A-IIIN	215	8				17.2
	2	ø16 A-IIIN	214	4			8.56	
	3	ø20 A-IIIN	929	8				74.32
	4	ø16 A-IIIN	880	4			35.2	
	5	ø16 A-IIIN	200	4			8	
	6	ø16 A-IIIN	592	4			23.68	
	7	ø12 A-IIIN	304	2		6.08		
	8	ø6 A-IIIN	140	134	187.6			
	9	ø6 A-IIIN	94	54	50.76			
	10	ø6 A-IIIN	96	10	9.6			
DŁUGOŚĆ RAZEM [m]					247.96	6.08	75.44	91.52
MASA JEDNOSTKOWA [kg/m]					0.222	0.888	1.578	2.466
MASA [kg]					55.05	5.4	119.04	225.69
MASA OGÓŁEM [kg]					405.18			
WYKONAĆ: x 2					810.36			

UWAGA : Wszystkie wymiary prętów podawane są w osiach prętów.

UWAGA:

1. ROZPATRYWAĆ ŁĄCZNIE Z PROJEKTEM ARCHITEKTURY, PROJEKTAMI BRANŻOWYMI ORAZ RYSUNKAMI ELEMENTÓW PRZYLEGŁYCH
2. UŁOŻONY BETON ZAWIBROWAĆ

BETON:	B30 (W6)
KRUSZYWO:	<16mm
ROZFORMOWANIE:	22 MPa
OTULINA:	2.0cm
STAL ZBROJENIOWA:	BST500

PRACOWNIA PROJEKTÓW I USŁUG BUDOWLANYCH
mgr inż. Mirosława Witczak
Krotoszyn, ul. Rynek 1
tel.(0-62) 722-82-17, tel.kom. 0 505 097 622

data: 06.2008r

rys.nr K-S.4.

HALA ŚRODOWISKOWO-SPORTOWA
KOBYLIN. ul. 3 Maja 9, dz. nr 2238

skala: 1:30

POZ.S.4. SŁUP ŻELBETOWY

INWESTOR	GMINA KOBYLIN ul. Rynek Marszałka J.Piłsudskiego 1		
BRANŻA	KONSTRUKCJA	STADIUM	P.WYK.
PROJEKTOWAŁ:	mgr inż. Ireneusz Osajda 7131 / 62 / P / 2002		
OPRACOWAŁ:	mgr inż. Łukasz Idziak		
SPRAWDZIŁ:	inż. Danuta Kmiecik-Bartkowiak 84/81/Pw		

PDF stworzony przez wersję demonstracyjną pdfFactory Pro www.pdffactory.pl/

POZ.S.4a. Słup żelbetowy

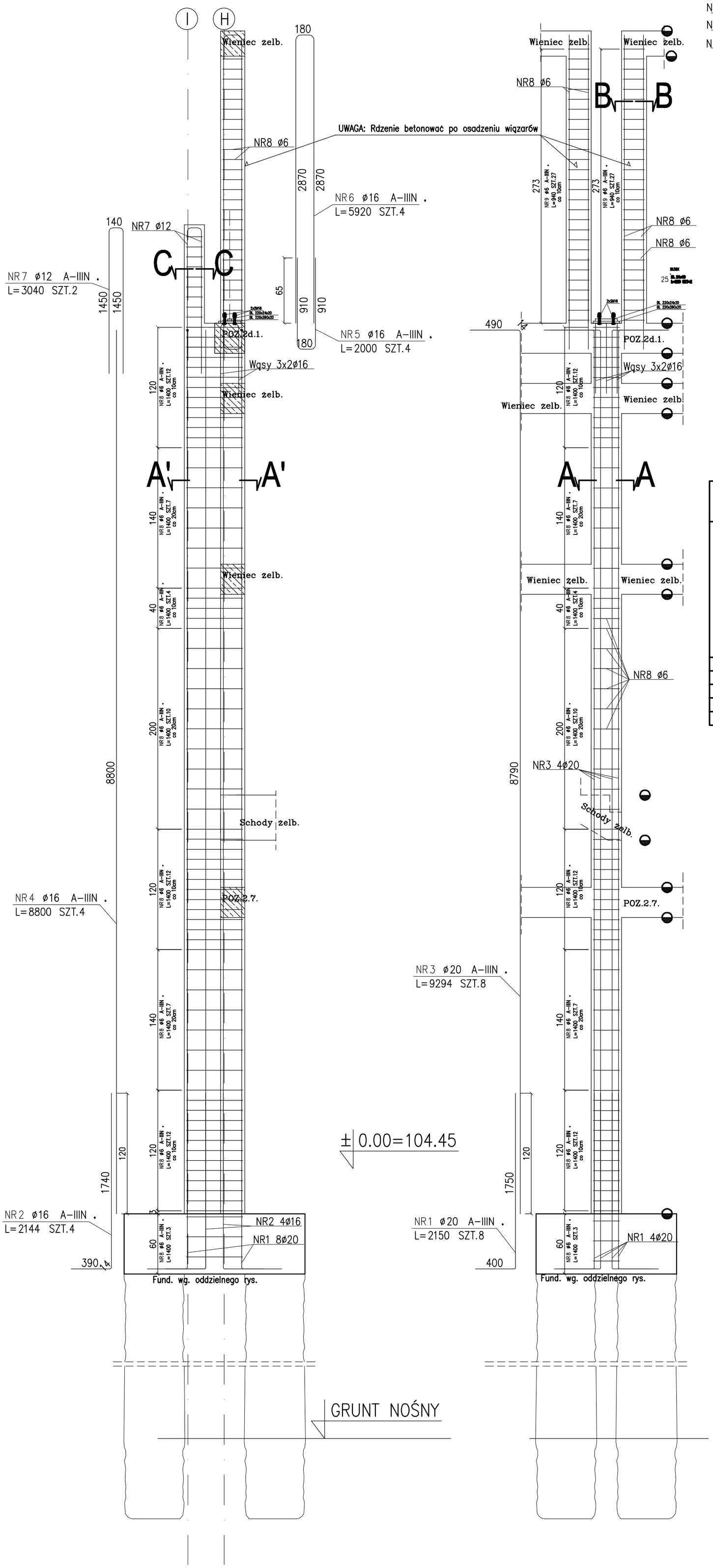

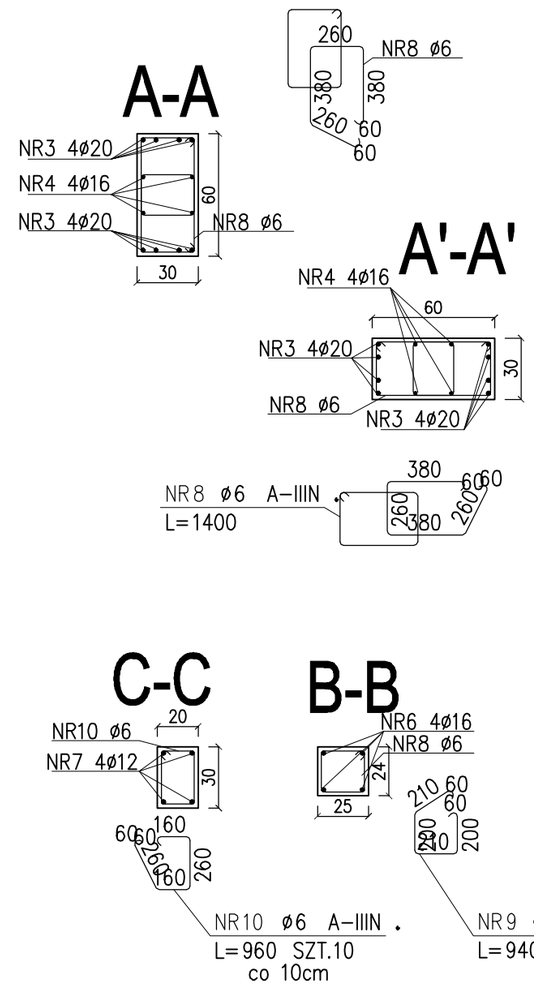

ZESTAWIENIE STALI

POZ.	NR PRĘTA	RODZAJ STALI	DŁUGOŚĆ [cm]	LICZBA SZTUK	DŁ. ŁĄCZNA [m] A-IIIN ø6	ø12	ø16	ø20
S.4a	1	ø20 A-IIIN	215	8				17.2
	2	ø16 A-IIIN	214	4			8.56	
	3	ø20 A-IIIN	929	8				74.32
	4	ø16 A-IIIN	880	4			35.2	
	5	ø16 A-IIIN	200	4			8	
	6	ø16 A-IIIN	592	4			23.68	
	7	ø12 A-IIIN	304	2		6.08		
	8	ø6 A-IIIN	140	134	187.6			
	9	ø6 A-IIIN	94	54	50.76			
	10	ø6 A-IIIN	96	10	9.6			
DŁUGOŚĆ RAZEM [m]					247.96	6.08	75.44	91.52
MASA JEDNOSTKOWA [kg/m]					0.222	0.888	1.578	2.466
MASA [kg]					55.05	5.4	119.04	225.69
MASA OGÓŁEM [kg]					405.18			
WYKONAĆ: x 1					405.18			

UWAGA : Wszystkie wymiary prętów podawane są w osiach prętów.

UWAGA:

1. ROZPATRYWAĆ ŁĄCZNIE Z PROJEKTEM ARCHITEKTURY, PROJEKTAMI BRANŻOWYMI ORAZ RYSUNKAMI ELEMENTÓW PRZYLEGŁYCH
2. UŁOŻONY BETON ZAWIBROWAĆ

BETON: B30 (W6)
KRUSZYWO: <16mm
ROZFORMOWANIE: 22 MPa
OTULINA: 2.0cm
STAL ZBROJENIOWA: BST500

PRACOWNIA PROJEKTÓW I USŁUG BUDOWLANYCH
mgr inż. Mirosława Witczak
Krotoszyn, ul. Rynek 1
tel.(0-62) 722-82-17, tel.kom. 0 505 097 622

HALA ŚRODOWISKOWO-SPORTOWA
KOBYLIN. ul. 3 Maja 9, dz. nr 2238

POZ.S.4a. SŁUP ŻELBETOWY

data: 06.2008r	rys.nr K-S.10.	skala: 1:30	
INWESTOR	GMINA KOBYLIN ul. Rynek Marszałka J.Piłsudskiego 1		
BRANŻA	KONSTRUKCJA	STADIUM	P.WYK.
PROJEKTOWAŁ:	mgr inż. Ireneusz Osajda 7131 / 62 / P / 2002		
OPRACOWAŁ:	mgr inż. Łukasz Idziak		
SPRAWDZIŁ:	inż. Danuta Kmiecik-Bartkowiak 84/81/Pw		

PDF stworzony przez wersję demonstracyjną pdfFactory Pro www.pdffactory.pl/

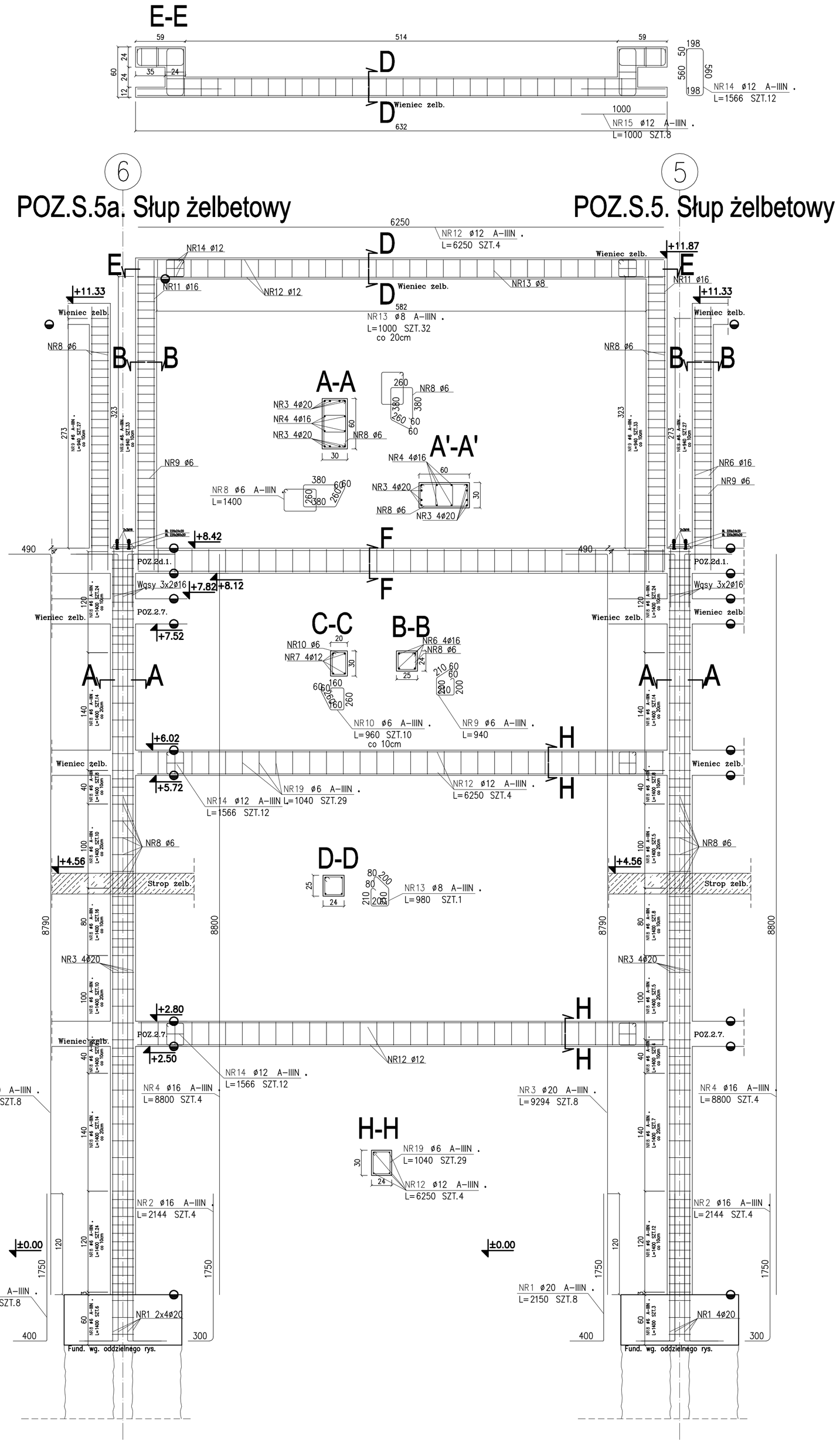

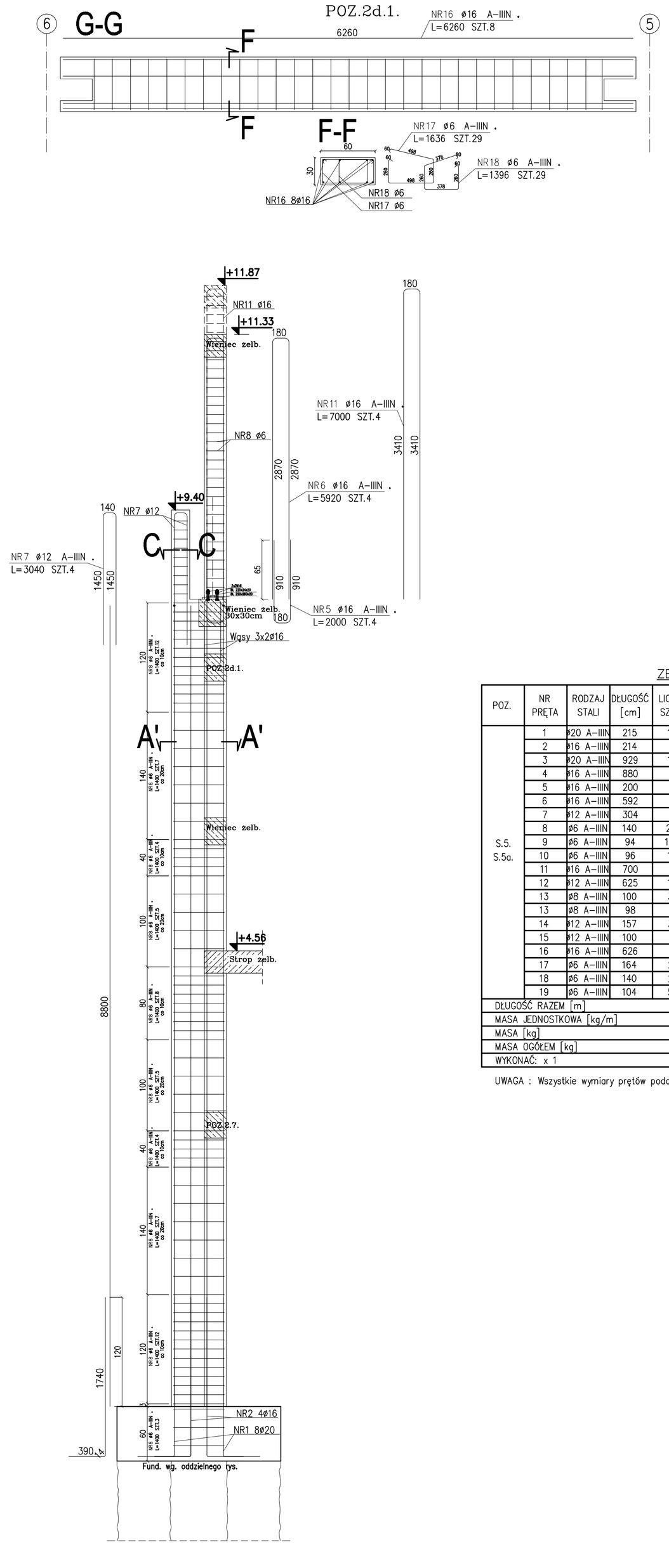

ZESTAWIENIE STALI

POZ.	NR PRĘTA	RODZAJ STALI	DŁUGOŚĆ [cm]	LICZBA SZTUK	Dł. ŁĄCZNA [m] A-IIIN ø6	ø8	ø12	ø16	ø20	
S.5. S.5a.	1	ø20 A-IIIN	215	16					34.4	
	2	ø16 A-IIIN	214	8				17.12		
	3	ø20 A-IIIN	929	16					148.64	
	4	ø16 A-IIIN	880	8				70.4		
	5	ø16 A-IIIN	200	4				8		
	6	ø16 A-IIIN	592	4				23.68		
	7	ø12 A-IIIN	304	4			12.16			
	8	ø6 A-IIIN	140	291	407.4					
	9	ø6 A-IIIN	94	120	112.8					
	10	ø6 A-IIIN	96	10	9.6					
	11	ø16 A-IIIN	700	4				28		
	12	ø12 A-IIIN	625	12			75			
	13	ø8 A-IIIN	100	32		32				
	13	ø8 A-IIIN	98	1		0.98				
	14	ø12 A-IIIN	157	36			56.52			
	15	ø12 A-IIIN	100	8			8			
	16	ø16 A-IIIN	626	8				50.08		
	17	ø6 A-IIIN	164	29	47.56					
	18	ø6 A-IIIN	140	29	40.6					
	19	ø6 A-IIIN	104	58	60.32					
DŁUGOŚĆ RAZEM [m]					678.28	32.98	151.68	197.28	183.04	
MASA JEDNOSTKOWA [kg/m]					0.222	0.395	0.888	1.578	2.466	
MASA [kg]					150.58	13.03	134.69	311.31	451.38	
MASA OGÓŁEM [kg]					1060.99					
WYKONAĆ: x 1					1060.99					

UWAGA : Wszystkie wymiary prętów podawane są w osiach prętów.

UWAGA:

1. ROZPATRYWAĆ ŁĄCZNIE Z PROJEKTEM ARCHITEKTURY, PROJEKTAMI BRANŻOWYMI ORAZ RYSUNKAMI ELEMENTÓW PRZYLEGŁYCH
2. UŁOŻONY BETON ZAWIBROWAĆ

BETON: B30 (W6)
KRUSZYWO: <16mm
ROZFORMOWANIE: 22 MPa
OTULINA: 2.0cm
STAL ZBROJENIOWA: BSt500

PRACOWNIA PROJEKTÓW I USŁUG BUDOWLANYCH
mgr inż. Mirosława Witczak
Krotoszyn, ul. Rynek 1
tel.(0-62) 722-82-17, tel.kom. 0 505 097 622

data: 06.2008r

rys.nr K-S.5.

skala: 1:30

HALA ŚRODOWISKOWO-SPORTOWA
KOBYLIN, ul. 3 Maja 9, dz. nr 2238

POZ.S.5.; POZ.S.5a. SŁUP ŻELBETOWY

INWESTOR	GMINA KOBYLIN ul. Rynek Marszałka J.Piłsudskiego 1		
BRANŻA	KONSTRUKCJA	STADIUM	P.WYK.
PROJEKTOWAŁ:	mgr inż. Ireneusz Osajda 7131 / 62 / P / 2002		
OPRACOWAŁ:	mgr inż. Łukasz Idziak		
SPRAWDZIŁ:	inż. Danuta Kmiecik-Bartkowiak 84/81/Pw		

PDF stworzony przez wersję demonstracyjną pdfFactory Pro www.pdffactory.pl/

POZ.S.6.
SZTUK 1

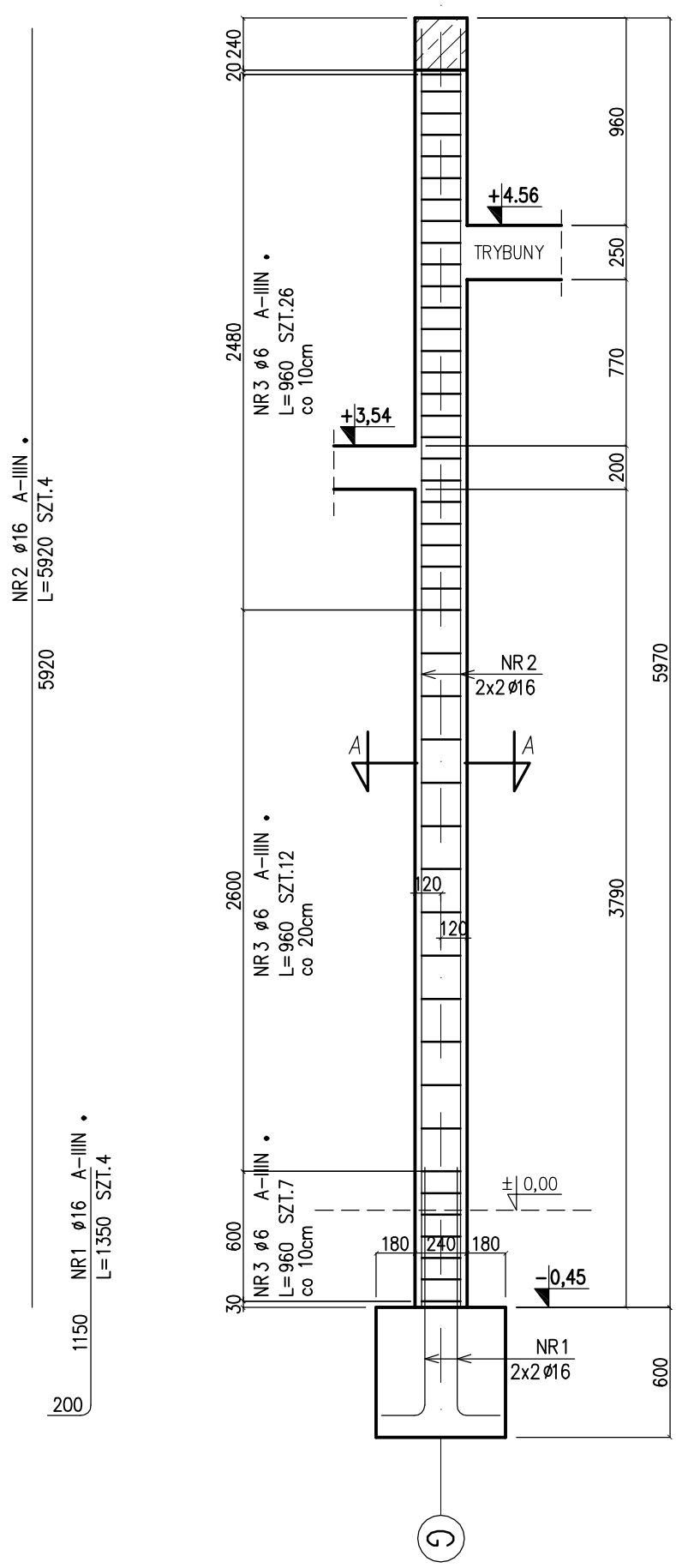

ZESTAWIENIE STALI

	NR PRĘTA	RODZAJ STALI	DŁUGOŚĆ [cm]	LICZBA SZTUK	DŁ. ŁĄCZNA [m] A-IIIN ø6	ø16	
	1	ø16 A-IIIN	135	4		5.4	
	2	ø16 A-IIIN	592	4		23.68	
	3	ø6 A-IIIN	96	45	43.2		
DŁUGOŚĆ RAZEM [m]					43.2	29.08	
MASA JEDNOSTKOWA [kg/m]					.222	1.578	
MASA [kg]					9.59	45.89	
MASA OGÓŁEM [kg]					55.48		
WYKONAĆ: x 1					55.48		

UWAGA : Wszystkie wymiary prętów podawane są w osiach prętów.

A-A

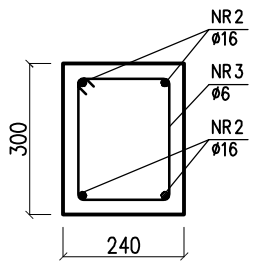

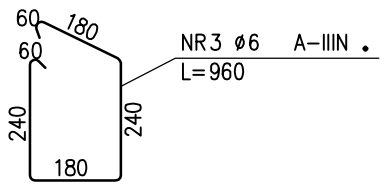

BETON: B30
KRUSZYWO: <16mm
ROZFORMOWANIE: 22,5MPa
STAL ZBROJENIOWA: BST500
STRZEMIONA: BST500

UWAGA:
ROZPATRYWAĆ ŁĄCZNIE Z RZUTAMI
ORAZ RYSUNKAMI ELEMENTÓW PRZYLEGŁYCH
UŁOŻONY BETON ZAWIBROWAĆ
OTULENIE PRĘTÓW ZBROJENIA 3cm;

PRACOWNIA PROJEKTÓW
I USŁUG BUDOWLANYCH
mgr inż. Mirosława Witczak
Krotoszyn, ul. Rynek 1
tel.(0-62) 722-82-17, tel.kom. 0 505 097 622

data: 06.2008r

rys.nr K-S.6.

skala: 1:30

HALA ŚRODOWISKOWO-SPORTOWA
KOBYLIN. ul. 3 Maja 9, dz. nr 2238

POZ.S.6. SŁUP ŻELBETOWY

INWESTOR	GMINA KOBYLIN ul. Rynek Marszałka J.Piłsudskiego 1		
BRANŻA	KONSTRUKCJA	STADIUM	P.WYK.
PROJEKTOWAŁ:	mgr inż. Ireneusz Osajda 7131 / 62 / P / 2002		
OPRACOWAŁ:	mgr inż. Joanna Gryko		
SPRAWDZIŁ:	inż. Danuta Kmiecik-Bartkowiak 84/81/Pw		

PDF stworzony przez wersję demonstracyjną pdfFactory Pro www.pdffactory.pl/

POZ.S.7.
SZTUK 4

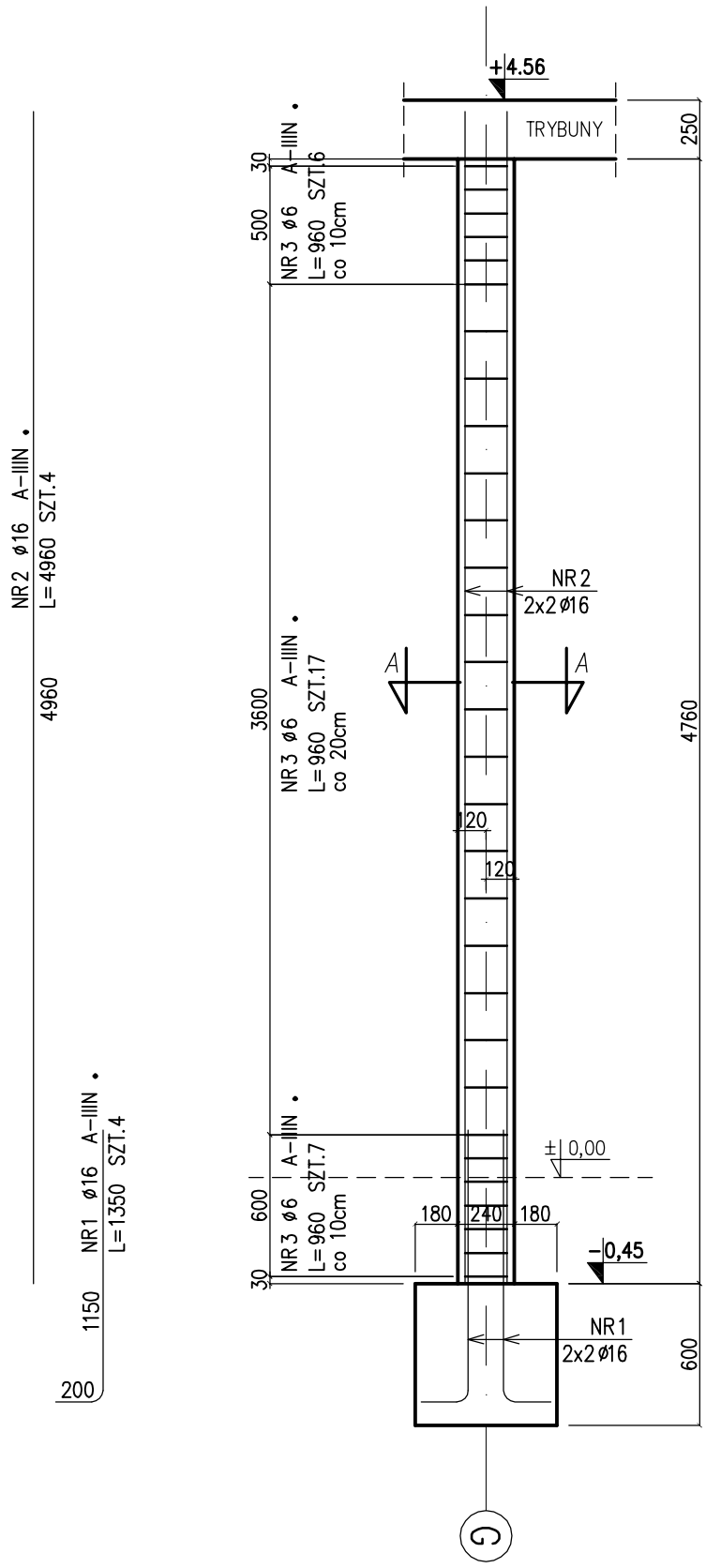

ZESTAWIENIE STALI

	NR PRĘTA	RODZAJ STALI	DŁUGOŚĆ [cm]	LICZBA SZTUK	DŁ. ŁĄCZNA [m] A-IIIN ø6	ø16	
	1	ø16 A-IIIN	135	4		5.4	
	2	ø16 A-IIIN	496	4		19.84	
	3	ø6 A-IIIN	96	30	28.8		
DŁUGOŚĆ RAZEM [m]					28.8	25.24	
MASA JEDNOSTKOWA [kg/m]					.222	1.578	
MASA [kg]					6.39	39.83	
MASA OGÓŁEM [kg]					46.22		
WYKONAĆ: x 4					184.88		

UWAGA : Wszystkie wymiary prętów podawane są w osiach prętów.

A-A

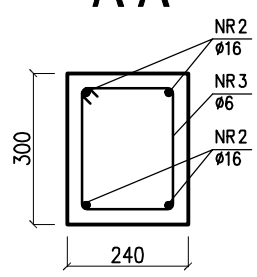

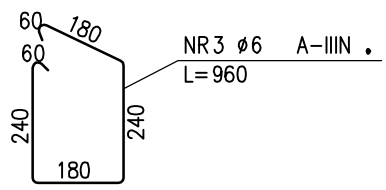

BETON: B30
KRUSZYWO: <16mm
ROZFORMOWANIE: 22,5MPa
STAL ZBROJENIOWA: BST500
STRZEMIONA: BST500

UWAGA:
ROZPATRYWAĆ ŁĄCZNIE Z RZUTAMI
ORAZ RYSUNKAMI ELEMENTÓW PRZYLEGŁYCH
UŁOŻONY BETON ZAWIBROWAĆ
OTULENIE PRĘTÓW ZBROJENIA 3cm;

PRACOWNIA PROJEKTÓW
I USŁUG BUDOWLANYCH
mgr inż. Mirosława Witczak
Krotoszyn, ul. Rynek 1
tel.(0-62) 722-82-17, tel.kom. 0 505 097 622

data: 06.2008r
rys.nr K-S.7.
skala: 1:30

HALA ŚRODOWISKOWO-SPORTOWA
KOBYLIN. ul. 3 Maja 9, dz. nr 2238

POZ.S.7. SŁUP ŻELBETOWY

INWESTOR	GMINA KOBYLIN ul. Rynek Marszałka J.Piłsudskiego 1		
BRANŻA	KONSTRUKCJA	STADIUM	P.WYK.
PROJEKTOWAŁ:	mgr inż. Ireneusz Osajda 7131 / 62 / P / 2002		
OPRACOWAŁ:	mgr inż. Joanna Gryko		
SPRAWDZIŁ:	inż. Danuta Kmiecik-Bartkowiak 84/81/Pw		

PDF stworzony przez wersję demonstracyjną pdfFactory Pro www.pdffactory.pl/

POZ.S.8.
SZTUK 3

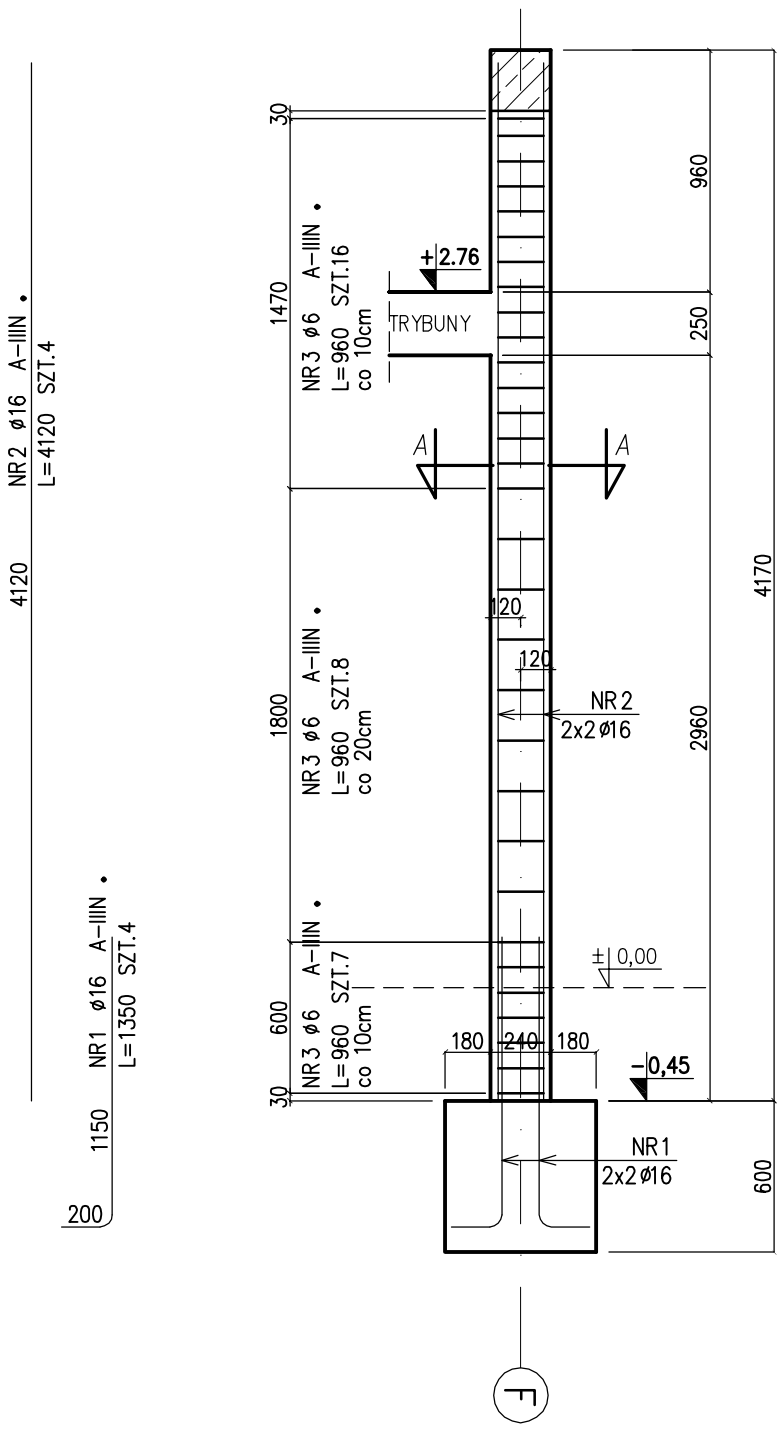

ZESTAWIENIE STALI

	NR PRĘTA	RODZAJ STALI	DŁUGOŚĆ [cm]	LICZBA SZTUK	DŁ. ŁĄCZNA [m] A-IIIN ø6	DŁ. ŁĄCZNA [m] A-IIIN ø16	
	1	ø16 A-IIIN	135	4		5.4	
	2	ø16 A-IIIN	412	4		16.48	
	3	ø6 A-IIIN	96	31	29.76		
DŁUGOŚĆ RAZEM [m]					29.76	21.88	
MASA JEDNOSTKOWA [kg/m]					.222	1.578	
MASA [kg]					6.61	34.53	
MASA OGÓŁEM [kg]					41.14		
WYKONAĆ: x 3					123.42		

UWAGA : Wszystkie wymiary prętów podawane są w osiach prętów.

A-A

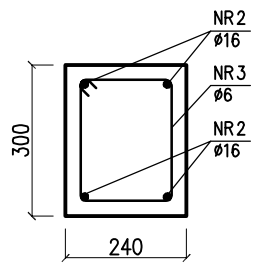

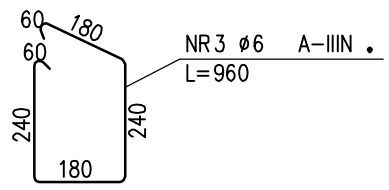

BETON: B30
KRUSZYWO: <16mm
ROZFORMOWANIE: 22,5MPa
STAL ZBROJENIOWA: BST500
STRZEMIONA: BST500

UWAGA:
ROZPATRYWAĆ ŁĄCZNIE Z RZUTAMI
ORAZ RYSUNKAMI ELEMENTÓW PRZYLEGŁYCH
UŁOŻONY BETON ZAWIBROWAĆ
OTULENIE PRĘTÓW ZBROJENIA 3cm;

PRACOWNIA PROJEKTÓW
I USŁUG BUDOWLANYCH
mgr inż. Mirosława Witczak
Krotoszyn, ul. Rynek 1
tel.(0-62) 722-82-17, tel.kom. 0 505 097 622

data: 06.2008r

rys.nr K-S.8.

skala: 1:30

HALA ŚRODOWISKOWO-SPORTOWA
KOBYLIN. ul. 3 Maja 9, dz. nr 2238

POZ.S.8. SŁUP ŻELBETOWY

INWESTOR	GMINA KOBYLIN ul. Rynek Marszałka J.Piłsudskiego 1		
BRANŻA	KONSTRUKCJA	STADIUM	P.WYK.
PROJEKTOWAŁ:	mgr inż. Ireneusz Osajda 7131 / 62 / P / 2002		
OPRACOWAŁ:	mgr inż. Joanna Gryko		
SPRAWDZIŁ:	inż. Danuta Kmiecik-Bartkowiak 84/81/Pw		

PDF stworzony przez wersję demonstracyjną pdfFactory Pro www.pdffactory.pl/

POZ.S.9.
SZTUK 2

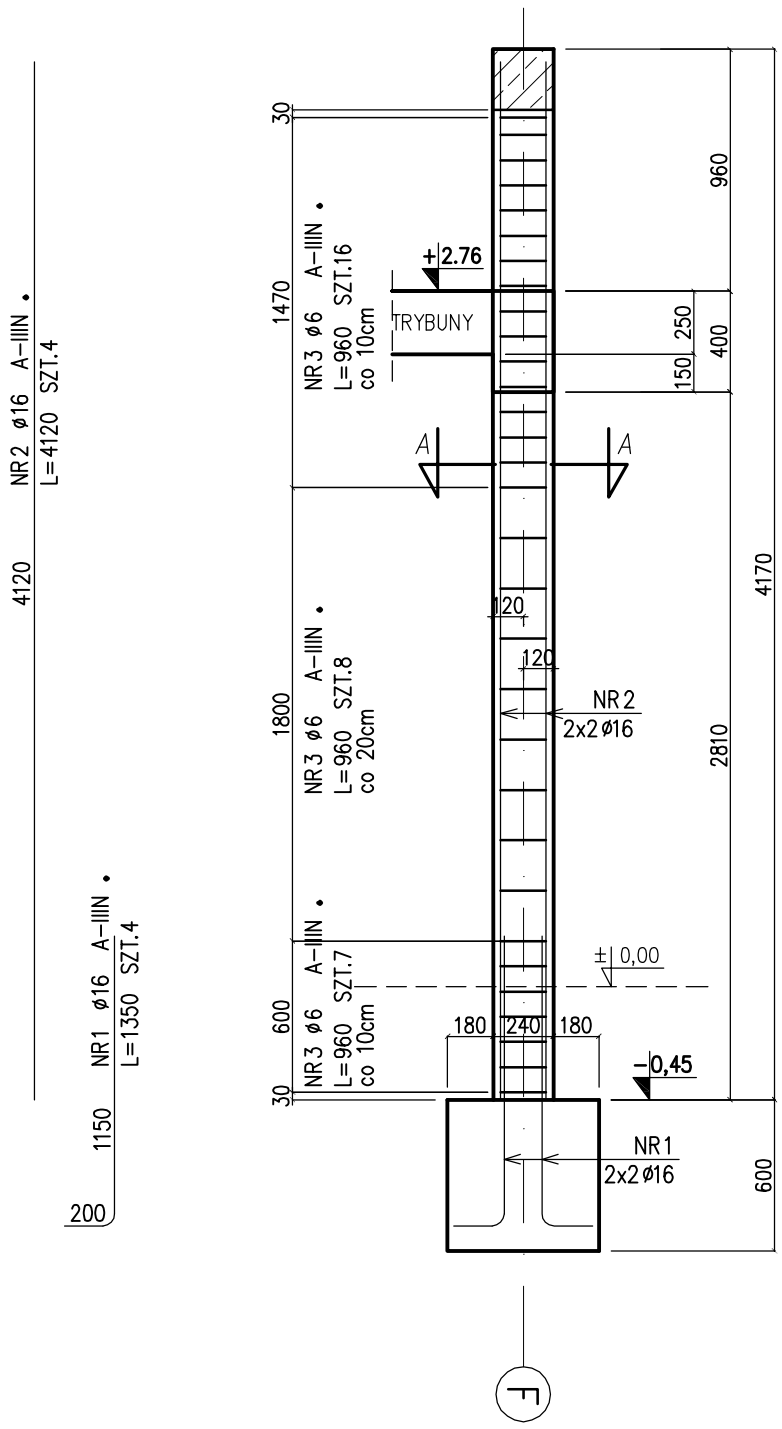

ZESTAWIENIE STALI

	NR PRĘTA	RODZAJ STALI	DŁUGOŚĆ [cm]	LICZBA SZTUK	DŁ. ŁĄCZNA [m] A-IIIN ø6	DŁ. ŁĄCZNA [m] A-IIIN ø16	
	1	ø16 A-IIIN	135	4		5.4	
	2	ø16 A-IIIN	412	4		16.48	
	3	ø6 A-IIIN	96	31	29.76		
DŁUGOŚĆ RAZEM [m]					29.76	21.88	
MASA JEDNOSTKOWA [kg/m]					.222	1.578	
MASA [kg]					6.61	34.53	
MASA OGÓŁEM [kg]					41.14		
WYKONAĆ: x 2					82.28		

UWAGA : Wszystkie wymiary prętów podawane są w osiach prętów.

A-A

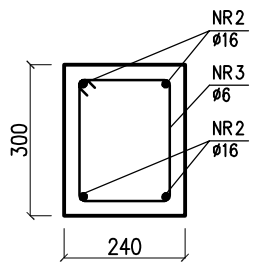

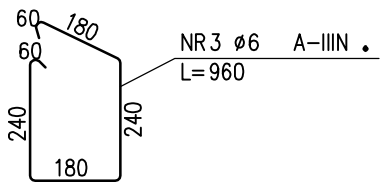

BETON: B30
KRUSZYWO: <16mm
ROZFORMOWANIE: 22,5MPa
STAL ZBROJENIOWA: BST500
STRZEMIONA: BST500

UWAGA:
ROZPATRYWAĆ ŁĄCZNIE Z RZUTAMI
ORAZ RYSUNKAMI ELEMENTÓW PRZYLEGŁYCH
UŁOŻONY BETON ZAWIBROWAĆ
OTULENIE PRĘTÓW ZBROJENIA 3cm;

PRACOWNIA PROJEKTÓW
I USŁUG BUDOWLANYCH
mgr inż. Mirosława Witczak
Krotoszyn, ul. Rynek 1
tel.(0-62) 722-82-17, tel.kom. 0 505 097 622

data: 06.2008r
rys.nr K-S.9.
skala: 1:30

HALA ŚRODOWISKOWO-SPORTOWA
KOBYLIN. ul. 3 Maja 9, dz. nr 2238

POZ.S.9. SŁUP ŻELBETOWY

INWESTOR	GMINA KOBYLIN ul. Rynek Marszałka J.Piłsudskiego 1		
BRANŻA	KONSTRUKCJA	STADIUM	P.WYK.
PROJEKTOWAŁ:	mgr inż. Ireneusz Osajda 7131 / 62 / P / 2002		
OPRACOWAŁ:	mgr inż. Joanna Gryko		
SPRAWDZIŁ:	inż. Danuta Kmiecik-Bartkowiak 84/81/Pw		

PDF stworzony przez wersję demonstracyjną pdfFactory Pro www.pdffactory.pl/

POZ.S.12. Słup żelbetowy (6szt)

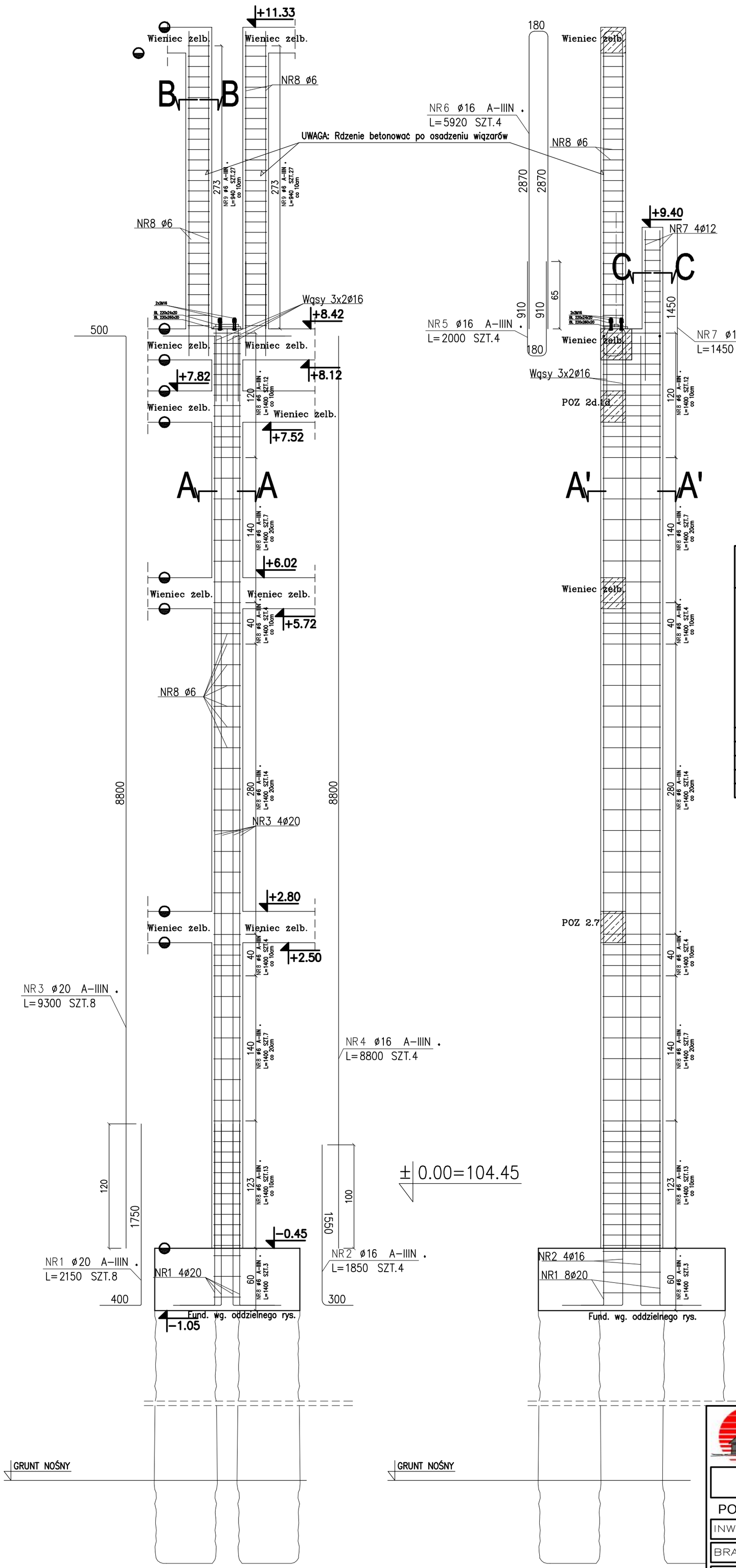

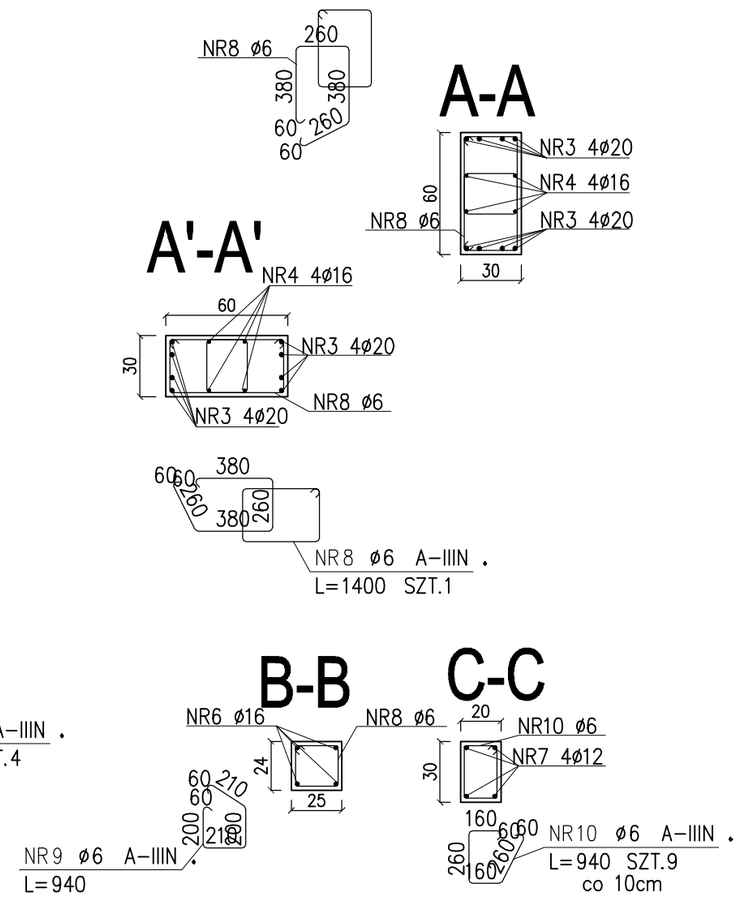

ZESTAWIENIE STALI

POZ.	NR PRĘTA	RODZAJ STALI	DŁUGOŚĆ [cm]	LICZBA SZTUK	DŁ. ŁĄCZNA [m] A-IIIN ø6	ø12	ø16	ø20
S.12	1	ø20 A-IIIN	215	8				17.2
	2	ø16 A-IIIN	185	4			7.4	
	3	ø20 A-IIIN	930	8				74.4
	4	ø16 A-IIIN	880	4			35.2	
	5	ø16 A-IIIN	200	4			8	
	6	ø16 A-IIIN	592	4			23.68	
	7	ø12 A-IIIN	145	4		5.8		
	8	ø6 A-IIIN	140	129	180.6			
	9	ø6 A-IIIN	94	54	50.76			
	10	ø6 A-IIIN	94	9	8.46			
DŁUGOŚĆ RAZEM [m]					239.82	5.8	74.28	91.6
MASA JEDNOSTKOWA [kg/m]					0.222	0.888	1.578	2.466
MASA [kg]					53.24	5.15	117.21	225.89
MASA OGÓŁEM [kg]					401.49			
WYKONAĆ: x 6					2408.94			

UWAGA : Wszystkie wymiary prętów podawane są w osiach prętów.

UWAGA:

1. ROZPATRYWAĆ ŁĄCZNIE Z PROJEKTEM ARCHITEKTURY, PROJEKTAMI BRANŻOWYMI ORAZ RYSUNKAMI ELEMENTÓW PRZYLEGŁYCH
2. UŁOŻONY BETON ZAWIBROWAĆ

BETON:	B30 (W6)
KRUSZYWO:	<16mm
ROZFORMOWANIE:	22 MPa
OTULINA:	2,0cm
STAL ZBROJENIOWA:	BST500

PRACOWNIA PROJEKTÓW I USŁUG BUDOWLANYCH
mgr inż. Mirosława Witczak
Krotoszyn, ul. Rynek 1
tel.(0-62) 722-82-17, tel.kom. 0 505 097 622

data: 06.2008r

rys.nr K-S.12.

skala: 1:30

HALA ŚRODOWISKOWO-SPORTOWA
KOBYLIN. ul. 3 Maja 9, dz. nr 2238

POZ.S.12. SŁUP ŻELBETOWY

INWESTOR	GMINA KOBYLIN ul. Rynek Marszałka J.Piłsudskiego 1		
BRANŻA	KONSTRUKCJA	STADIUM	P.WYK.
PROJEKTOWAŁ:	mgr inż. Ireneusz Osajda 7131 / 62 / P / 2002		
OPRACOWAŁ:	mgr inż. Łukasz Idziak		
SPRAWDZIŁ:	inż. Danuta Kmiecik-Bartkowiak 84/81/Pw		

PDF stworzony przez wersję demonstracyjną pdfFactory Pro www.pdffactory.pl/

POZ.S.10. Słup żelbetowy (4szt)

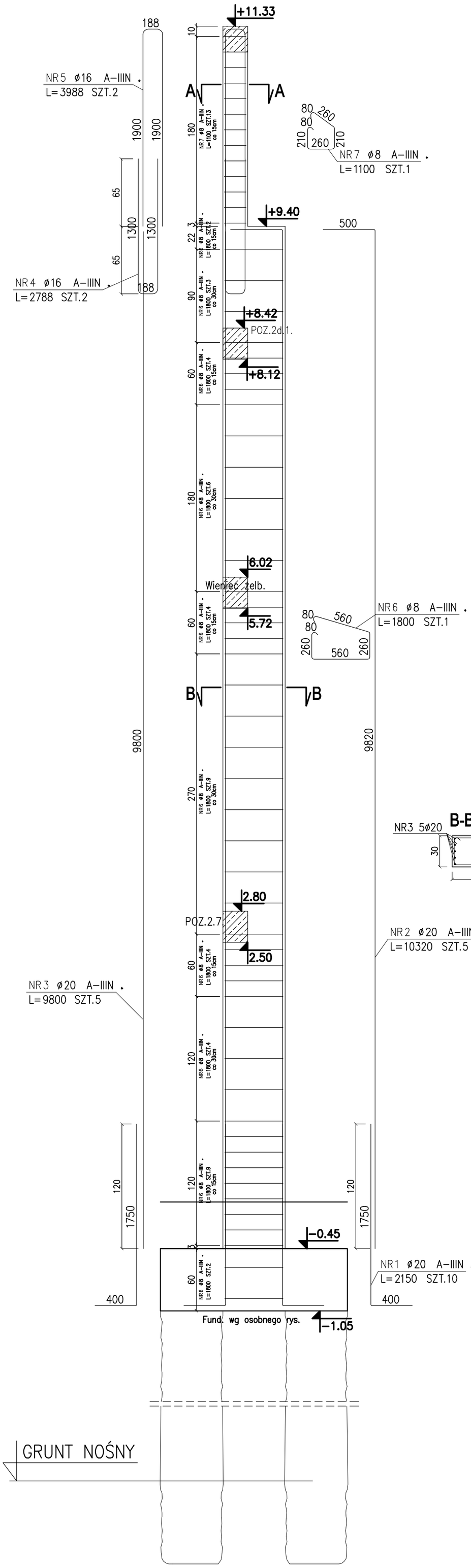

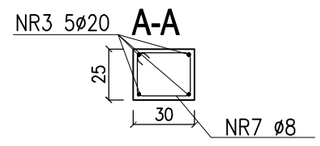

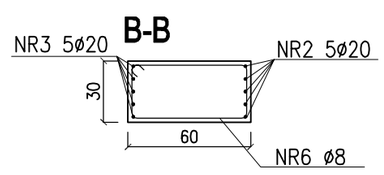

ZESTAWIENIE STALI

POZ.	NR PRĘTA	RODZAJ STALI	DŁUGOŚĆ [cm]	LICZBA SZTUK	DŁ. ŁĄCZNA [m] A-IIIN ø8	ø16	ø20	
S.10.	1	ø20 A-IIIN	215	10			21.5	
	2	ø20 A-IIIN	1032	5			51.6	
	3	ø20 A-IIIN	980	5			49	
	4	ø16 A-IIIN	279	2		5.58		
	5	ø16 A-IIIN	399	2		7.98		
	6	ø8 A-IIIN	180	48	86.4			
	7	ø8 A-IIIN	110	14	15.4			
DŁUGOŚĆ RAZEM [m]					101.8	13.56	122.1	
MASA JEDNOSTKOWA [kg/m]					.395	1.578	2.466	
MASA [kg]					40.21	21.4	301.1	
MASA OGÓŁEM [kg]					362.71			
WYKONAĆ: x 4					1450.84			

UWAGA : Wszystkie wymiary prętów podawane są w osiach prętów.

UWAGA:

1. ROZPATRYWAĆ ŁĄCZNIE Z PROJEKTEM ARCHITEKTURY, PROJEKTAMI BRANŻOWYMI ORAZ RYSUNKAMI ELEMENTÓW PRZYLEGŁYCH
2. UŁOŻONY BETON ZAWIBROWAĆ

BETON:	B30 (W6)
KRUSZYWO:	<16mm
ROZFORMOWANIE:	22 MPa
OTULINA:	2.0cm
STAL ZBROJENIOWA:	BST500

PRACOWNIA PROJEKTÓW I USŁUG BUDOWLANYCH
mgr inż. Mirosława Witczak
Krotoszyn, ul. Rynek 1
tel.(0-62) 722-82-17, tel.kom. 0 505 097 622

data: 06.2008r

rys.nr K-S.10.

skala: 1:30

HALA ŚRODOWISKOWO-SPORTOWA
KOBYLIN. ul. 3 Maja 9, dz. nr 2238

POZ.S.10. SŁUP ŻELBETOWY

INWESTOR	GMINA KOBYLIN ul. Rynek Marszałka J.Piłsudskiego 1		
BRANŻA	KONSTRUKCJA	STADIUM	P.WYK.
PROJEKTOWAŁ:	mgr inż. Ireneusz Osajda 7131 / 62 / P / 2002		
OPRACOWAŁ:	mgr inż. Łukasz Idziak		
SPRAWDZIŁ:	inż. Danuta Kmiecik-Bartkowiak 84/81/Pw		

PDF stworzony przez wersję demonstracyjną pdfFactory Pro www.pdffactory.pl/

POZ.S.11. Słup żelbetowy

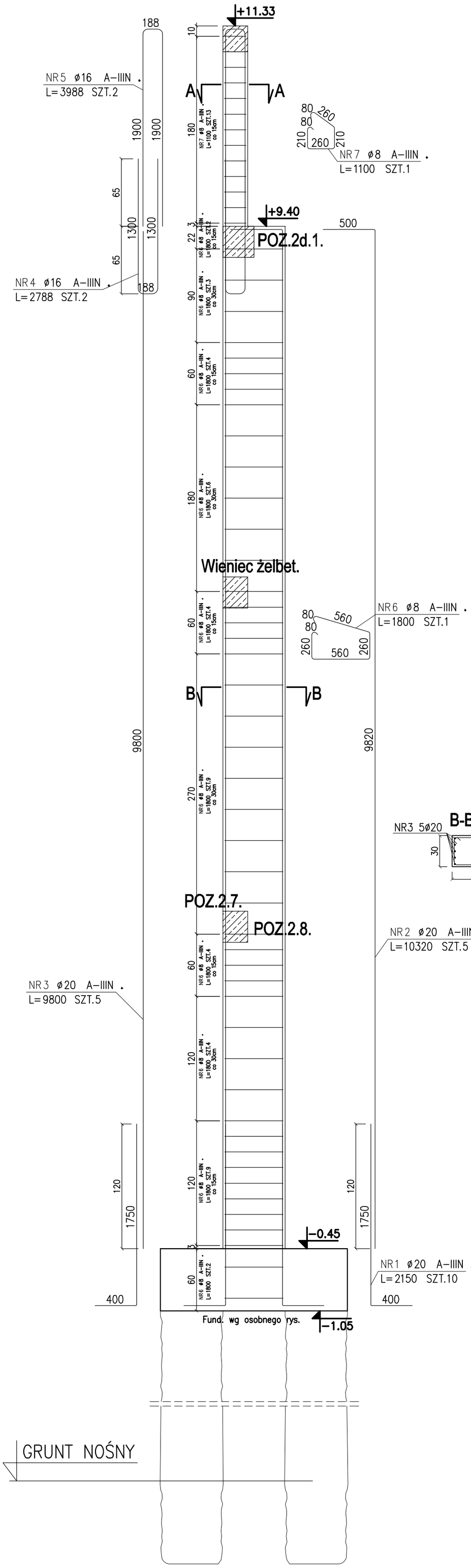

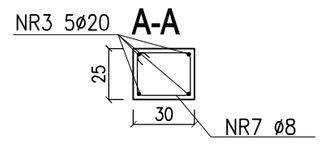

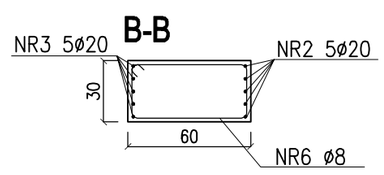

ZESTAWIENIE STALI

POZ.	NR PRĘTA	RODZAJ STALI	DŁUGOŚĆ [cm]	LICZBA SZTUK	DŁ. ŁĄCZNA [m] A-IIIN ø8	ø16	ø20	
S.11.	1	ø20 A-IIIN	215	10			21.5	
	2	ø20 A-IIIN	1032	5			51.6	
	3	ø20 A-IIIN	980	5			49	
	4	ø16 A-IIIN	279	2		5.58		
	5	ø16 A-IIIN	399	2		7.98		
	6	ø8 A-IIIN	180	48	86.4			
	7	ø8 A-IIIN	110	14	15.4			
DŁUGOŚĆ RAZEM [m]					101.8	13.56	122.1	
MASA JEDNOSTKOWA [kg/m]					.395	1.578	2.466	
MASA [kg]					40.21	21.4	301.1	
MASA OGÓŁEM [kg]					362.71			
WYKONAĆ: x 4					1450.84			

UWAGA : Wszystkie wymiary prętów podawane są w osiach prętów.

UWAGA:

1. ROZPATRYWAĆ ŁĄCZNIE Z PROJEKTEM ARCHITEKTURY, PROJEKTAMI BRANŻOWYMI ORAZ RYSUNKAMI ELEMENTÓW PRZYLEGŁYCH
2. UŁOŻONY BETON ZAWIBROWAĆ

BETON:	B30 (W8)
KRUSZYWO:	<16mm
ROZFORMOWANIE:	22 MPa
OTULINA:	2.0cm
STAL ZBROJENIOWA:	BST500

PRACOWNIA PROJEKTÓW I USŁUG BUDOWLANYCH
mgr inż. Mirosława Witczak
Krotoszyn, ul. Rynek 1
tel.(0-62) 722-82-17, tel.kom. 0 505 097 622

data: 06.2008r

rys.nr K-S.11.

skala: 1:30

HALA ŚRODOWISKOWO-SPORTOWA
KOBYLIN. ul. 3 Maja 9, dz. nr 2238

POZ.S.11. SŁUP ŻELBETOWY

INWESTOR	GMINA KOBYLIN ul. Rynek Marszałka J.Piłsudskiego 1		
BRANŻA	KONSTRUKCJA	STADIUM	P.WYK.
PROJEKTOWAŁ:	mgr inż. Ireneusz Osajda 7131 / 62 / P / 2002		
OPRACOWAŁ:	mgr inż. Łukasz Idziak		
SPRAWDZIŁ:	inż. Danuta Kmiecik-Bartkowiak 84/81/Pw		

PDF stworzony przez wersję demonstracyjną pdfFactory Pro www.pdffactory.pl/

POZ.S.13. Słup żelbetowy (4szt)

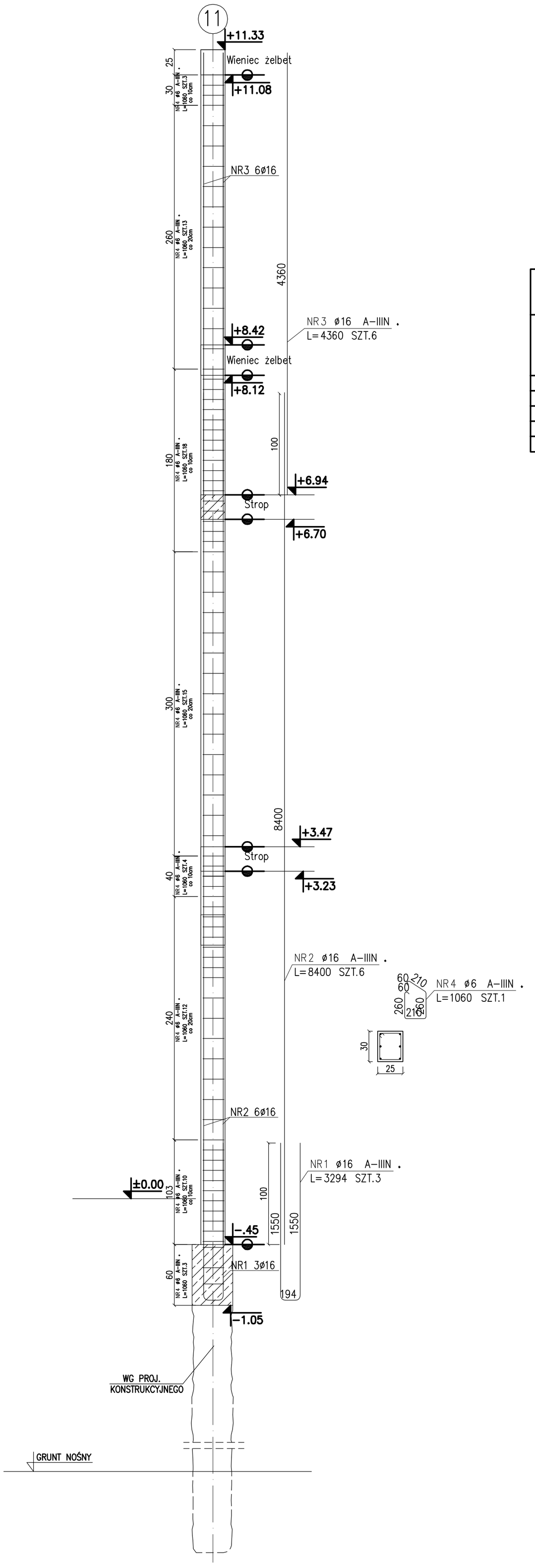

ZESTAWIENIE STALI

POZ.	NR PRĘTA	RODZAJ STALI	DŁUGOŚĆ [cm]	LICZBA SZTUK	DŁ. ŁĄCZNA [m] A-IIIN ø6	DŁ. ŁĄCZNA [m] A-IIIN ø16	
.	1	ø16 A-IIIN	329	3		9.87	
	2	ø16 A-IIIN	840	6		50.4	
	3	ø16 A-IIIN	436	6		26.16	
	4	ø6 A-IIIN	106	79	83.74		
DŁUGOŚĆ RAZEM [m]					83.74	86.43	
MASA JEDNOSTKOWA [kg/m]					0.222	1.578	
MASA [kg]					18.59	136.39	
MASA OGÓŁEM [kg]					154.98		
WYKONAĆ: x 4					619.92		

UWAGA : Wszystkie wymiary prętów podawane są w osiach prętów.

UWAGA:

1. ROZPATRYWAĆ ŁĄCZNIE Z PROJEKTEM ARCHITEKTURY, PROJEKTAMI BRANŻOWYMI ORAZ RYSUNKAMI ELEMENTÓW PRZYLEGŁYCH
2. UŁOŻONY BETON ZAWIBROWAĆ

BETON:	B30 (W8)
KRUSZYWO:	<16mm
ROZFORMOWANIE:	22 MPa
OTULINA:	2.0cm
STAL ZBROJENIOWA:	BST500

PRACOWNIA PROJEKTÓW I USŁUG BUDOWLANYCH
mgr inż. Mirosława Witczak
Krotoszyn, ul. Rynek 1
tel.(0-62) 722-82-17, tel.kom. 0 505 097 622

data: 06.2008r

rys.nr K-S.13.

skala: 1:30

HALA ŚRODOWISKOWO-SPORTOWA
KOBYLIN. ul. 3 Maja 9, dz. nr 2238

POZ.S.13. SŁUP ŻELBETOWY

INWESTOR	GMINA KOBYLIN ul. Rynek Marszałka J.Piłsudskiego 1		
BRANŻA	KONSTRUKCJA	STADIUM	P.WYK.
PROJEKTOWAŁ:	mgr inż. Ireneusz Osajda 7131 / 62 / P / 2002		
OPRACOWAŁ:	mgr inż. Łukasz Idziak		
SPRAWDZIŁ:	inż. Danuta Kmiecik-Bartkowiak 84/81/Pw		

PDF stworzony przez wersję demonstracyjną pdfFactory Pro www.pdffactory.pl/

POZ.S.14.

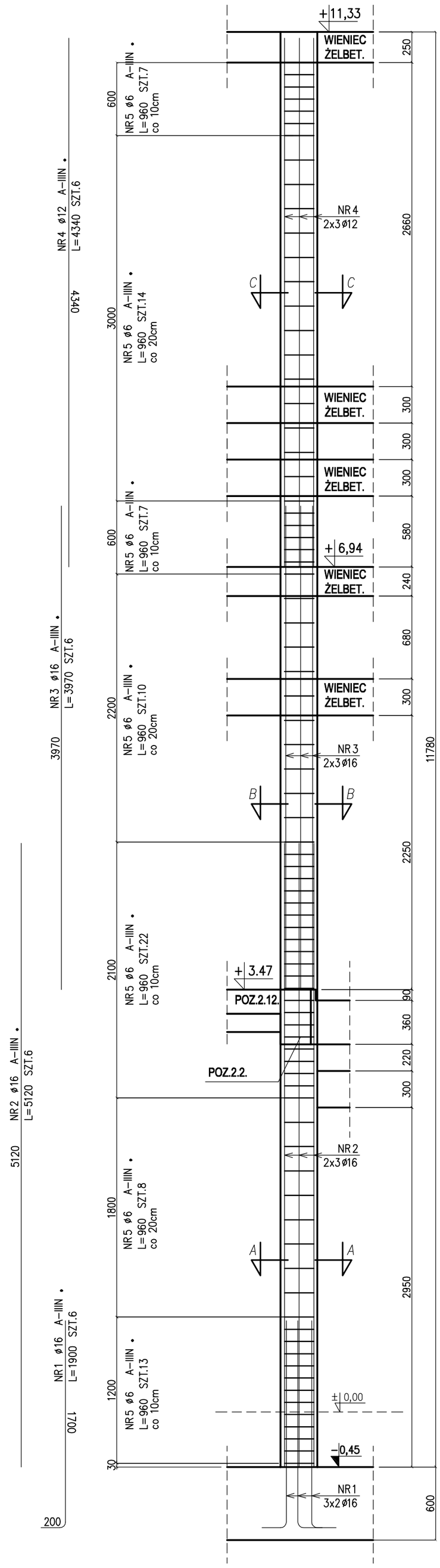

ZESTAWIENIE STALI

	NR PRĘTA	RODZAJ STALI	DŁUGOŚĆ [cm]	LICZBA SZTUK	DŁUGOŚĆ ŁĄCZNA [m] A-IIIN ø6	ø12	ø16	
	1	ø16 A-IIIN	190	6			11.4	
	2	ø16 A-IIIN	512	6			30.72	
	3	ø16 A-IIIN	397	6			23.82	
	4	ø12 A-IIIN	434	6		26.04		
	5	ø6 A-IIIN	96	81	77.76			
DŁUGOŚĆ RAZEM [m]					77.76	26.04	65.94	
MASA JEDNOSTKOWA [kg/m]					.222	.888	1.578	
MASA [kg]					17.26	23.12	104.05	
MASA OGÓŁEM [kg]					144.43			
WYKONAĆ: x 1					144.43			

C-C

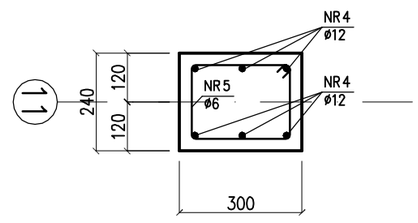

B-B

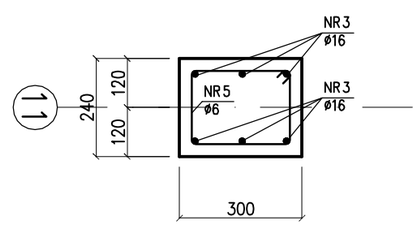

A-A

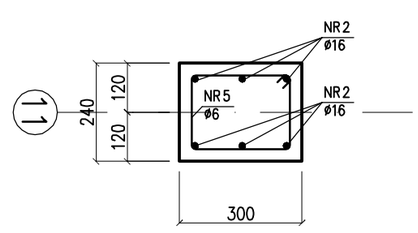

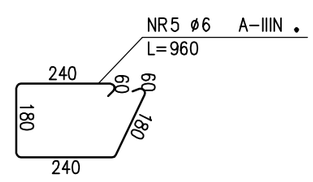

BETON: B30
KRUSZYWO: <16mm
ROZFORMOWANIE: 22,5MPa
STAL ZBROJENIOWA: BST500
STRZEMIONA: BST500

UWAGA:
ROZPATRYWAĆ ŁĄCZNIE Z RZUTAMI
ORAZ RYSUNKAMI ELEMENTÓW PRZYLEGŁYCH
UŁOŻONY BETON ZAWIBROWAĆ
OTULENIE PRĘTÓW ZBROJENIA 3cm;

PRACOWNIA PROJEKTÓW I USŁUG BUDOWLANYCH
mgr inż. Mirosława Witczak
Krotoszyn, ul. Rynek 1
tel.(0-62) 722-82-17, tel.kom. 0 505 097 622

data: 06.2008r

rys.nr K-S.14.

skala: 1:30

HALA ŚRODOWISKOWO-SPORTOWA
KOBYLIN. ul. 3 Maja 9, dz. nr 2238

POZ.S.14. SŁUP ŻELBETOWY

INWESTOR	GMINA KOBYLIN ul. Rynek Marszałka J.Piłsudskiego 1		
BRANŻA	KONSTRUKCJA	STADIUM	P.WYK.
PROJEKTOWAŁ:	mgr inż. Ireneusz Osajda 7131 / 62 / P / 2002		
OPRACOWAŁ:	mgr inż. Joanna Gryko		
SPRAWDZIŁ:	inż. Danuta Kmiecik-Bartkowiak 84/81/Pw		

PDF stworzony przez wersję demonstracyjną pdfFactory Pro www.pdffactory.pl/

POZ.S.15.

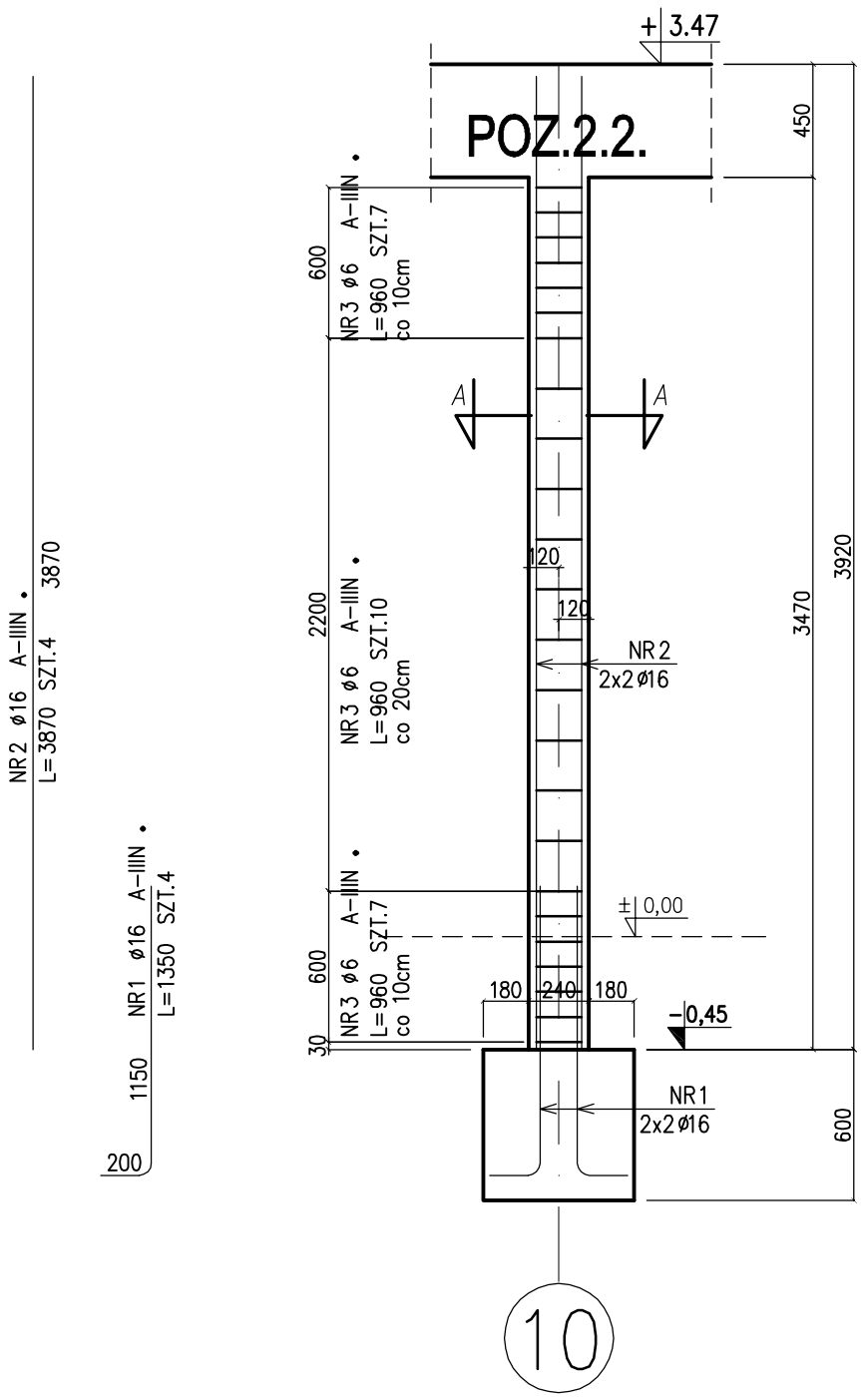

ZESTAWIENIE STALI

	NR PRĘTA	RODZAJ STALI	DŁUGOŚĆ [cm]	LICZBA SZTUK	DŁ. ŁĄCZNA [m] A-IIIN ø6	DŁ. ŁĄCZNA [m] A-IIIN ø16	
	1	ø16 A-IIIN	135	4		5.4	
	2	ø16 A-IIIN	387	4		15.48	
	3	ø6 A-IIIN	96	24	23.04		
DŁUGOŚĆ RAZEM [m]					23.04	20.88	
MASA JEDNOSTKOWA [kg/m]					0.222	1.578	
MASA [kg]					5.11	32.95	
MASA OGÓŁEM [kg]					38.06		
WYKONAĆ: x 1					38.06		

UWAGA : Wszystkie wymiary prętów podawane są w osiach prętów.

A-A

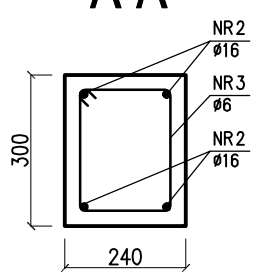

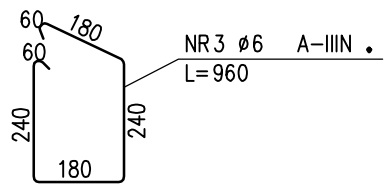

BETON: B30
KRUSZYWO: <16mm
ROZFORMOWANIE: 22,5MPa
STAL ZBROJENIOWA: BST500
STRZEMIONA: BST500

UWAGA:
ROZPATRYWAĆ ŁĄCZNIE Z RZUTAMI
ORAZ RYSUNKAMI ELEMENTÓW PRZYLEGŁYCH
UŁOŻONY BETON ZAWIBROWAĆ
OTULENIE PRĘTÓW ZBROJENIA 3cm;

PRACOWNIA PROJEKTÓW
I USŁUG BUDOWLANYCH
mgr inż. Mirosława Witczak
Krotoszyn, ul. Rynek 1
tel.(0-62) 722-82-17, tel.kom. 0 505 097 622

data: 06.2008r

rys.nr K-S.15.

skala: 1:30

HALA ŚRODOWISKOWO-SPORTOWA
KOBYLIN. ul. 3 Maja 9, dz. nr 2238

POZ.S.15. SŁUP ŻELBETOWY

INWESTOR	GMINA KOBYLIN ul. Rynek Marszałka J.Piłsudskiego 1		
BRANŻA	KONSTRUKCJA	STADIUM	P.WYK.
PROJEKTOWAŁ:	mgr inż. Ireneusz Osajda 7131 / 62 / P / 2002		
OPRACOWAŁ:	mgr inż. Joanna Gryko		
SPRAWDZIŁ:	inż. Danuta Kmiecik-Bartkowiak 84/81/Pw		

PDF stworzony przez wersję demonstracyjną pdfFactory Pro www.pdffactory.pl/

POZ.S.16. SŁUP ŻELBETOWY (4szt)

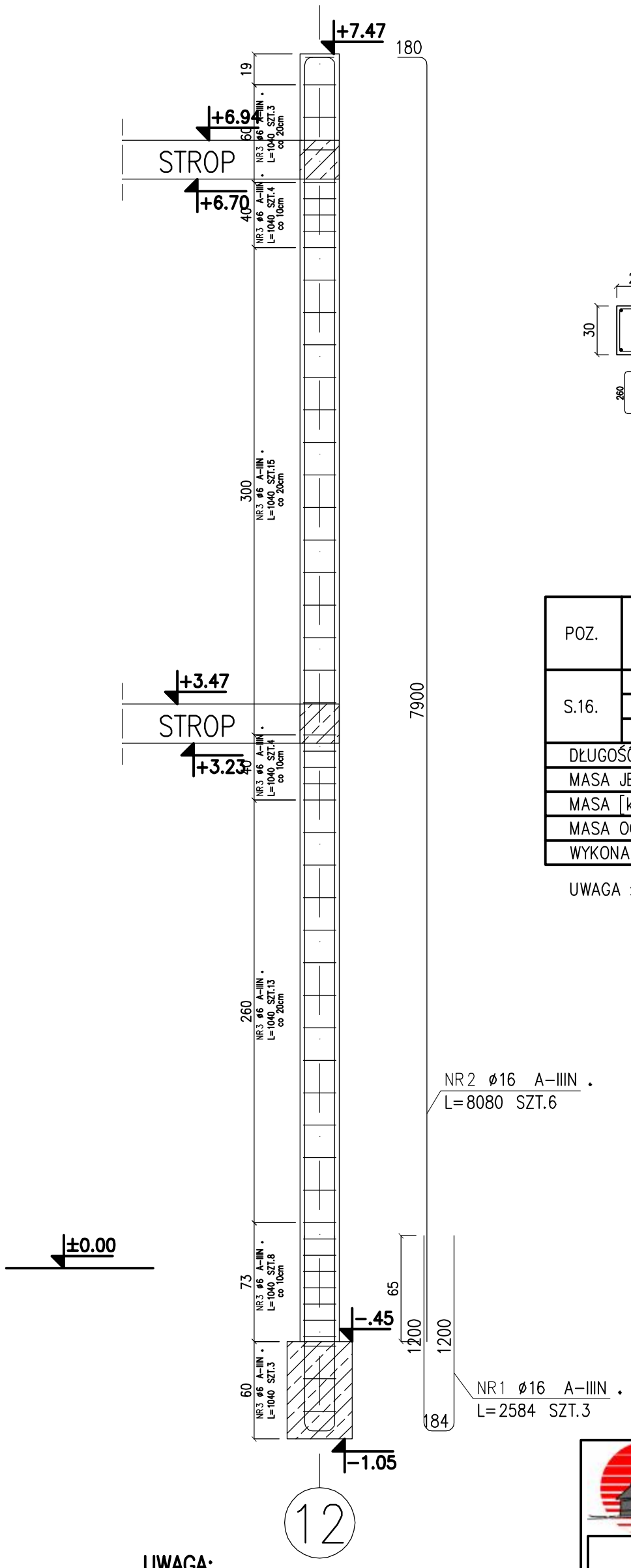

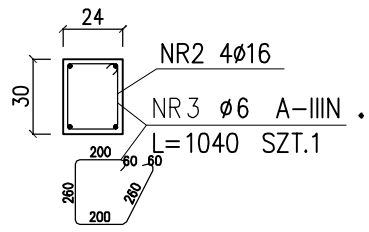

ZESTAWIENIE STALI

POZ.	NR PRĘTA	RODZAJ STALI	DŁUGOŚĆ [cm]	LICZBA SZTUK	DŁ. ŁĄCZNA [m] A-IIIN ø6	DŁ. ŁĄCZNA [m] A-IIIN ø16	
S.16.	1	ø16 A-IIIN	258	3		7.74	
	2	ø16 A-IIIN	808	6		48.48	
	3	ø6 A-IIIN	104	51	53.04		
DŁUGOŚĆ RAZEM [m]					53.04	56.22	
MASA JEDNOSTKOWA [kg/m]					.222	1.578	
MASA [kg]					11.77	88.72	
MASA OGÓŁEM [kg]					100.49		
WYKONAĆ: x 4					401.96		

UWAGA : Wszystkie wymiary prętów podawane są w osiach prętów.

UWAGA:

1. ROZPATRYWAĆ ŁĄCZNIE Z PROJEKTEM ARCHITEKTURY, PROJEKTAMI BRANŻOWYMI ORAZ RYSUNKAMI ELEMENTÓW PRZYLEGŁYCH
2. UŁOŻONY BETON ZAWIBROWAĆ

BETON:	B30 (W6)
KRUSZYWO:	<16mm
ROZFORMOWANIE:	22 MPa
OTULINA:	2,0cm
STAL ZBROJENIOWA:	BST500

PRACOWNIA PROJEKTÓW I USŁUG BUDOWLANYCH
mgr inż. Mirosława Witczak
Krotoszyn, ul. Rynek 1
tel.(0-62) 722-82-17, tel.kom. 0 505 097 622

data: 06.2008r

rys.nr K-S.16.

skala: 1:30

HALA ŚRODOWISKOWO-SPORTOWA
KOBYLIN. ul. 3 Maja 9, dz. nr 2238

POZ.S.16. SŁUP ŻELBETOWY

INWESTOR	GMINA KOBYLIN ul. Rynek Marszałka J.Piłsudskiego 1		
BRANŻA	KONSTRUKCJA	STADIUM	P.WYK.
PROJEKTOWAŁ:	mgr inż. Ireneusz Osajda 7131 / 62 / P / 2002		
OPRACOWAŁ:	mgr inż. Łukasz Idziak		
SPRAWDZIŁ:	inż. Danuta Kmiecik-Bartkowiak 84/81/Pw		

PDF stworzony przez wersję demonstracyjną pdfFactory Pro www.pdffactory.pl/